THE DIGITAL BRUSHLESS COMPANY

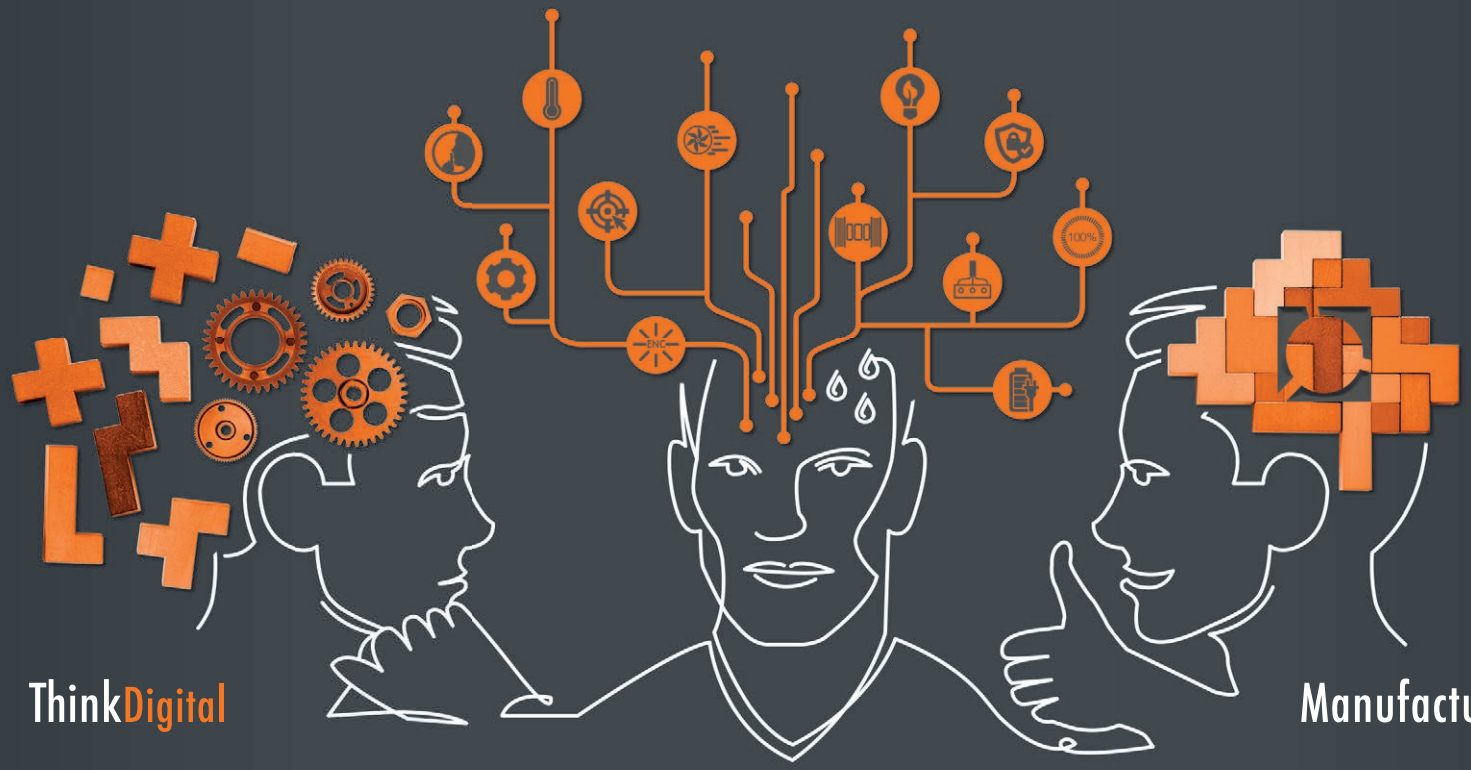

ROGER® TECHNOLOGY

CATALOGO ITALIA 2022

SOMMARIO

ROGER TECHNOLOGY
CATALOGO 03.2022

L'AZIENDA 6
ROGER BRUSHLESS 8
ASSOLUTAMENTE BRUSHLESS 10
HIGH SPEED 12
CANCELLI SCORREVOLI 15
CANCELLI BATTENTI 61
BARRIERE AUTOMATICHE 135
PORTE BASCULANTI 169
ACCESSORI DI SICUREZZA 177

ROGER® TECHNOLOGY

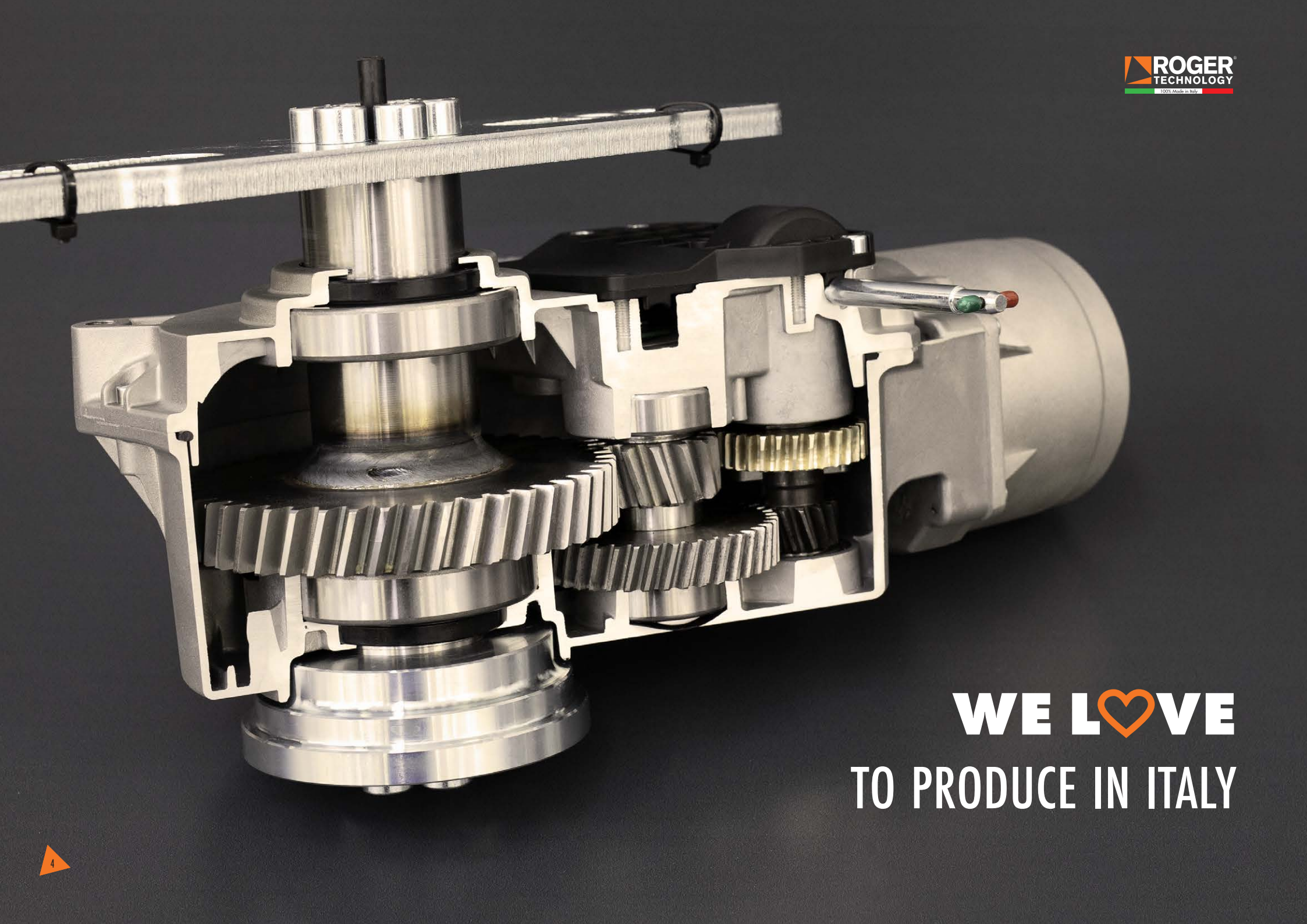
ROGER
TECHNOLOGY
100% Made in Italy
WE LOVE
TO PRODUCE IN ITALY

INDICE PRODOTTI

A
PANORAMICA ACCESSORI DI SICUREZZA – 176
AYRON – 112
B
B70 SERIE – 180
PANORAMICA BARRIERE – 134
PANORAMICA BASCULANTI – 168
PANORAMICA BATTENTI – 60
B-CONNECT SERIE – 210
BIONIK 4 SERIE – 136
BIONIK 4HP SERIE – 146
BIONIK 6 SERIE – 146
BIONIK 8 SERIE – 160
C
CFT SERIE – 216
CRA SERIE – 216
CS SERIE – 214
E
E20 SERIE – 70
E30 SERIE – 54
E80 SERIE – 196
EDGE1 SERIE – 183
F
FIFTHY SERIE – 198
G
G30 SERIE – 46
G90 SERIE – 201
H
H20 SERIE – 90
H21 SERIE – 106
H23 SERIE – 118
H30 SERIE – 24
H70 SERIE – 178
H85 SERIE – 205
H93 SERIE – 192
K
KIT AYRON – 116
KIT B70 – 186
KIT BE20 – 76
KIT BH30 – 34
KIT BM30 – 22
KIT EDGE – 188
KIT H30 – 36
KIT H70 – 186
KIT M30 – 22
KIT R20 – 84
KIT R30 – 44
M
M30 SERIE – 16
M80 SERIE – 197
M90 SERIE – 203
MONOS SERIE – 62
P
POWER BOX SERIE – 190
R
R20 SERIE – 78
R21 SERIE – 94
R23 SERIE – 126
R30 SERIE – 38
R41 SERIE – 170
R70 SERIE – 179
R85 SERIE – 212
R90 SERIE – 200
R91 SERIE – 198
R92 SERIE – 198
R93 SERIE – 193
R99 SERIE – 218
S
PANORAMICA SCORREVOLI – 14
SET BH23 – 124
SET BR21 – 102
SET E30 – 58
SET H21 – 110
SET H23 – 124
SET R21 – 104
SET R23 – 132
SMARTY SERIE – 86
SYNUS SERIE – 194
T
T80 SERIE – 195
T90 SERIE – 204
TRIX SERIE – 216

L'azienda

il mondo ROGER

PERSONE ED IDEE

La vita di Roger Technology è da sempre fondata sul valore di persone incredibilmente innovative e ricche di passione. Persone che non mollano mai, persone che scelgono le grandi sfide per evitare di essere monotoni. Persone che credono che qualsiasi brillante idea dia vita ad un grande cambiamento verso un grande futuro.

ESPERIENZA DI PRODOTTO

Nel nostro linguaggio traduciamo la parola "esperienza" in passione.
Per noi la passione è tutto, è quel grande valore che ogni giorno ci spinge verso una continua e forte critica nello sviluppo di prodotti e soluzioni che siano fortemente legati alle reali esigenze dei nostri clienti che desiderano un prodotto disegnato attorno al loro modo di lavorare.

Primo Florian: Socio fondatore - Area meccanica e progettazione,
Dino Florian: Presidente fondatore - Area sviluppo e progettazione,
Renato Florian: Socio fondatore - Area assemblaggio e qualità

MATERIE PRIME ECCELLENTI

Da sempre l'acciaio, la ghisa sferoidale, l'alluminio, il bronzo, il rame ed il titanio, rappresentano le principali ed uniche materie prime impiegate nei processi produttivi di meccanica avanzata della nostra azienda.

TECNOLOGIA DI PRODUZIONE

In Roger Technology tutta la lavorazione interna si basa sulle migliori linee di produzione grazie ad un'altissima tecnologia. Avendo a cuore ogni pezzo che produciamo, abbiamo fortemente investito, automatizzato e robotizzato, tutti i modelli e tutte le fasi di realizzazione del prodotto, allo scopo di rendere tutti i componenti e semi lavorati altamente affidabili. Il tutto rispettando i nostri più alti standard qualitativi.

ASSEMBLAGGIO INTERNO

Il principale valore aggiunto delle fasi di montaggio ed assemblaggio interno è rappresentato da uno staff dedicato altamente qualificato e tutto italiano, il quale controlla, assembla e cura con massima passione tutte le fasi del montaggio.

ROGER BRUSHLESS

AZIENDA ITALIANA

PRODUZIONE MOTORI

Siamo i creatori del cuore del prodotto! Tutti i motori digitali Brushless vengono progettati, costruiti ed avvolti con grande determinazione e passione all'interno del nostro processo produttivo attraverso macchine automatiche dedicate.

ROGER TECHNOLOGY

Un motore digitale senza spazzole a campo magnetico permanente, con un'elettronica digitale per un totale e sicuro controllo dell'automazione, e per un uso super intensivo a consumi estremamente ridotti.
DIGITAL BRUSHLESS.

MOTORE BRUSHLESS DIGITALE

Rivoluzionario ed innovativo motore digitale Brushless a campo magnetico permanente, trifase sinusoidale con encoder nativo che consente un utilizzo super intensivo dell'automazione a consumi estremamente ridotti, garantendo al 100% tutte le regole di gestione e sicurezza dell'automazione.

NUOVA GENERAZIONE DI ELETTRONICA

La nuova centrale di comando con controller digitale Brushless a bordo. Priva di tradizionali relè, grazie al suo rivoluzionario sistema a quadranti mosfet e la sua tecnologia di controllo completamente basata su un microcontrollore DSP, rappresenta una nuova generazione di schede elettroniche, nate per gestire in massima sicurezza tutte le tipologie di movimento dell'automazione.

PASSIONE MECCANICA

Tutti i componenti meccanici e gli ingranaggi sono fabbricati in acciaio, ghisa e bronzo. I carter delle automazioni sono prodotti in alluminio pressofuso rinforzato al titanio.
Tutti gli ingranaggi sono controllati ed assemblati su cuscinetti di alta qualità ed inseriti su precise sedi lavorate allo scopo di avere un'assoluta precisione tra gli assi.

ROGER BRUSHLESS

ROGER TECHNOLOGY

ASSOLUTAMENTE I PRIMI A FARE IL BRUSHLESS

Il motore digitale rivoluzionario e 12 volte differente.

Una tecnologia che vi offre il massimo rendimento consumando meno degli altri.

MOTORE SENZA SPAZZOLE, BRUSHLESS DIGITALE TRIFASE

Motore molto forte, con tantissima coppia ma allo stesso modo molto piccolo e compatto grazie ai suoi particolari avvolgimenti a bobine concentrate ed alimentate da un sistema trifase sinusoidale.

CONTROLLER DIGITALE E VETTORIALE DELL'AUTOMAZIONE

Il controller digitale BRUSHLESS, che lavora a bassa tensione 24V/36V DC, consente un controllo del 100% dell'automazione in modalità digitale. Grazie al suo funzionamento completamente basato su un microcontrollore DSP si può quindi programmare e personalizzare in modo semplice, preciso ed elegante la corsa e tutti i movimenti della vostra automazione.

IL SILENZIO DIGITALE DEL MOTORE

Di grande impatto è la silenziosità o la quasi assenza di rumore, che genera il motore BRUSHLESS durante tutti i suoi movimenti.

MOTORE AD USO SUPER INTENSIVO

Abbiamo voluto sorprendervi con un elemento fondamentale: il super intensivo utilizzo dell'automazione con il motore che rimane costantemente freddo anche dopo tantissimi giorni di utilizzo.

VELOCITÀ, ACCELERAZIONI E RALLENTAMENTI CON ESTREMA ELEGANZA

L'automazione con tecnologia digitale BRUSHLESS crea movimenti perfetti, eleganti e con una forza e coppia costante in ogni suo punto al massimo della sicurezza e sempre con la possibilità di variare la sua velocità gestendo rallentamenti ed accelerazioni perfette.

CONSUMO DI ENERGIA ESTREMAMENTE RIDOTTO

Un motore che può lavorare a bassa tensione, con un utilizzo super intensivo e che può operare in ambienti con condizioni climatiche molto difficili mantenendo sempre consumi ed assorbimenti ridottissimi.

IMPATTO, RILEVAMENTO DELL'OSTACOLO ED INVERSIONE IN TOTALE SICUREZZA

Grazie alla tecnologia digitale siamo in grado di rilevare un ostacolo ed invertire il motore istantaneamente, definendo in modo semplice la coppia del motore, la sensibilità, il tempo e la corsa dell'inversione. Il tutto nel massimo rispetto della sicurezza.

ENCODER DIGITALE NATIVO A BORDO

Il motore BRUSHLESS è un encoder nativo digitale estremamente evoluto che consente di controllare la gestione delle automazioni in modo sicuro, preciso ed estremamente elegante.

NESSUN PROBLEMA IN CASO DI BLACKOUT

Grazie all'ausilio di batterie interne o esterne ed alla relativa scheda carica batterie, la vostra automazione continua ad operare con grande autonomia anche in caso di blackout più o meno prolungati, garantendo molte più manovre rispetto alle tecnologie tradizionali presenti.

MOTORE A TEMPERATURA AMBIENTALE

Il motore BRUSHLESS nasce con il principale obiettivo di essere un motore ad uso super intensivo con un rendimento del 99%. Indipendentemente da quante manovre il motore esegue in un giorno, esso rimane sempre freddo o, al massimo, raggiunge la temperatura ambientale.

INSTALLAZIONE SEMPLICE CON UN UNICO CAVO A 3 FILI

Se vi dicessimo che il motore BRUSHLESS si installa solo attraverso un collegamento di un unico cavo con 3 fili? Semplice come nessun altro! Questo permette la gestione in modo completamente digitale della vostra automazione grazie alle tecnologie SENSORLESS o SENSORED disponibili in base alla tipologia di automazione.

MECCANICA ESIGENTE E DI PRECISIONE A TOTALE SERVIZIO DEL MOTORE

Abbiamo creato una meccanica che vi da la possibilità di ottenere la massima prestazione dal motore. Il tutto fondendo la qualità dei processi di produzione interni, le lavorazioni meccaniche ed i materiali ferrosi e non ferrosi di alta qualità impiegati.

HIGH SPEED

ISTINTO ANIMALE, VELOCITÀ DIGITALE

100%
PIÙ VELOCE

GESTISCI TU
SEPARATAMENTE VELOCITÀ
IN APERTURA E CHIUSURA

GESTISCI TU
SEPARATAMENTE
RALLENTAMENTO E ACCELERAZIONE
IN APERTURA E CHIUSURA

DECIDI TU
PUNTO DI PARTENZA
DEL RALLENTAMENTO
E DELLA VELOCITÀ

VI PRESENTIAMO UN MODO PIÙ VELOCE DI VEDER MUOVERE IL VOSTRO CANCELLO!

Con la nuova linea ad alta velocità, digitale HIGH SPEED hai la possibilità di aprire e chiudere il tuo cancello ad altissima velocità, con la massima eleganza e riducendo più del doppio i tempi tradizionali di attesa degli altri operatori per automazione cancelli.

Ti offriamo quindi la soluzione ideale per tutte le installazioni che richiedono tempi di manovra molto più veloci, utilizzi intensivi, massima eleganza di movimento e totale sicurezza durante le fasi di movimento e di rilevamento di possibili ostacoli.

CANCELLI SCORREVOLI

BM30

BH30

BG30

CANCELLI BATTENTI

BR21

AYRON

BE20

SMARTY

BARRIERE AUTOMATICHE

BIONIK4

BIONIK1PC

BIONIK1PE

PANORAMICA
SCORREVOLI

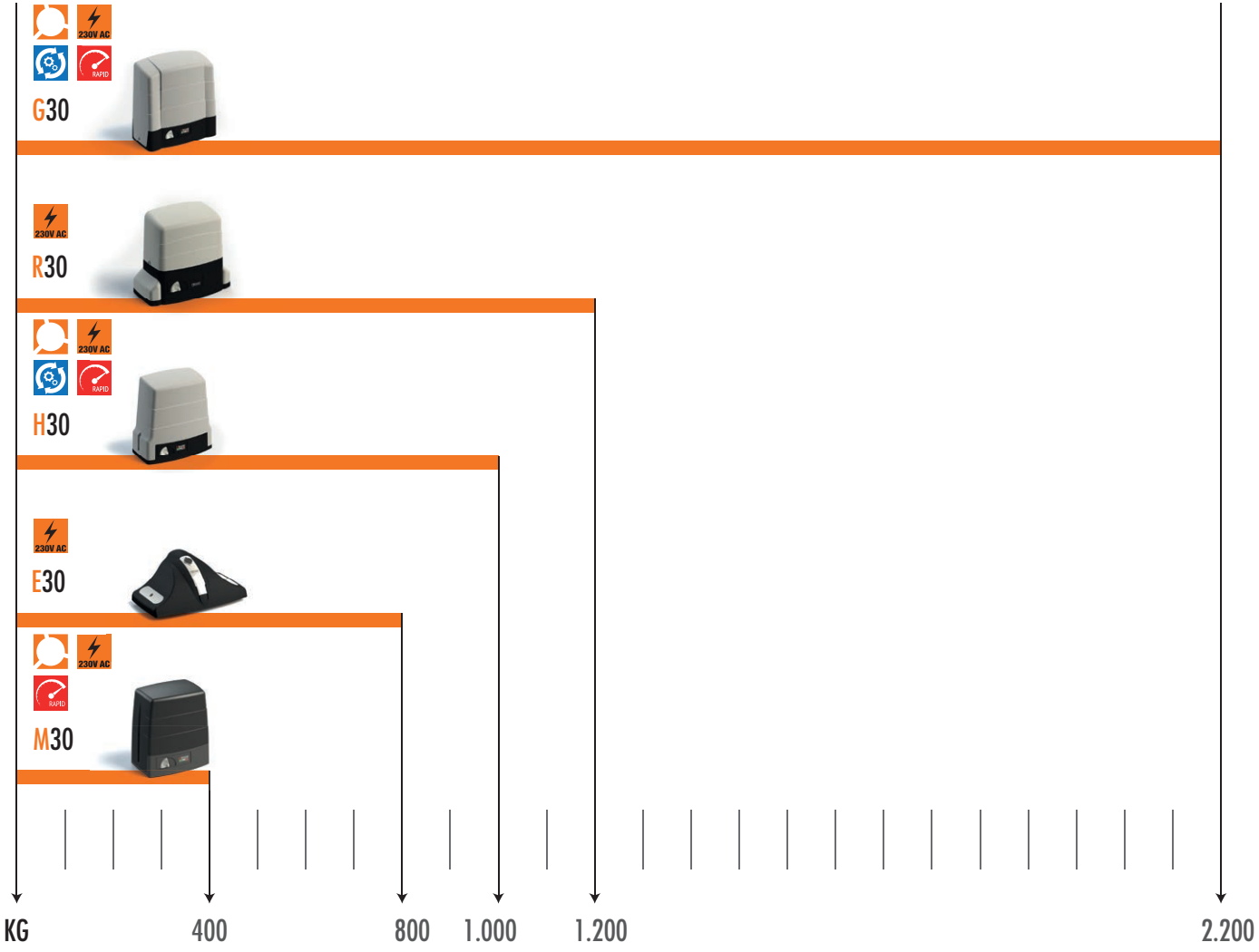

MOTORE BRUSHLESS
MOTORE 230V AC
MOTORE HIGH SPEED
MOTORE REVERSIBILE

CANCELLI SCORREVOLI

SERIE M30

Residenziale

Le automazioni ROGER TECHNOLOGY per cancelli scorrevoli sono state progettate in differenti versioni con un design unico. La serie M30 è stata studiata in base alla portata delle diverse tipologie di cancello, coprendo una gamma di cancelli fino a 400 kg.

DIMENSIONI E INSTALLAZIONE

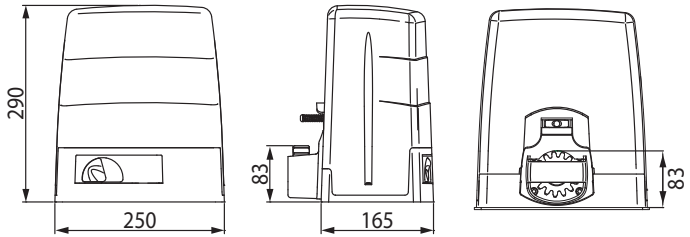

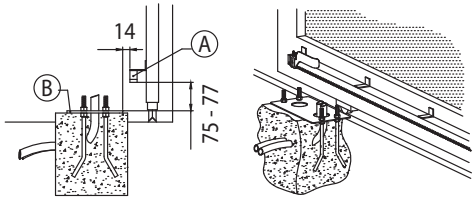

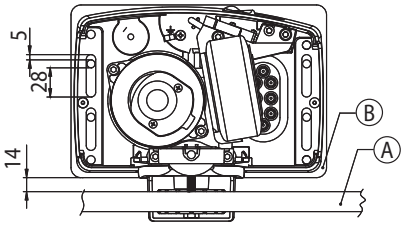

A = Cremagliera
B = Piastra di Fissaggio
(spessore 3mm)

DOVE NON SPECIFICATO, TUTTE LE DIMENSIONI SONO ESPRESSE IN MILLIMETRI

CODICE	DESCRIZIONE	NUMERO COLLI PER PALLET
BM30/304/HS	Motoriduttore elettromeccanico HIGH SPEED BRUSHLESS a bassa tensione, ad uso super intensivo, irreversibile, ideale per cancelli scorrevoli fino a 400 kg con controller digitale incorporato a bordo serie B70, con finecorsa magnetico.	44
KIT BM30/326/HS	KIT Motoriduttore elettromeccanico HIGH SPEED BRUSHLESS a bassa tensione, ad uso super intensivo, irreversibile, ideale per cancelli scorrevoli fino a 400 kg con controller digitale incorporato a bordo serie B70, con finecorsa magnetico.	44

CARATTERISTICHE		
MODELLO	BM30/304/HS	KIT BM30/326/HS
Peso MAX cancello	400 kg	400 kg
Alimentazione di linea	230V AC - 50Hz	230V AC - 50Hz
Alimentazione motore	24V	24V
Potenza nominale	125W	125W
Frequenza di utilizzo	Uso intensivo	Uso intensivo
Spinta	50 - 350N	50 - 350N
Temperatura di esercizio	-20+55°C	-20+55°C
Grado di protezione	IP44	IP44
Tipo di riduttore	Irreversibile	Irreversibile
Velocità di manovra	26 m/min (0.44 m/s)	26 m/min (0.44 m/s)
Finecorsa	Magnetico	Magnetico
Centrale di comando installata a bordo	B70/1DC	B70/1DC
Encoder	Encoder nativo digitale + encoder magnetico digitale SENSORED a 4096 PPR	Encoder nativo digitale + encoder magnetico digitale SENSORED a 4096 PPR
Tipologia ingranaggio in uscita	Z15/mod 4	Z15/mod 4
Cicli di manovra giorno (apertura/chiusura - 24 ore non stop)	500	500
Dimensioni di massima prodotto mm (L x W x H)	250 x 165 x 290	250 x 165 x 290
Peso prodotto imballato (Kg)	10,8	11,6

MOTORE BRUSHLESS
USO INTENSIVO
MOTORE REVERSIBILE
MOTORE HIGH SPEED
UTILIZZO RESIDENZIALE
UTILIZZO COMMERCIALE
UTILIZZO INDUSTRIALE
GRANDI PARCHEGGI

ROGER 230V AC

CODICE	DESCRIZIONE	NUMERO COLLI PER PALLET	
M30/324	Motoriduttore elettromeccanico 230V AC irreversibile ideale per cancelli scorrevoli fino a 400 kg con centrale di comando incorporata a bordo serie H70, encoder ottico e finecorsa magnetico.	44	
KIT M30/326	KIT Motoriduttore elettromeccanico 230V AC irreversibile ideale per cancelli scorrevoli fino a 400 kg con centrale di comando incorporata a bordo serie H70, encoder ottico e finecorsa magnetico.	44	

CARATTERISTICHE		
MODELLO	M30/324	KIT M30/326
Peso MAX cancello	400 kg	400 kg
Alimentazione di linea	230V AC - 50Hz	230V AC - 50Hz
Alimentazione motore	230V AC	230V AC
Potenza nominale	210W	210W
Frequenza di utilizzo	50%	50%
Spinta	250N	250N
Temperatura di esercizio	-20+55°C	-20+55°C
Grado di protezione	IP44	IP44
Tipo di riduttore	Irreversibile	Irreversibile
Velocità di manovra	9.5 m/min (0.16 m/s)	9.5 m/min (0.16 m/s)
Termoprotezione motore	150°C	150°C
Condensatore incorporato	12,5 µF	12,5 µF
Finecorsa	Magnetico	Magnetico
Centrale di comando installata a bordo	H70/104AC	H70/104AC
Encoder	Ottico	Ottico
Tipologia ingranaggio in uscita	Z15/mod 4	Z15/mod 4
Dimensioni di massima prodotto mm (L x W x H)	250 x 165 x 290	250 x 165 x 290
Peso prodotto imballato (Kg)	10,7	11,1

MOTORE BRUSHLESS · USO INTENSIVO · MOTORE REVERSIBILE · MOTORE HIGH SPEED · UTILIZZO RESIDENZIALE · UTILIZZO COMMERCIALE · UTILIZZO INDUSTRIALE · GRANDI PARCHEGGI

ACCESSORI INCLUSI

CODICE	DESCRIZIONE		BM30/304/HS	M30/324
KT223	Base di fissaggio completa di tiranti e viti per M30.	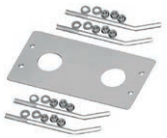	√	√
MC775	Kit finecorsa magnetico per centrale H70/103AC, H70/104AC, B70/1DC, B70/1DCHP.		√	√

ACCESSORI OPTIONAL

B71/PBX24/BOX	Inverter ibrido versione “Network Assisted” per alimentazione dell’automazione con funzione di caricabatterie attraverso il collegamento ai pannelli solari o rete fissa per alimentazione dei controller digitali Brushless a 24V DC con tensione di rete a 230V AC.		√	
B71/PBX24/BOX/115	Inverter ibrido versione “Network Assisted” per alimentazione dell’automazione con funzione di caricabatterie attraverso il collegamento ai pannelli solari o rete fissa per alimentazione dei controller digitali Brushless a 24V DC con tensione di rete a 115V AC.		√	
B71/PBX/BOX	Inverter ibrido versione “Full Solar” per alimentazione dell’automazione con funzione di caricabatterie attraverso il collegamento ai pannelli solari per alimentazione dei controller digitali Brushless.		√	
KT220	Piastra di fissaggio rialzata per serie M30 (+3 cm).		√	√
GA550	Cremagliera in acciaio 22x22x1000 zincata modulo 4.		√	√
GA551	Cremagliera in acciaio 30x12x1000 zincata modulo 4 completa di distanziali e viti.		√	√
GA554	Confezione da 6 distanziali (2,5 cm) con viti.		√	√
GA557	Cremagliera Roger Technology in nylon modulo 4 a 6 attacchi L.1000.		√	√
R99/C/001AL	Tabella segnaletica "Automatic Opening". Versione in alluminio.		√	√
R99/C/001	Tabella segnaletica "Automatic Opening".		√	√

Tabella Compatibilità con Serie M30

CODICI	RADIOCOMANDI & RADIORICEVENTI	FOTOCELLULE																LAMPEGGIANTI & ANTENNE						SELETTORI A CHIAVE	SELETTORI A TASTIERINO	COLONNINE									
MOTORI	PER TUTTI I MODELLI (ESCLUSO R93/RX12A/I)	R90/F2ES	R90/F4ES	G90/F2ES	G90/F4ES	G90/F2ES/TRIX/TX	G90/F2ES/TRIX/RX	G90/F4ES/TRIX/TX	G90/F4ES/TRIX/RX	G90/F2ESI	G90/F4ESI	M90/F2ES	M90/F4ES	M90/F2ESO	M90/F4ESO	T90/F2S	T90/F4S	FIFTHY/24	FIFTHY/230	R92/LED24	R92/LED230	R91/AN1/LR1	R91/AN1/P1	PER TUTTI I MODELLI	PER TUTTI I MODELLI	CFT500	CFT501	TRIX50	TRIX100	TRIX50/G90	TRIX100/G90	CRA50	CRA100	CRA50/M90	CRA100/M90
BM30/304/HS	√		√		√			√	√		√		√		√		√	√		√		√	√	√	√	√	√	√	√	√	√	√	√	√	√
KIT BM30/326/HS	√		√		√			√	√		√		√		√		√	√		√		√	√	√	√	√	√	√	√	√	√	√	√	√	√

MOTORI	RADIOCOMANDI & RADIORICEVENTI	FOTOCELLULE																LAMPEGGIANTI & ANTENNE						SELETTORI A CHIAVE	SELETTORI A TASTIERINO	COLONNINE									
M30/324	√	√	√	√	√	√	√	√	√	√	√	√	√	√	√	√	√		√		√	√	√	√	√	√	√	√	√	√	√	√	√	√	√
KIT M30/326	√	√	√	√	√	√	√	√	√	√	√	√	√	√	√	√	√		√		√	√	√	√	√	√	√	√	√	√	√	√	√	√	√
VEDI PAGINA	194 - 192	200																198						212	205	216									

SCHEMA DI INSTALLAZIONE - SERIE M30

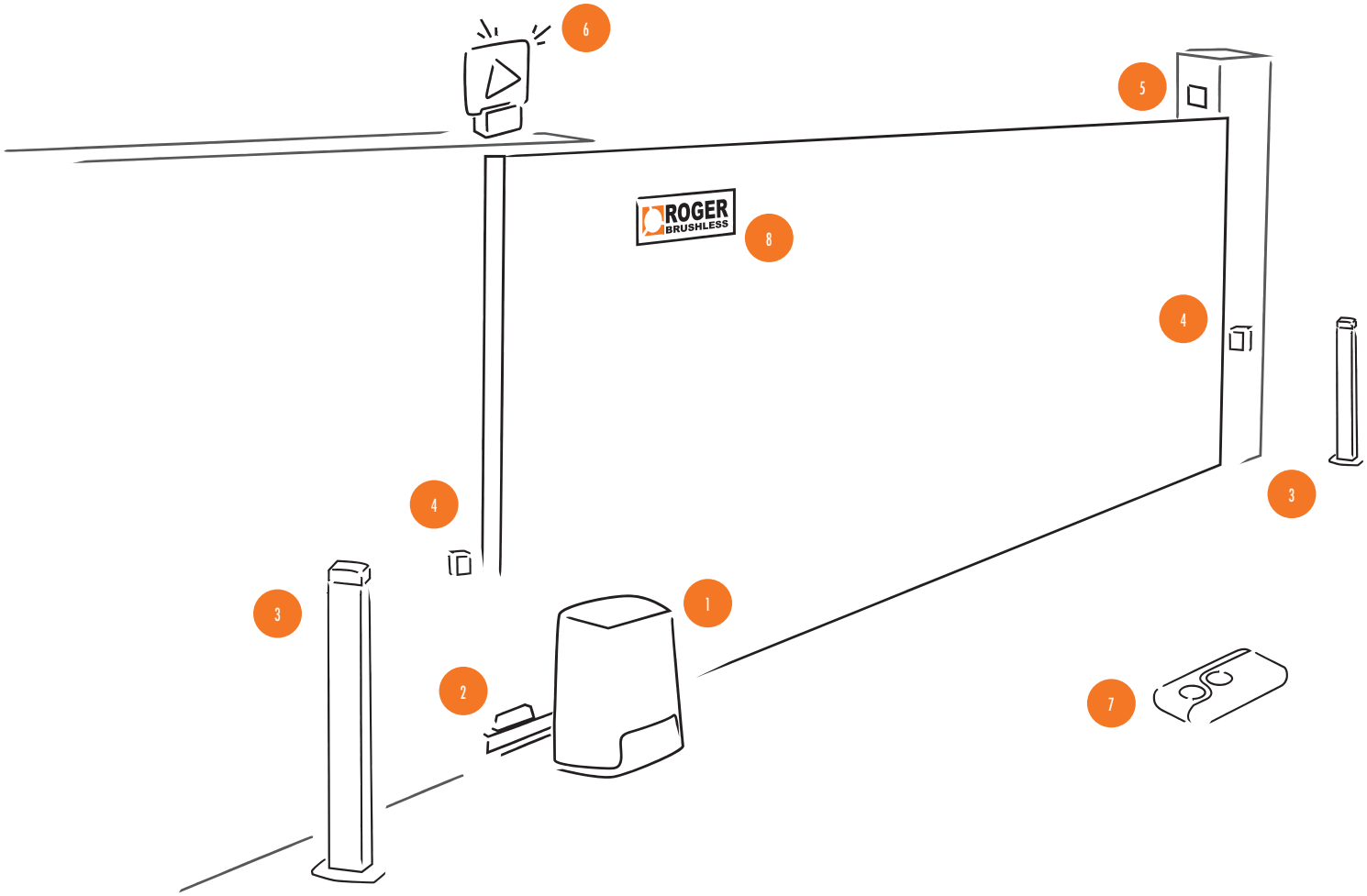

ELEMENTI IMPIANTO TIPO

1. Motoriduttore scorrevole con scheda di controllo a bordo
2. Finecorsa meccanico o magnetico
3. Colonnina fotocellule
4. Coppia di fotocellule
5. Selettori di comando a chiave o tastierino
6. Lampeggiante a LED con antenna integrata
7. Radiocomandi a codice fisso o rolling code
8. Tabella segnaletica

KIT BM30 M30

Residenziale

ROGER BRUSHLESS

CODICE	DESCRIZIONE	NUMERO COLLI PER PALLET	
KIT BM30/326/HS	KIT Motoriduttore elettromeccanico HIGH SPEED BRUSHLESS a bassa tensione, ad uso super intensivo, irreversibile, ideale per cancelli scorrevoli fino a 400 kg con controller digitale incorporato a bordo serie B70, con finecorsa magnetico.	44	

ROGER 230V AC

CODICE	DESCRIZIONE	NUMERO COLLI PER PALLET	
KIT M30/326	KIT Motoriduttore elettromeccanico 230V AC irreversibile ideale per cancelli scorrevoli fino a 400 kg con centrale di comando incorporata a bordo serie H70, encoder ottico e finecorsa magnetico.	44	

COMPOSIZIONE KIT

	PESO	MOTORE	RADIO RICEVENTI	RADIOCOMANDI	FOTOCELLULE	LAMPEGGIANTI E ANTENNE	TABELLE SEGNALETICHE	ACCESSORI INCLUSI	ACC. STANDARD
	400 kg	BM30/304/HS - 1pz	H93/RX20/I - 1pz	SYNUS/2 - 2pz	R90/F4ES - 1pz	FIFTHY/24 - 1pz	R99/C/001 - 1pz	KT223 MC775	VEDI PAGINA 19

COMPOSIZIONE KIT

	PESO	MOTORE	RADIO RICEVENTI	RADIOCOMANDI	FOTOCELLULE	LAMPEGGIANTI E ANTENNE	TABELLE SEGNALETICHE	ACCESSORI INCLUSI	ACC. STANDARD
	400 kg	M30/324 - 1pz	H93/RX20/I - 1pz	T80/TX2 - 2pz	R90/F2ES - 1pz	FIFTHY/230 - 1pz	R99/C/001 - 1pz	KT223 MC775	VEDI PAGINA 19

SERIE H30

Residenziale

Commerciale

Industriale

Le automazioni ROGER TECHNOLOGY per cancelli scorrevoli sono state progettate in differenti versioni con un design unico. La serie H30 è stata studiata in base alla portata delle diverse tipologie di cancello, coprendo una gamma di cancelli fino a 1000 kg.

DIMENSIONI E INSTALLAZIONE

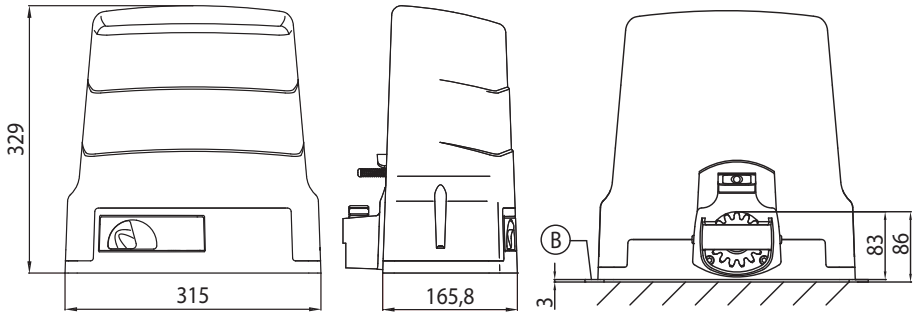

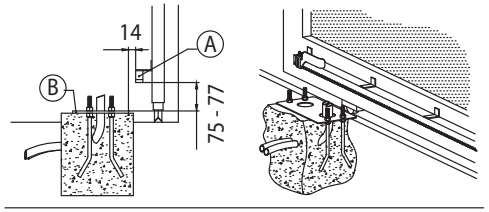

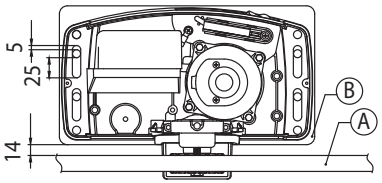

A = Cremagliera
B = Piastra di Fissaggio
(spessore 3mm)

DOVE NON SPECIFICATO, TUTTE LE DIMENSIONI SONO ESPRESSE IN MILLIMETRI

CODICE	DESCRIZIONE	NUMERO COLLI PER PALLET	
BH30/604/HS	Motoriduttore elettromeccanico HIGH SPEED BRUSHLESS a bassa tensione, ad uso super intensivo, con encoder nativo a bordo, irreversibile, ideale per cancelli scorrevoli fino a 600 kg con controller digitale incorporato a bordo serie B70, con finecorsa magnetico.	44	
BH30/804	Motoriduttore elettromeccanico BRUSHLESS a bassa tensione, ad uso super intensivo, con encoder nativo a bordo, irreversibile, ideale per cancelli scorrevoli fino a 1000 kg con controller digitale incorporato a bordo serie B70, con finecorsa magnetico.	44	
BH30/804/R	Motoriduttore elettromeccanico BRUSHLESS a bassa tensione, ad uso super intensivo, con encoder nativo a bordo, reversibile, ideale per cancelli scorrevoli fino a 800 kg con controller digitale incorporato a bordo serie B70, con finecorsa magnetico.	44	
KIT BH30/606/HS	KIT Motoriduttore elettromeccanico HIGH SPEED BRUSHLESS a bassa tensione, ad uso super intensivo, con encoder nativo a bordo, irreversibile, ideale per cancelli scorrevoli fino a 600 kg con controller digitale incorporato a bordo serie B70, con finecorsa magnetico.	44	
KIT BH30/806	KIT Motoriduttore elettromeccanico BRUSHLESS a bassa tensione, ad uso super intensivo, con encoder nativo a bordo, irreversibile, ideale per cancelli scorrevoli fino a 1000 kg con controller digitale incorporato a bordo serie B70, con finecorsa magnetico.	44	

MOTORE BRUSHLESS
USO INTENSIVO
MOTORE REVERSIBILE
MOTORE HIGH SPEED
UTILIZZO RESIDENZIALE
UTILIZZO COMMERCIALE
UTILIZZO INDUSTRIALE
GRANDI PARCHEGGI

CARATTERISTICHE

MODELLO	BH30/604/HS	BH30/804
Peso MAX cancello	600 kg	1000 kg
Alimentazione di linea	230V AC - 50Hz	230V AC - 50Hz
Alimentazione motore	24V	24V
Potenza nominale	130W	200W
Frequenza di utilizzo	Uso intensivo	Uso intensivo
Spinta	50 - 500N	50 - 1000N
Temperatura di esercizio	-20+55°C	-20+55°C
Grado di protezione	IP44	IP44
Tipo di riduttore	Irreversibile	Irreversibile
Velocità di manovra	26 m/min (0.4 m/s)	12 m/min (0.20 m/s)
Finecorsa	Magnetico	Magnetico
Centrale di comando installata a bordo	B70/1DC	B70/1DC
Encoder	Encoder nativo digitale + encoder magnetico digitale SENSORED a 4096 PPR	Encoder nativo digitale + encoder magnetico digitale SENSORED a 4096 PPR
Batteria di emergenza	Opzionale 2 batterie interne da 12V a 1,2AH - Opzionale 2 batterie esterne da 12V a 4,5AH.	Opzionale 2 batterie interne da 12V a 1,2AH - Opzionale 2 batterie esterne da 12V a 4,5AH.
Tipologia ingranaggio in uscita	Z15/mod 4	Z15/mod 4
Cicli di manovra giorno (apertura/chiusura - 24 ore non stop)	800	1300
Dimensioni di massima prodotto mm (L x W x H)	315 x 165,8 x 329	315 x 165,8 x 329
Peso prodotto imballato (Kg)	12,5	12,6

MOTORE BRUSHLESS · USO INTENSIVO · MOTORE REVERSIBILE · MOTORE HIGH SPEED · UTILIZZO RESIDENZIALE · UTILIZZO COMMERCIALE · UTILIZZO INDUSTRIALE · GRANDI PARCHEGGI

BH30/804/R	KIT BH30/606/HS	KIT BH30/806
800 kg	600 kg	1000 kg
230V AC - 50Hz	230V AC - 50Hz	230V AC - 50Hz
24V	24V	24V
140W	130W	200W
Uso intensivo	Uso intensivo	Uso intensivo
60 - 600N	50 - 500N	50 - 1000N
-20+55°C	-20+55°C	-20+55°C
IP44	IP44	IP44
Reversibile	Irreversibile	Irreversibile
18 m/min (0.30 m/s)	26 m/min (0.4 m/s)	12 m/min (0.20 m/s)
Magnetico	Magnetico	Magnetico
B70/1DC	B70/1DC	B70/1DC
Encoder nativo digitale + encoder magnetico digitale SENSORED a 4096 PPR	Encoder nativo digitale + encoder magnetico digitale SENSORED a 4096 PPR	Encoder nativo digitale + encoder magnetico digitale SENSORED a 4096 PPR
Opzionale 2 batterie interne da 12V a 1,2AH - Opzionale 2 batterie esterne da 12V a 4,5AH.	Opzionale 2 batterie interne da 12V a 1,2AH - Opzionale 2 batterie esterne da 12V a 4,5AH.	Opzionale 2 batterie interne da 12V a 1,2AH - Opzionale 2 batterie esterne da 12V a 4,5AH.
Z15/mod 4	Z15/mod 4	Z15/mod 4
1000	800	1300
315 x 165,8 x 329	315 x 165,8 x 329	315 x 165,8 x 329
12,6	13	13,1

ROGER 230V AC

CODICE	DESCRIZIONE	NUMERO COLLI PER PALLET	
H30/644	Motoriduttore elettromeccanico 230V AC irreversibile ideale per cancelli scorrevoli fino a 600 kg con centrale di comando incorporata a bordo serie H70, encoder ottico e finecorsa magnetico.	44	
KIT H30/646	KIT Motoriduttore elettromeccanico 230V AC irreversibile ideale per cancelli scorrevoli fino a 600 kg con centrale di comando incorporata a bordo serie H70, encoder ottico e finecorsa magnetico.	44	

CARATTERISTICHE		
MODELLO	H30/644	KIT H30/646
Peso MAX cancello	600 kg	600 kg
Alimentazione di linea	230V AC - 50Hz	230V AC - 50Hz
Alimentazione motore	230V AC	230V AC
Potenza nominale	240W	240W
Frequenza di utilizzo	50%	50%
Spinta	300N	300N
Temperatura di esercizio	-20+55°C	-20+55°C
Grado di protezione	IP44	IP44
Tipo di riduttore	Irreversibile	Irreversibile
Velocità di manovra	9.5 m/min (0.16 m/s)	9.5 m/min (0.16 m/s)
Termoprotezione motore	150°C	150°C
Condensatore incorporato	12,5 µF	12,5 µF
Finecorsa	Magnetico	Magnetico
Centrale di comando installata a bordo	H70/104AC	H70/104AC
Encoder	Ottico	Ottico
Tipologia ingranaggio in uscita	Z15/mod 4	Z15/mod 4
Dimensioni di massima prodotto mm (L x W x H)	315 x 165,8 x 329	315 x 165,8 x 329
Peso prodotto imballato (Kg)	11,8	12,3

MOTORE BRUSHLESS · USO INTENSIVO · MOTORE REVERSIBILE · MOTORE HIGH SPEED · UTILIZZO RESIDENZIALE · UTILIZZO COMMERCIALE · UTILIZZO INDUSTRIALE · GRANDI PARCHEGGI

ACCESSORI INCLUSI

CODICE	DESCRIZIONE		BH30/604/HS	BH30/804/R	BH30/804	H30/644
KT214	Base di fissaggio completa di tiranti e viti per serie H30.	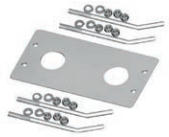	√	√	√	√
MC775	Kit finecorsa magnetico per centrale H70/103AC, H70/104AC, B70/1DC, B70/1DCHP.	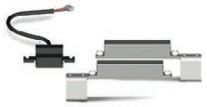	√	√	√	√

ACCESSORI OPTIONAL

CODICE	DESCRIZIONE	FOTO / PREZZO EURO	BH30/604/HS	BH30/804	BH30/804/R	H30/644
B71/BC	Scheda carica batterie per controller digitali Brushless B70/1DC.		√	√	√	
BT12V12	Batteria 12V 1.2 Ah (1 pz).		√	√	√	
BT12V45	Batteria 12V 4.5 Ah (1 pz).		√	√	√	
B71/PBX24/BOX	Inverter ibrido versione "Network Assisted" per alimentazione dell'automazione con funzione di caricabatterie attraverso il collegamento ai pannelli solari o rete fissa per alimentazione dei controller digitali Brushless a 24V DC con tensione di rete a 230V AC.		√	√	√	
B71/PBX24/BOX/115	Inverter ibrido versione "Network Assisted" per alimentazione dell'automazione con funzione di caricabatterie attraverso il collegamento ai pannelli solari o rete fissa per alimentazione dei controller digitali Brushless a 24V DC con tensione di rete a 115V AC.		√	√	√	
B71/PBX/BOX	Inverter ibrido versione "Full Solar" per alimentazione dell'automazione con funzione di caricabatterie attraverso il collegamento ai pannelli solari per alimentazione dei controller digitali Brushless.		√	√	√	
KT214/SC	Piastra di adattamento completa di tiranti e viti per serie H30.		√	√	√	√
KT214/SF	Piastra di adattamento completa di tiranti e viti per serie H30.		√	√	√	√
KT214/SN	Piastra di adattamento completa di tiranti e viti per serie H30.		√	√	√	√
KT221	Piastra di fissaggio rialzata per serie H30 (+3,5 cm).		√	√	√	√
HT418	Box esterno senza batterie, per batterie BT12V45 da 4,5 Ah.		√	√	√	
HT421	Box esterno senza batterie, per batterie BT12V45 (4,5 Ah), BT12V70 (7 Ah) e BT12V120 (12 Ah), fino a un massimo di 3 batterie.		√	√	√	
GA550	Cremagliera in acciaio 22x22x1000 zincata modulo 4.		√	√	√	√
GA551	Cremagliera in acciaio 30x12x1000 zincata modulo 4 completa di distanziali e viti.		√	√	√	√
GA554	Confezione da 6 distanziali (2,5 cm) con viti.		√	√	√	√
GA557	Cremagliera Roger Technology in nylon modulo 4 a 6 attacchi L.1000.		√	√	√	√
LT330	Kit per trasmissione a catena per serie H30 - BH30.		√	√	√	√
LT334	Spezzone catena 1/2" X 5/16" da 5 metri per LT330 completo di giunto.		√	√	√	√
R99/C/001AL	Tabella segnaletica "Automatic Opening". Versione in alluminio.		√	√	√	√
R99/C/001	Tabella segnaletica "Automatic Opening".		√	√	√	√

Tabella Compatibilità con Serie H30

CODICI	RADIOCOMANDI & RADIORICEVENTI	FOTOCELLULE																LAMPEGGIANTI & ANTENNE						SELETTORI A CHIAVE	SELETTORI A TASTIERINO	COLONNINE									
MOTORI	PER TUTTI I MODELLI (ESCLUSO R93/ RX12A/I)	R90/F2ES	R90/F4ES	G90/F2ES	G90/F4ES	G90/F2ES/TRIX/TX	G90/F2ES/TRIX/RX	G90/F4ES/TRIX/TX	G90/F4ES/TRIX/RX	G90/F2ESI	G90/F4ESI	M90/F2ES	M90/F4ES	M90/F2ESO	M90/F4ESO	T90/F2S	T90/F4S	FIFTHY/24	FIFTHY/230	R92/LED24	R92/LED230	R91/AN1/LR1	R91/AN1/P1	PER TUTTI I MODELLI	PER TUTTI I MODELLI	CFT500	CFT501	TRIX50	TRIX100	TRIX50/G90	TRIX100/G90	CRA50	CRA100	CRA50/M90	CRA100/M90
BH30/604/HS	√		√		√			√	√		√		√	√	√		√	√		√		√	√	√	√	√	√	√	√	√	√	√	√	√	√
BH30/804	√		√		√			√	√		√		√	√	√		√	√		√		√	√	√	√	√	√	√	√	√	√	√	√	√	√
BH30/804/R	√		√		√			√	√		√		√	√	√		√	√		√		√	√	√	√	√	√	√	√	√	√	√	√	√	√
KIT BH30/605/HS	√		√		√			√	√		√		√	√	√		√	√		√		√	√	√	√	√	√	√	√	√	√	√	√	√	√
KIT BH30/606/HS	√		√		√			√	√		√		√	√	√		√	√		√		√	√	√	√	√	√	√	√	√	√	√	√	√	√
KIT BH30/805	√		√		√			√	√		√		√	√	√		√	√		√		√	√	√	√	√	√	√	√	√	√	√	√	√	√
KIT BH30/806	√		√		√			√	√		√		√	√	√		√	√		√		√	√	√	√	√	√	√	√	√	√	√	√	√	√

MOTORI	RADIOCOMANDI & RADIORICEVENTI	FOTOCELLULE																LAMPEGGIANTI & ANTENNE						SELETTORI A CHIAVE	SELETTORI A TASTIERINO	COLONNINE									
H30/644	√	√	√	√	√	√	√	√	√	√	√	√	√	√	√	√	√		√		√	√	√	√	√	√	√	√	√	√	√	√	√	√	√
KIT H30/645	√	√	√	√	√	√	√	√	√	√	√	√	√	√	√	√	√		√		√	√	√	√	√	√	√	√	√	√	√	√	√	√	√
KIT H30/646	√	√	√	√	√	√	√	√	√	√	√	√	√	√	√	√	√		√		√	√	√	√	√	√	√	√	√	√	√	√	√	√	√
VEDI PAGINA	194 - 192	200																198						212	205	216									

SCHEMA DI INSTALLAZIONE - SERIE H30

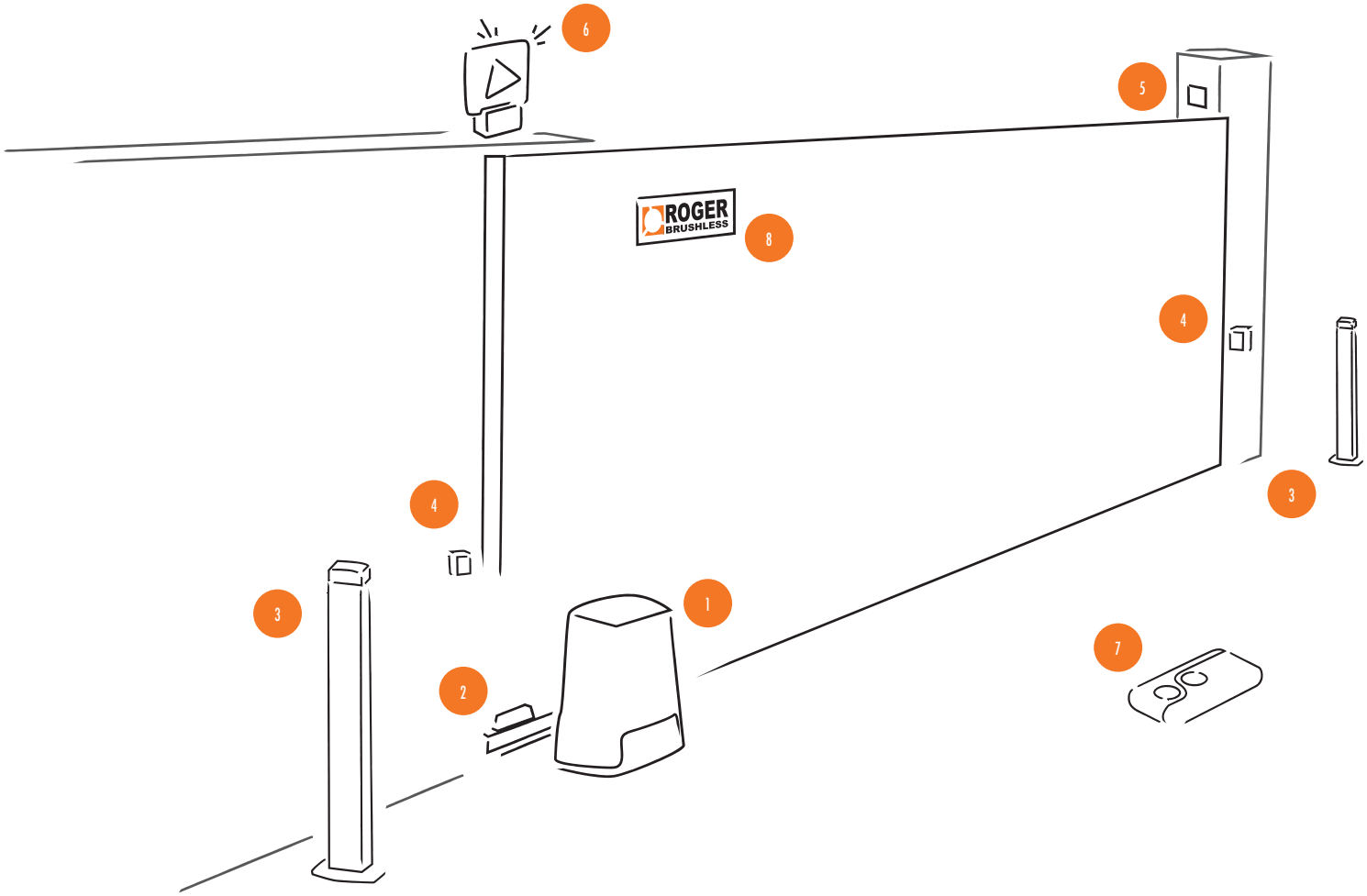

ELEMENTI IMPIANTO TIPO

1. Motoriduttore scorrevole con scheda di controllo a bordo
2. Finecorsa meccanico o magnetico
3. Colonnina fotocellule
4. Coppia di fotocellule
5. Selettori di comando a chiave o tastierino
6. Lampeggiante a LED con antenna integrata
7. Radiocomandi a codice fisso o rolling code
8. Tabella segnaletica

PRODOTTO IN ITALIA,
PENSATO PER IL PIANETA TERRA

ROGER BRUSHLESS

CREATIVITÀ E DESIGN

SVILUPPO INTERNO

PROTOTIPAZIONE INTERNA

PROGETTAZIONE STAMPI

PRODUZIONE MECCANICA

PRODUZIONE INGRANAGGI

PRODUZIONE INTERNA MOTORI ANALOGICI

PRODUZIONE INTERNA MOTORI BRUSHLESS

ASSEMBLAGGIO INTERNO

ENGINEERING ED ELETTRONICA

SOFTWARE DI CONTROLLO

TEST & QUALITY MANAGEMENT

KIT BH30

ROGER BRUSHLESS

CODICE	DESCRIZIONE	NUMERO COLLI PER PALLET	
KIT BH30/606/HS	KIT Motoriduttore elettromeccanico HIGH SPEED BRUSHLESS a bassa tensione, ad uso super intensivo, con encoder nativo a bordo, irreversibile, ideale per cancelli scorrevoli fino a 600 kg con controller digitale incorporato a bordo serie B70, con finecorsa magnetico.	44	
KIT BH30/806	KIT Motoriduttore elettromeccanico BRUSHLESS a bassa tensione, ad uso super intensivo, con encoder nativo a bordo, irreversibile, ideale per cancelli scorrevoli fino a 1000 kg con controller digitale incorporato a bordo serie B70, con finecorsa magnetico.	44	

COMPOSIZIONE KIT

	PESO	MOTORE	RADIO RICEVENTI	RADIOCOMANDI	FOTOCELLULE	LAMPEGGIANTI E ANTENNE	TABELLE SEGNALETICHE	ACCESSORI INCLUSI	ACC. STANDARD
	600 kg	BH30/604/HS - 1pz	H93/RX224/L - 1pz	SYNUS/2 - 2pz	R90/F4FS - 1pz	FIFTHY/24 - 1pz	R99/C/001 - 1pz	KT214 MC775	VEDI PAGINA 29
	1000 kg	BH30/804 - 1pz	H93/RX224/L - 1pz	SYNUS/2 - 2pz	R90/F4FS - 1pz	FIFTHY/24 - 1pz	R99/C/001 - 1pz	KT214 MC775	VEDI PAGINA 29

KIT H30

Residenziale

Commerciale

ROGER 230V AC

CODICE	DESCRIZIONE	NUMERO COLLI PER PALLET	
KIT H30/646	KIT Motoriduttore elettromeccanico 230V AC irreversibile ideale per cancelli scorrevoli fino a 600 kg con centrale di comando incorporata a bordo serie H70, encoder ottico e finecorsa magnetico.	44	

COMPOSIZIONE KIT

	PESO	MOTORE	RADIO RICEVENTI	RADIOCOMANDI	FOTOCELLULE	LAMPEGGIANTI E ANTENNE	TABELLE SEGNALETICHE	ACCESSORI INCLUSI	ACC. STANDARD
	600 kg	H30/644 - 1pz	H93/RX22A/I - 1pz	T80/TX2 - 2pz	R90/F2ES - 1pz	FIFTHY/230 - 1pz	R99/C/001 - 1pz	KT214 MC775	VEDI PAGINA 29

SERIE R30

Residenziale

Commerciale

Industriale

ROGER TECHNOLOGY

Le automazioni ROGER TECHNOLOGY per cancelli scorrevoli sono state progettate in differenti versioni con un design unico. La serie R30 è stata studiata in base alla portata delle diverse tipologie di cancello, coprendo una gamma di cancelli fino a 1200 kg.

DIMENSIONI E INSTALLAZIONE

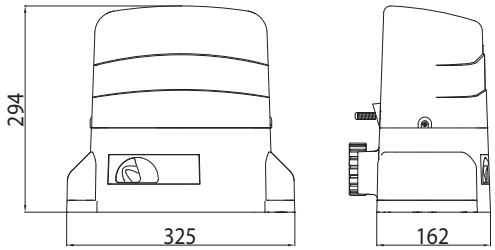

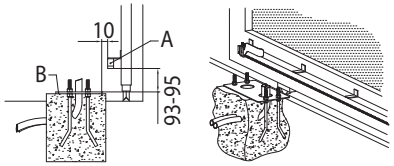

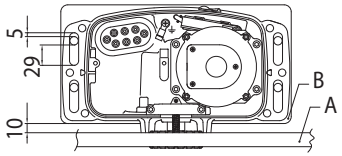

A = Cremagliera
B = Piastra di Fissaggio
(spessore 3mm)

DOVE NON SPECIFICATO, TUTTE LE DIMENSIONI SONO ESPRESSE IN MILLIMETRI

ROGER 230V AC

CODICE	DESCRIZIONE	NUMERO COLLI PER PALLET	
R30/804	Motoriduttore elettromeccanico 230V AC irreversibile ideale per cancelli scorrevoli fino a 800 kg con centrale di comando incorporata a bordo serie H70, encoder ottico e finecorsa magnetico.	44	
R30/1204	Motoriduttore elettromeccanico 230V AC irreversibile ideale per cancelli scorrevoli fino a 1200 kg con centrale di comando incorporata a bordo serie H70, encoder ottico e finecorsa magnetico.	44	
KIT R30/806	KIT Motoriduttore elettromeccanico 230V AC irreversibile ideale per cancelli scorrevoli fino a 800 kg con centrale di comando incorporata a bordo serie H70, encoder ottico con finecorsa magnetico.	44	

CARATTERISTICHE

MODELLO	R30/804	R30/1204	KIT R30/806
Peso MAX cancello	800 kg	1200 kg	800 kg
Alimentazione di linea	230V AC - 50Hz	230V AC - 50Hz	230V AC - 50Hz
Alimentazione motore	230V AC	230V AC	230V AC
Potenza nominale	350W	420W	350W
Frequenza di utilizzo	50%	50%	50%
Spinta	500N	800N	500N
Temperatura di esercizio	-20+55°C	-20+55°C	-20+55°C
Grado di protezione	IP44	IP44	IP44
Tipo di riduttore	Irreversibile	Irreversibile	Irreversibile
Velocità di manovra	9.5 m/min (0.16 m/s)	9.5 m/min (0.16 m/s)	9.5 m/min (0.16 m/s)
Termoprotezione motore	150°C	150°C	150°C
Condensatore incorporato	15 µF	18 µF	15 µF
Finecorsa	Magnetico	Magnetico	Magnetico
Centrale di comando installata a bordo	H70/104AC	H70/104AC	H70/104AC
Encoder	Ottico	Ottico	Ottico
Tipologia ingranaggio in uscita	Z17/mod 4	Z17/mod 4	Z17/mod 4
Dimensioni di massima prodotto mm (L x W x H)	325 x 162 x 294	325 x 162 x 294	325 x 162 x 294
Peso prodotto imballato (Kg)	15,4	16,7	16

ACCESSORI INCLUSI

CODICE	DESCRIZIONE		R30/804	R30/1204
KT210	Base di fissaggio completa di tiranti e viti per serie R30.	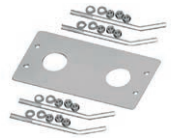	√	√
MC775	Kit finecorsa magnetico per centrale H70/103AC, H70/104AC, B70/1DC, B70/1DCHP.	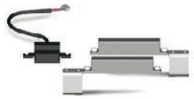	√	√

ACCESSORI OPTIONAL

KT211	Coppia di angolari laterali completi di viti.		√	√
KT212	Piastra di fissaggio rialzata per serie R30 (+3,5 cm).		√	√
GA550	Cremagliera in acciaio 22x22x1000 zincata modulo 4.		√	√
GA551	Cremagliera in acciaio 30x12x1000 zincata modulo 4 completa di distanziali e viti.		√	√
GA554	Confezione da 6 distanziali (2,5 cm) con viti.		√	√
GA557	Cremagliera Roger Technology in nylon modulo 4 a 6 attacchi L.1000.		√	√
LT328	Pignone Z17 mod. 4 spessore maggiorato H.38 per serie R30 - G30 - E30 (escluso BG30/1504/HS).		√	√
R99/C/001AL	Tabella segnaletica "Automatic Opening". Versione in alluminio.		√	√
R99/C/001	Tabella segnaletica "Automatic Opening".		√	√

Tabella Compatibilità con Serie R30

CODICI	RADIOCOMANDI & RADIORICEVENTI	FOTOCELLULE																LAMPEGGIANTI & ANTENNE						SELETTORI A CHIAVE	SELETTORI A TASTIERINO	COLONNINE									
MOTORI	PER TUTTI I MODELLI (ESCLUSO R93/RX12A/I)	R90/F2ES	R90/F4ES	G90/F2ES	G90/F4ES	G90/F2ES/TRIX/TX	G90/F2ES/TRIX/RX	G90/F4ES/TRIX/TX	G90/F4ES/TRIX/RX	G90/F2ESI	G90/F4ESI	M90/F2ES	M90/F4ES	M90/F2ESO	M90/F4ESO	T90/F2S	T90/F4S	FIFTHY/24	FIFTHY/230	R92/LED24	R92/LED230	R91/AN1/LR1	R91/AN1/P1	PER TUTTI I MODELLI	PER TUTTI I MODELLI	CFT500	CFT501	TRIX50	TRIX100	TRIX50/G90	TRIX100/G90	CRA50	CRA100	CRA50/M90	CRA100/M90
R30/804	√	√	√	√	√	√	√	√	√	√	√	√	√	√	√	√	√		√		√	√	√	√	√	√	√	√	√	√	√	√	√	√	√
R30/1204	√	√	√	√	√	√	√	√	√	√	√	√	√	√	√	√	√		√		√	√	√	√	√	√	√	√	√	√	√	√	√	√	√
KIT R30/806	√	√	√	√	√	√	√	√	√	√	√	√	√	√	√	√	√		√		√	√	√	√	√	√	√	√	√	√	√	√	√	√	√
VEDI PAGINA	194 - 192	200																198						212	205	216									

SCHEMA DI INSTALLAZIONE - SERIE R30

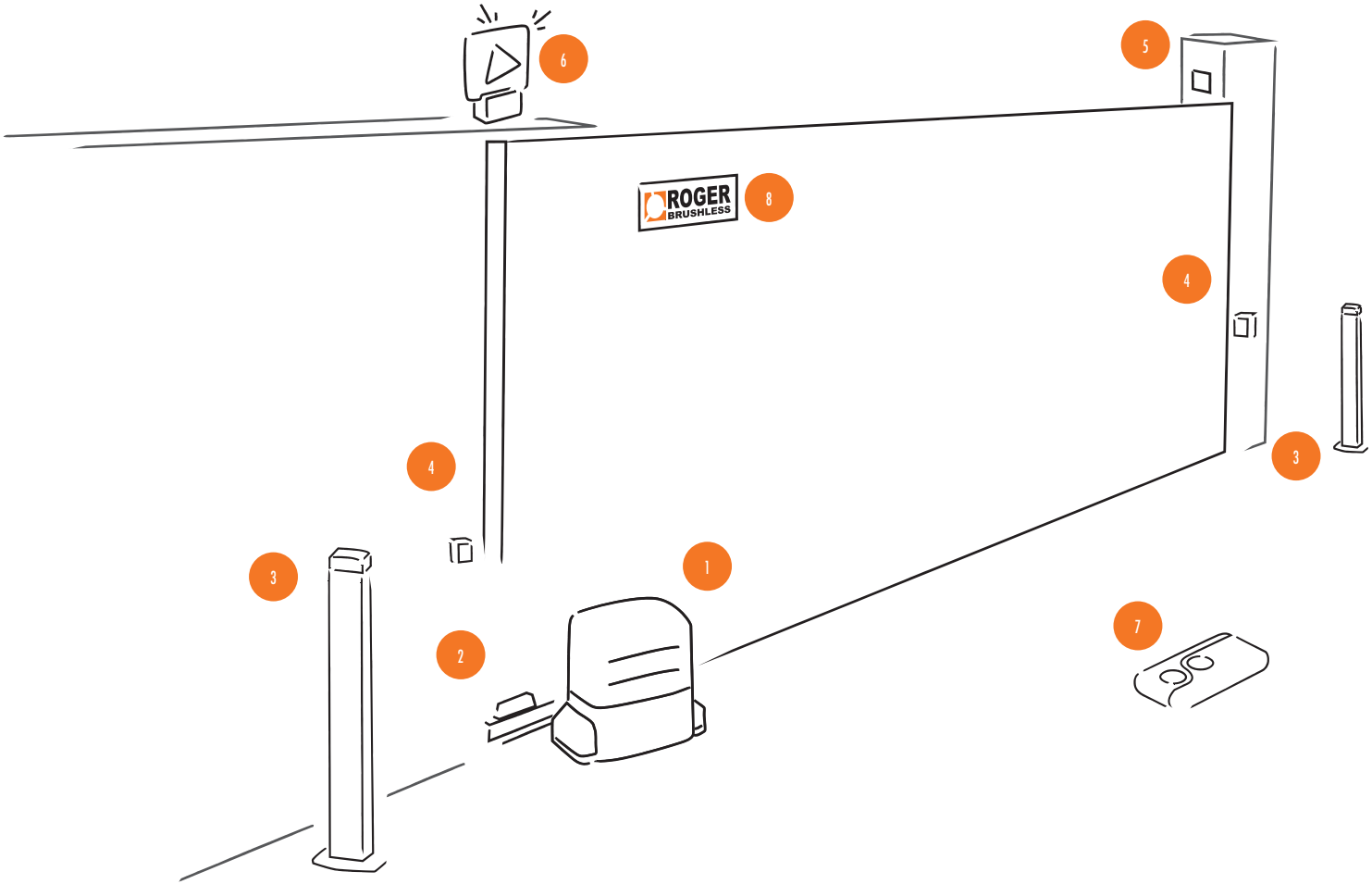

ELEMENTI IMPIANTO TIPO

1. Motoriduttore scorrevole con scheda di controllo a bordo
2. Finecorsa meccanico o magnetico
3. Colonnina fotocellule
4. Coppia di fotocellule
5. Selettori di comando a chiave o tastierino
6. Lampeggiante a LED con antenna integrata
7. Radiocomandi a codice fisso o rolling code
8. Tabella segnaletica

KIT R30

Residenziale

Commerciale

ROGER 230V AC

CODICE	DESCRIZIONE	NUMERO COLLI PER PALLET	
KIT R30/806	KIT Motoriduttore elettromeccanico 230V AC irreversibile ideale per cancelli scorrevoli fino a 800 kg con centrale di comando incorporata a bordo serie H70, encoder ottico con finecorsa magnetico.	44	

COMPOSIZIONE KIT

	PESO	MOTORE	RADIO RICEVENTI	RADIOCOMANDI	FOTOCELLULE	LAMPEGGIANTI E ANTENNE	TABELLE SEGNALETICHE	ACCESSORI INCLUSI	ACC. STANDARD
	800 kg	R30/804 - 1pz	H93/RX22A/I - 1pz	T80/TX2 - 2pz	R90/F2ES - 1pz	FIFTHY/230 - 1pz	R99/C/001 - 1pz	MC775 KT210	VEDI PAGINA 41

SERIE G30

Commerciale

Industriale

ROGER TECHNOLOGY

Le automazioni ROGER TECHNOLOGY per cancelli scorrevoli sono state progettate in differenti versioni con un design unico. La serie G30 è stata studiata in base alla portata delle diverse tipologie di cancello, coprendo una gamma di cancelli da 1000 kg fino ai 2200 kg.

DIMENSIONI E INSTALLAZIONE

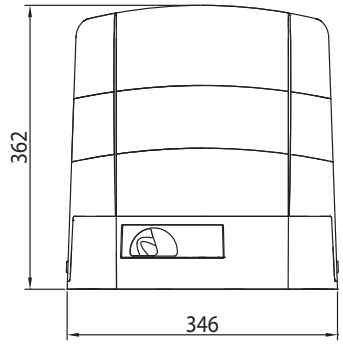

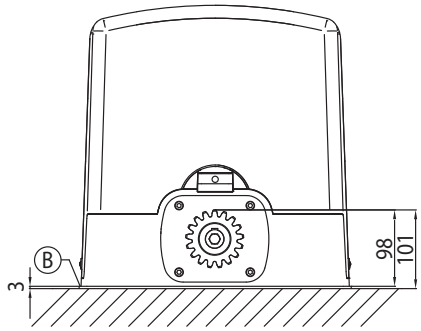

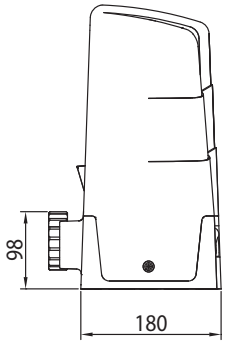

FIG.1

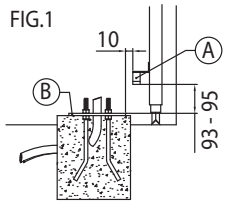

FIG.2

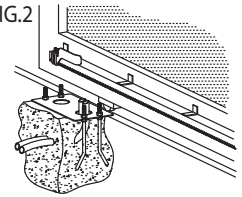

FIG.3

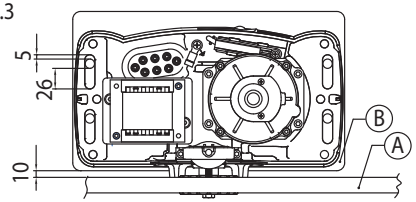

A = Cremagliera
B = Piastra di Fissaggio
(spessore 3 mm)

DOVE NON SPECIFICATO, TUTTE LE DIMENSIONI SONO ESPRESSE IN MILLIMETRI

CODICE	DESCRIZIONE	NUMERO COLLI PER PALLET	
BG30/1004/HS	Motoriduttore elettromeccanico HIGH SPEED BRUSHLESS a bassa tensione, ad uso super intensivo, con encoder nativo a bordo, irreversibile, ideale per cancelli scorrevoli fino a 1000 kg con controller digitale incorporato a bordo serie B70, con finecorsa magnetico.	30	
BG30/1404/R	Motoriduttore elettromeccanico BRUSHLESS a bassa tensione, ad uso super intensivo, con encoder nativo a bordo, REVERSIBILE, ideale per cancelli scorrevoli fino a 1400 kg con controller digitale incorporato a bordo serie B70, con finecorsa magnetico.	30	
BG30/1504/HS	Motoriduttore elettromeccanico HIGH SPEED BRUSHLESS a bassa tensione, ad uso super intensivo, con encoder nativo a bordo, irreversibile, ideale per cancelli scorrevoli fino a 1500 kg con controller digitale incorporato a bordo serie B70, con finecorsa magnetico.	30	
BG30/1604	Motoriduttore elettromeccanico BRUSHLESS a bassa tensione, ad uso super intensivo, con encoder nativo a bordo, irreversibile, ideale per cancelli scorrevoli fino a 1600 kg con controller digitale incorporato a bordo serie B70, con finecorsa magnetico.	30	
BG30/1804/HS	Motoriduttore elettromeccanico HIGH SPEED BRUSHLESS a bassa tensione, ad uso super intensivo, con encoder nativo a bordo, irreversibile, ideale per cancelli scorrevoli fino a 1800 kg con controller digitale incorporato a bordo serie B70, con finecorsa magnetico.	30	
BG30/2204	Motoriduttore elettromeccanico BRUSHLESS a bassa tensione, ad uso super intensivo, con encoder nativo a bordo, irreversibile, ideale per cancelli scorrevoli fino a 2200 kg con controller digitale incorporato a bordo serie B70, con finecorsa magnetico.	30	

MOTORE BRUSHLESS · USO INTENSIVO · MOTORE REVERSIBILE · MOTORE HIGH SPEED · UTILIZZO RESIDENZIALE · UTILIZZO COMMERCIALE · UTILIZZO INDUSTRIALE · GRANDI PARCHEGGI

CARATTERISTICHE

MODELLO	BG30/1004/HS	BG30/1404/R	BG30/1504/HS	BG30/1604	BG30/1804/HS	BG30/2204
Peso MAX cancello	1000 kg	1400 kg	1500 kg	1600 kg	1800 kg	2200 kg
Alimentazione di linea	230V AC - 50Hz	230V AC - 50Hz	230V AC - 50Hz	230V AC - 50Hz	230V AC - 50Hz	230V AC - 50Hz
Alimentazione motore	36V	36V	36V	36V	36V	36V
Potenza nominale	590W	540W	650W	390W	650W	470W
Frequenza di utilizzo	Uso intensivo	Uso intensivo	Uso intensivo	Uso intensivo	Uso intensivo	Uso intensivo
Spinta	50 - 800N	50 - 600N	50 - 1000N	50 - 1200N	50 - 1250N	50 - 1700N
Temperatura di esercizio	-20+55°C	-20+55°C	-20+55°C	-20+55°C	-20+55°C	-20+55°C
Grado di protezione	IP44	IP44	IP44	IP44	IP44	IP44
Tipo di riduttore	Irreversibile	Reversibile	Irreversibile	Irreversibile	Irreversibile	Irreversibile
Velocità di manovra	20 m/min (0.33 m/s)	17 m/min (0.28 m/s)	25 m/min (0.42 m/s)	12 m/min (0.20 m/s)	18 m/min (0.30 m/s)	12 m/min (0.16 m/s)
Finecorsa	Magnetico	Magnetico	Magnetico	Magnetico	Magnetico	Magnetico
Centrale di comando installata a bordo	B70/1DCHP	B70/1DCHP	B70/1DCHP	B70/1DCHP	B70/1DCHP	B70/1DCHP
Encoder	Encoder nativo digitale + encoder magnetico digitale SENSORED a 4096 PPR	Encoder nativo digitale + encoder magnetico digitale SENSORED a 4096 PPR	Encoder nativo digitale + encoder magnetico digitale SENSORED a 4096 PPR	Encoder nativo digitale + encoder magnetico digitale SENSORED a 4096 PPR	Encoder nativo digitale + encoder magnetico digitale SENSORED a 4096 PPR	Encoder nativo digitale + encoder magnetico digitale SENSORED a 4096 PPR
Batteria di emergenza	Opzionale 2 batterie esterne da 12V a 4,5AH.	Opzionale 2 batterie esterne da 12V a 4,5AH.	Opzionale 2 batterie esterne da 12V a 4,5AH.	Opzionale 2 batterie esterne da 12V a 4,5AH.	Opzionale 2 batterie esterne da 12V a 4,5AH.	Opzionale 2 batterie esterne da 12V a 4,5AH.
Tipologia ingranaggio in uscita	Z17/mod 4	Z17/mod 4	Z20/mod 4	Z17/mod 4	Z17/mod 4	Z17/mod 4
Cicli di manovra giorno (apertura/chiusura - 24 ore non stop)	800	800	800	1000	800	1000
Dimensioni di massima prodotto mm (L x W x H)	346 x 180 x 362	346 x 180 x 362	346 x 180 x 362	346 x 180 x 362	346 x 180 x 362	346 x 180 x 362
Peso prodotto imballato (Kg)	19,7	20,3	20,5	19,8	20,3	20,3

MOTORE BRUSHLESS · USO INTENSIVO · MOTORE REVERSIBILE · MOTORE HIGH SPEED · UTILIZZO RESIDENZIALE · UTILIZZO COMMERCIALE · UTILIZZO INDUSTRIALE · GRANDI PARCHEGGI

ROGER 230V AC

CODICE	DESCRIZIONE	NUMERO COLLI PER PALLET	
G30/1804	Motoriduttore elettromeccanico 230V AC irreversibile ideale per cancelli scorrevoli fino a 1800 kg con centrale di comando incorporata a bordo serie H70, encoder ottico e finecorsa magnetico.	30	
G30/2204	Motoriduttore elettromeccanico 230V AC irreversibile ideale per cancelli scorrevoli fino a 2200 kg con centrale di comando incorporata a bordo serie H70, encoder ottico e finecorsa magnetico.	30	

CARATTERISTICHE

MODELLO	G30/1804	G30/2204
Peso MAX cancello	1800 kg	2200 kg
Alimentazione di linea	230V AC - 50Hz	230V AC - 50Hz
Alimentazione motore	230V AC	230V AC
Potenza nominale	520W	580W
Frequenza di utilizzo	50%	50%
Spinta	1200N	1500N
Temperatura di esercizio	-20+55°C	-20+55°C
Grado di protezione	IP44	IP44
Tipo di riduttore	Irreversibile	Irreversibile
Velocità di manovra	9.5 m/min (0.16 m/s)	9.5 m/min (0.16 m/s)
Termoprotezione motore	150°C	150°C
Condensatore incorporato	18 µF	18 µF
Finecorsa	Magnetico	Magnetico
Centrale di comando installata a bordo	H70/104AC	H70/104AC
Encoder	Ottico	Ottico
Tipologia ingranaggio in uscita	Z17/mod 4	Z17/mod 4
Dimensioni di massima prodotto mm (L x W x H)	346 x 180 x 362	346 x 180 x 362
Peso prodotto imballato (Kg)	19,5	20,7

ACCESSORI INCLUSI

CODICE	DESCRIZIONE		BG30/1004/HS	BG30/1404/R	BG30/1504/HS	BG30/1604	BG30/1804/HS	BG30/2204	G30/1804	G30/2204
KT215	Base di fissaggio completa di tiranti e viti per serie G30.	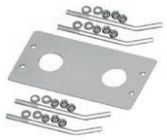	√	√	√	√	√	√	√	√
MC775	Kit finecorsa magnetico per centrale H70/103AC, H70/104AC, B70/1DC, B70/1DCHP.		√	√	√	√	√	√	√	√

ACCESSORI OPTIONAL

CODICE	DESCRIZIONE	FOTO / PREZZO EURO	BG30/1004/HS	BG30/1404/R	BG30/1504/HS	BG30/1604	BG30/1804/HS	BG30/2204	G30/1804	G30/2204
B71/BCHP/EXT	Kit scheda di collegamento e carica batterie per controller digitali Brushless EDGE1/BOX - B70/1DCHP a 36V DC completo di 2 batterie da 12V DC a 4,5 Ah. Completo di contenitore plastico.		√	√	√	√	√	√		
B71/BCHP/BOX	Kit scheda di collegamento e carica batterie per controller digitali Brushless EDGE1/BOX - B70/1DCHP a 36V DC. Completo di contenitore plastico, senza batterie.		√	√	√	√	√	√		
B71/PBX36/BOX	Inverter ibrido versione "Network Assisted" per alimentazione dell'automazione con funzione di caricabatterie attraverso il collegamento ai pannelli solari o rete fissa per alimentazione dei controller digitali Brushless a 36V DC con tensione di rete a 230V AC.		√	√	√	√	√	√		
B71/PBX36/BOX/115	Inverter ibrido versione "Network Assisted" per alimentazione dell'automazione con funzione di caricabatterie attraverso il collegamento ai pannelli solari o rete fissa per alimentazione dei controller digitali Brushless a 36V DC con tensione di rete a 115V AC.		√	√	√	√	√	√		
B71/PBX/BOX	Inverter ibrido versione "Full Solar" per alimentazione dell'automazione con funzione di caricabatterie attraverso il collegamento ai pannelli solari per alimentazione dei controller digitali Brushless.		√	√	√	√	√	√		
KT222	Piastra di fissaggio rialzata per serie G30 (+3,5 cm).		√	√	√	√	√	√	√	√
HT421	Box esterno senza batterie, per batterie BT12V45 (4,5 Ah), BT12V70 (7 Ah) e BT12V120 (12 Ah), fino a un massimo di 3 batterie.		√	√	√	√	√	√		
GA550	Cremagliera in acciaio 22x22x1000 zincata modulo 4.		√	√	√	√	√	√	√	√
GA551	Cremagliera in acciaio 30x12x1000 zincata modulo 4 completa di distanziali e viti.		√	√	√	√	√	√	√	√
GA554	Confezione da 6 distanziali (2,5 cm) con viti.		√	√	√	√	√	√	√	√
GA557	Cremagliera Roger Technology in nylon modulo 4 a 6 attacchi L.1000.		√	√	√	√	√	√	√	√
GA558	Cremagliera Roger Technology in nylon modulo 6 a 6 attacchi L.1000.		√	√		√	√	√		
LT328	Pignone Z17 mod. 4 spessore maggiorato H.38 per serie R30 - G30 - E30 (escluso BG30/1504/HS).		√	√		√	√	√	√	√
LT331	Pignone Z11 mod. 6, solo per serie G30 - BG30 (escluso BG30/1504/HS).		√	√		√	√	√	√	√
MC783	Coppia di magneti maggiorati per finecorsa magnetico, solo per GA558.		√	√		√	√	√		
B74/BCONNECT	Modulo WI-FI B-CONNECT - Sistema di gestione e programmazione remota in modalità browser web IP e CLOUD tramite connessione Wi-Fi hot spot P2P per centrali Brushless (B70/2ML - EDGE1 - CTRL - CTRL/P - B70/1DCHP).		√	√	√	√	√	√		
R99/C/001AL	Tabella segnaletica "Automatic Opening". Versione in alluminio.		√	√	√	√	√	√	√	√
R99/C/001	Tabella segnaletica "Automatic Opening".		√	√	√	√	√	√	√	√

⚠ CON IL CODICE HT421, ACQUISTARE ANCHE B71/BCHP SEPARATAMENTE

Tabella Compatibilità con Serie G30

CODICI	RADIOCOMANDI & RADIORICEVENTI	FOTOCELLULE																LAMPEGGIANTI & ANTENNE						SELETTORI A CHIAVE	SELETTORI A TASTIERINO	COLONNINE									
MOTORI	PER TUTTI I MODELLI (ESCLUSO R93/RX12A/I)	R90/F2ES	R90/F4ES	G90/F2ES	G90/F4ES	G90/F2ES/TRIX/TX	G90/F2ES/TRIX/RX	G90/F4ES/TRIX/TX	G90/F4ES/TRIX/RX	G90/F2ESI	G90/F4ESI	M90/F2ES	M90/F4ES	M90/F2ESO	M90/F4ESO	T90/F2S	T90/F4S	FIFTHY/24	FIFTHY/230	R92/LED24	R92/LED230	R91/AN1/LR1	R91/AN1/P1	PER TUTTI I MODELLI	PER TUTTI I MODELLI	CFT500	CFT501	TRIX50	TRIX100	TRIX50/G90	TRIX100/G90	CRA50	CRA100	CRA50/M90	CRA100/M90
BG30/1004/HS	√		√		√			√	√		√		√		√		√	√		√		√	√	√	√	√	√	√	√	√	√	√	√	√	√
BG30/1404/R	√		√		√			√	√		√		√		√		√	√		√		√	√	√	√	√	√	√	√	√	√	√	√	√	√
BG30/1604	√		√		√			√	√		√		√		√		√	√		√		√	√	√	√	√	√	√	√	√	√	√	√	√	√
BG30/1504/HS	√		√		√			√	√		√		√		√		√	√		√		√	√	√	√	√	√	√	√	√	√	√	√	√	√
BG30/1804/HS	√		√		√			√	√		√		√		√		√	√		√		√	√	√	√	√	√	√	√	√	√	√	√	√	√
BG30/2204	√		√		√			√	√		√		√		√		√	√		√		√	√	√	√	√	√	√	√	√	√	√	√	√	√

MOTORI	RADIOCOMANDI & RADIORICEVENTI	FOTOCELLULE																LAMPEGGIANTI & ANTENNE						SELETTORI A CHIAVE	SELETTORI A TASTIERINO	COLONNINE									
G30/1804	√	√	√	√	√	√	√	√	√	√	√	√	√	√	√	√	√		√		√	√	√	√	√	√	√	√	√	√	√	√	√	√	√
G30/2204	√	√	√	√	√	√	√	√	√	√	√	√	√	√	√	√	√		√		√	√	√	√	√	√	√	√	√	√	√	√	√	√	√
VEDI PAGINA	194 - 192	200																198						212	205	216									

SCHEMA DI INSTALLAZIONE - SERIE G30

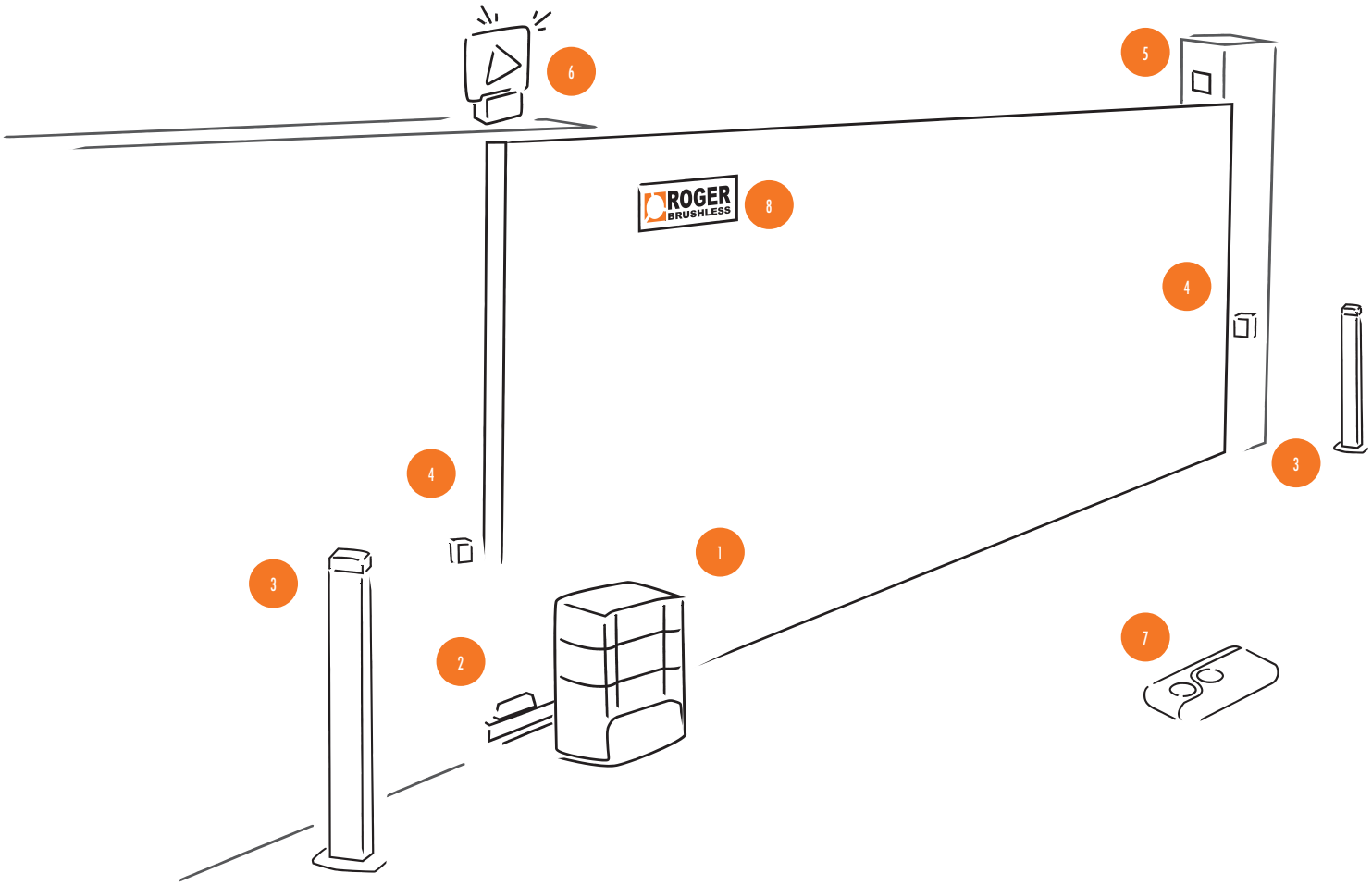

ELEMENTI IMPIANTO TIPO

1. Motoriduttore scorrevole con scheda di controllo a bordo
2. Finecorsa meccanico o magnetico
3. Colonnina fotocellule
4. Coppia di fotocellule
5. Selettori di comando a chiave o tastierino
6. Lampeggiante a LED con antenna integrata
7. Radiocomandi a codice fisso o rolling code
8. Tabella segnaletica

SERIE E30

Residenziale

Commerciale

Industriale

Le automazioni ROGER TECHNOLOGY per cancelli scorrevoli sono state progettate in differenti versioni con un design unico. La serie E30 è stata studiata per ridurre gli ingombri dell'automazione, (grazie ad una parte del riduttore che viene interrata), coprendo una gamma di cancelli fino a 800 kg.

DIMENSIONI E INSTALLAZIONE

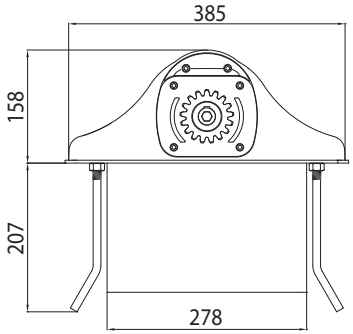

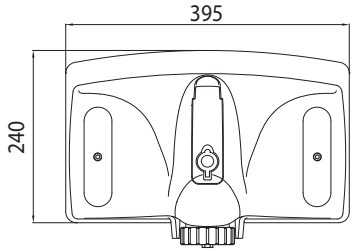

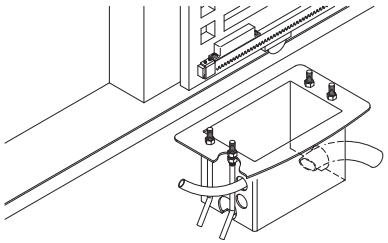

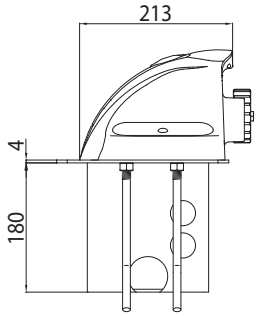

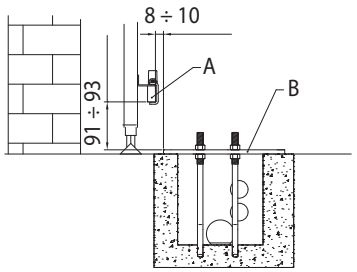

A = Cremagliera
B = Piastra di Fissaggio

DOVE NON SPECIFICATO, TUTTE LE DIMENSIONI SONO ESPRESSE IN MILLIMETRI

ROGER 230V AC

CODICE	DESCRIZIONE	NUMERO COLLI PER PALLET	
E30/800	Motoriduttore elettromeccanico interrato 230V AC irreversibile ideale per cancelli scorrevoli fino a 800 kg con finecorsa magnetico, encoder magnetico, senza centrale di comando. Completo di cassa di fondazione zincata a freddo.	24	
SET E30/800	Motoriduttore elettromeccanico interrato 230V AC irreversibile ideale per cancelli scorrevoli fino a 800 kg con finecorsa magnetico, encoder magnetico, con centrale di comando H70/105AC/BOX in contenitore plastico. Completo di cassa di fondazione zincata a freddo.		

CARATTERISTICHE		
MODELLO	E30/800	SET E30/800
Peso MAX cancello	800 kg	800 kg
Alimentazione di linea	230V AC - 50Hz	230V AC - 50Hz
Alimentazione motore	230V AC	230V AC
Potenza nominale	350W	350W
Frequenza di utilizzo	50%	50%
Spinta	500N	500N
Temperatura di esercizio	-20+55°C	-20+55°C
Grado di protezione	IP67	IP67
Tipo di riduttore	Irreversibile	Irreversibile
Velocità di manovra	9.5 m/min (0.16 m/s)	9.5 m/min (0.16 m/s)
Termoprotezione motore	150°C	150°C
Finecorsa	Magnetico	Magnetico
Encoder	Magnetico	Magnetico
Tipologia ingranaggio in uscita	Z17/mod 4	Z17/mod 4
Dimensioni di massima prodotto mm (L x W x H)	395 x 280 x 158	395 x 280 x 158
Peso prodotto imballato (Kg)	20,1	22,2

MOTORE BRUSHLESS · USO INTENSIVO · MOTORE REVERSIBILE · MOTORE HIGH SPEED · UTILIZZO RESIDENZIALE · UTILIZZO COMMERCIALE · UTILIZZO INDUSTRIALE · GRANDI PARCHEGGI

ACCESSORI INCLUSI

CODICE	DESCRIZIONE		E30/800
FU800	Cassa di fondazione zincata a freddo per E30.	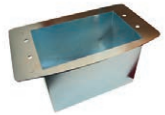	√

ACCESSORI OPTIONAL

GA550	Cremagliera in acciaio 22x22x1000 zincata modulo 4.		√
GA551	Cremagliera in acciaio 30x12x1000 zincata modulo 4 completa di distanziali e viti.		√
GA554	Confezione da 6 distanziali (2,5 cm) con viti.		√
GA557	Cremagliera Roger Technology in nylon modulo 4 a 6 attacchi L.1000.		√
LT328	Pignone Z17 mod. 4 spessore maggiorato H.38 per serie R30 - G30 - E30 (escluso BG30/1504/HS).		√
R99/C/001AL	Tabella segnaletica "Automatic Opening". Versione in alluminio.		√
R99/C/001	Tabella segnaletica "Automatic Opening".		√

Tabella Compatibilità con Serie E30

CODICI	RADIOCOMANDI & RADIORICEVENTI	FOTOCELLULE																LAMPEGGIANTI & ANTENNE						SELETTORI A CHIAVE	SELETTORI A TASTIERINO	COLONNINE									
MOTORI	PER TUTTI I MODELLI (ESCLUSO R93/ RX12A/I)	R90/F2ES	R90/F4ES	G90/F2ES	G90/F4ES	G90/F2ES/TRIX/TX	G90/F2ES/TRIX/RX	G90/F4ES/TRIX/TX	G90/F4ES/TRIX/RX	G90/F2ESI	G90/F4ESI	M90/F2ES	M90/F4ES	M90/F2ESO	M90/F4ESO	T90/F2S	T90/F4S	FIFTHY/24	FIFTHY/230	R92/LED24	R92/LED230	R91/ANI/LR1	R91/ANI/P1	PER TUTTI I MODELLI	PER TUTTI I MODELLI	CFT500	CFT501	TRIX50	TRIX100	TRIX50/G90	TRIX100/G90	CRA50	CRA100	CRA50/M90	CRA100/M90
E30/800	√	√	√	√	√	√	√	√	√	√	√	√	√	√	√	√	√		√		√	√	√	√	√	√	√	√	√	√	√	√	√	√	√
SET E30/800	√	√	√	√	√	√	√	√	√	√	√	√	√	√	√	√	√		√		√	√	√	√	√	√	√	√	√	√	√	√	√	√	√
VEDI PAGINA	194 - 192	200																198						212	205	216									

SCHEMA DI INSTALLAZIONE - SERIE E30

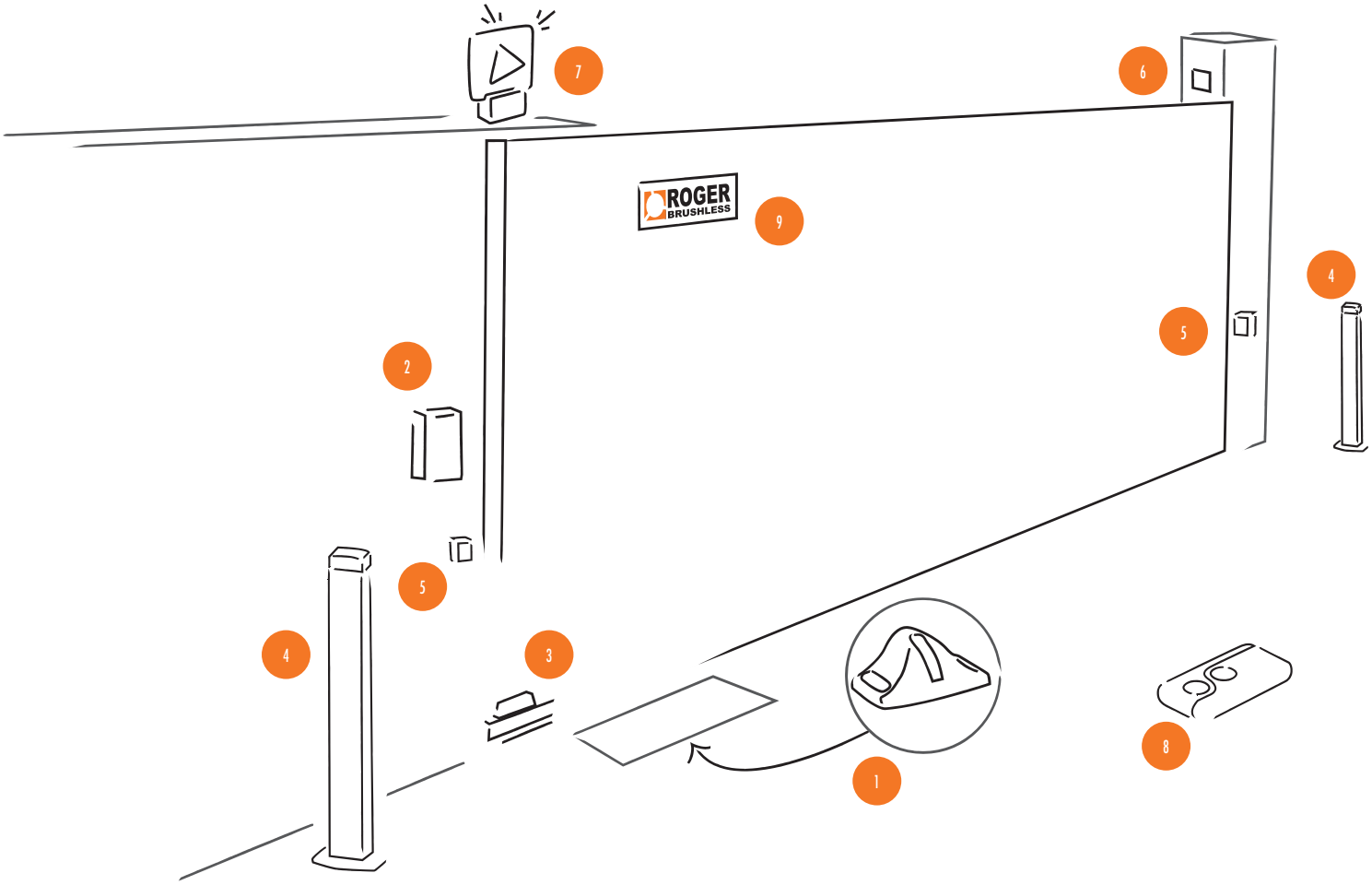

ELEMENTI IMPIANTO TIPO

1. Motoriduttore scorrevole interrato
2. Centrale di comando
3. Finecorsa meccanico o magnetico
4. Colonnine fotocellule
5. Coppia di fotocellule
6. Selettori di comando a chiave o tastierino
7. Lampeggiante a LED con antenna integrata
8. Radiocomandi a codice fisso o rolling code
8. Tabella segnaletica

SET E30

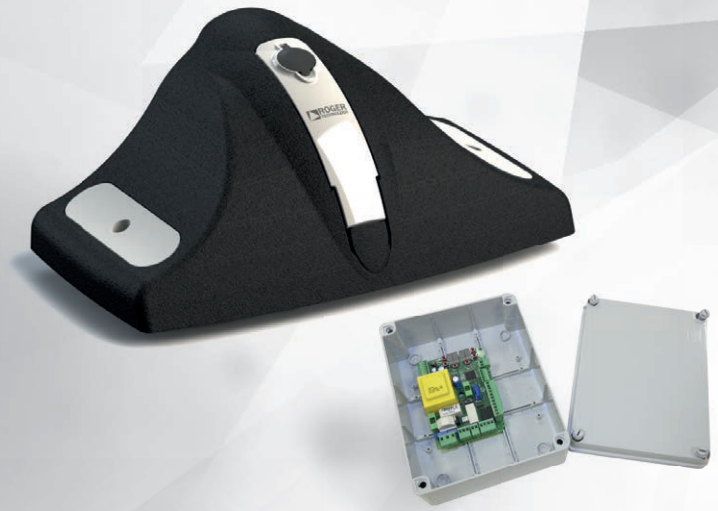

Residenziale

Commerciale

Industriale

ROGER 230V AC

CODICE	DESCRIZIONE
SET E30/800	Motoriduttore elettromeccanico interrato 230V AC irreversibile ideale per cancelli scorrevoli fino a 800 kg con finecorsa magnetico, encoder magnetico, con centrale di comando H70/105AC/BOX in contenitore plastico. Completo di cassa di fondazione zincata a freddo.

COMPOSIZIONE SET

	NUMERO COLLI PER PALLET		MOTORE	CENTRALI DI COMANDO	ACC. STANDARD
			E30/800 - 1pz	H70/105AC/BOX - 1pz	VEDI PAGINA 56

PANORAMICA
BATTENTI

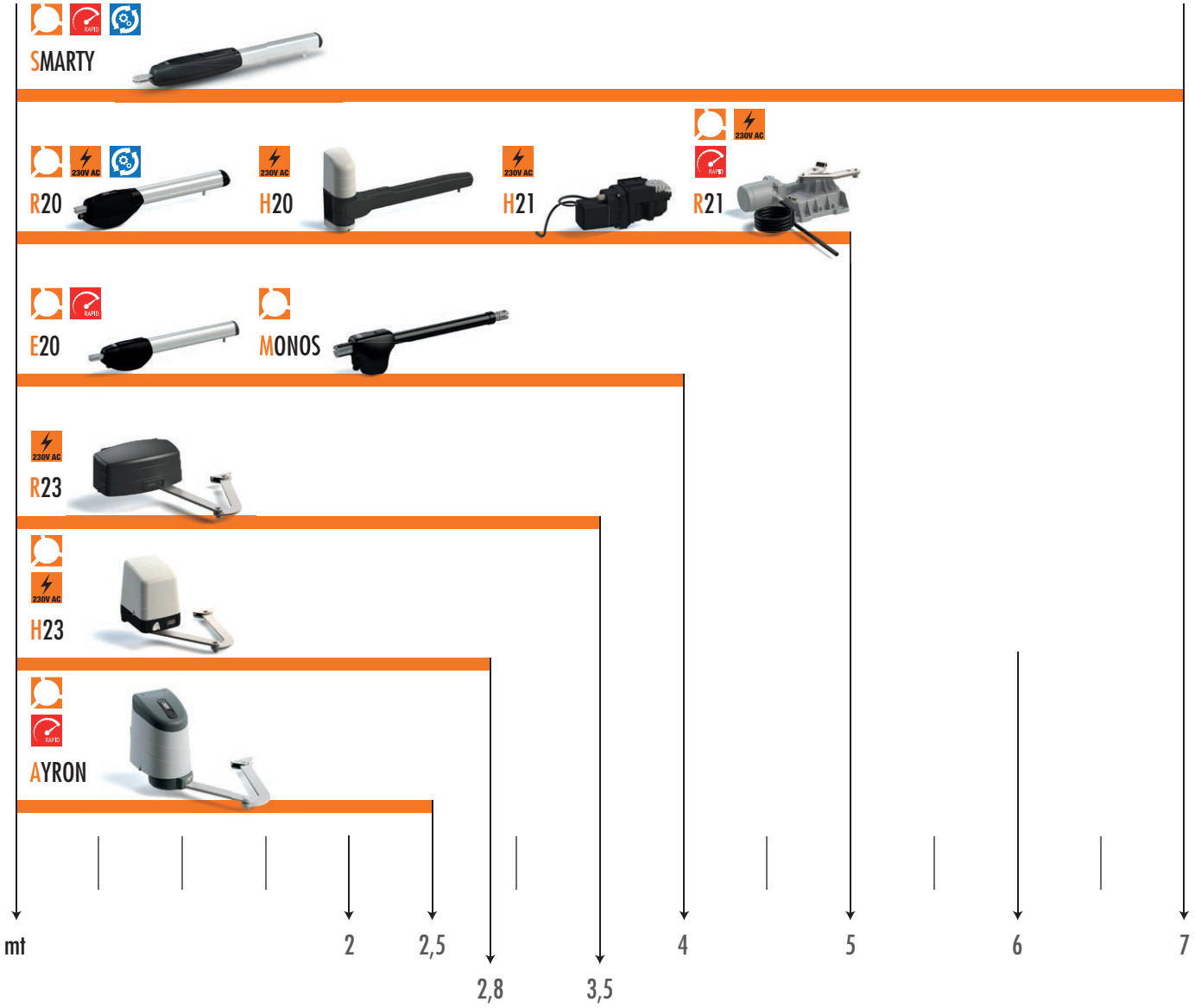

MOTORE BRUSHLESS
MOTORE 230V AC
MOTORE HIGH SPEED
MOTORE REVERSIBILE

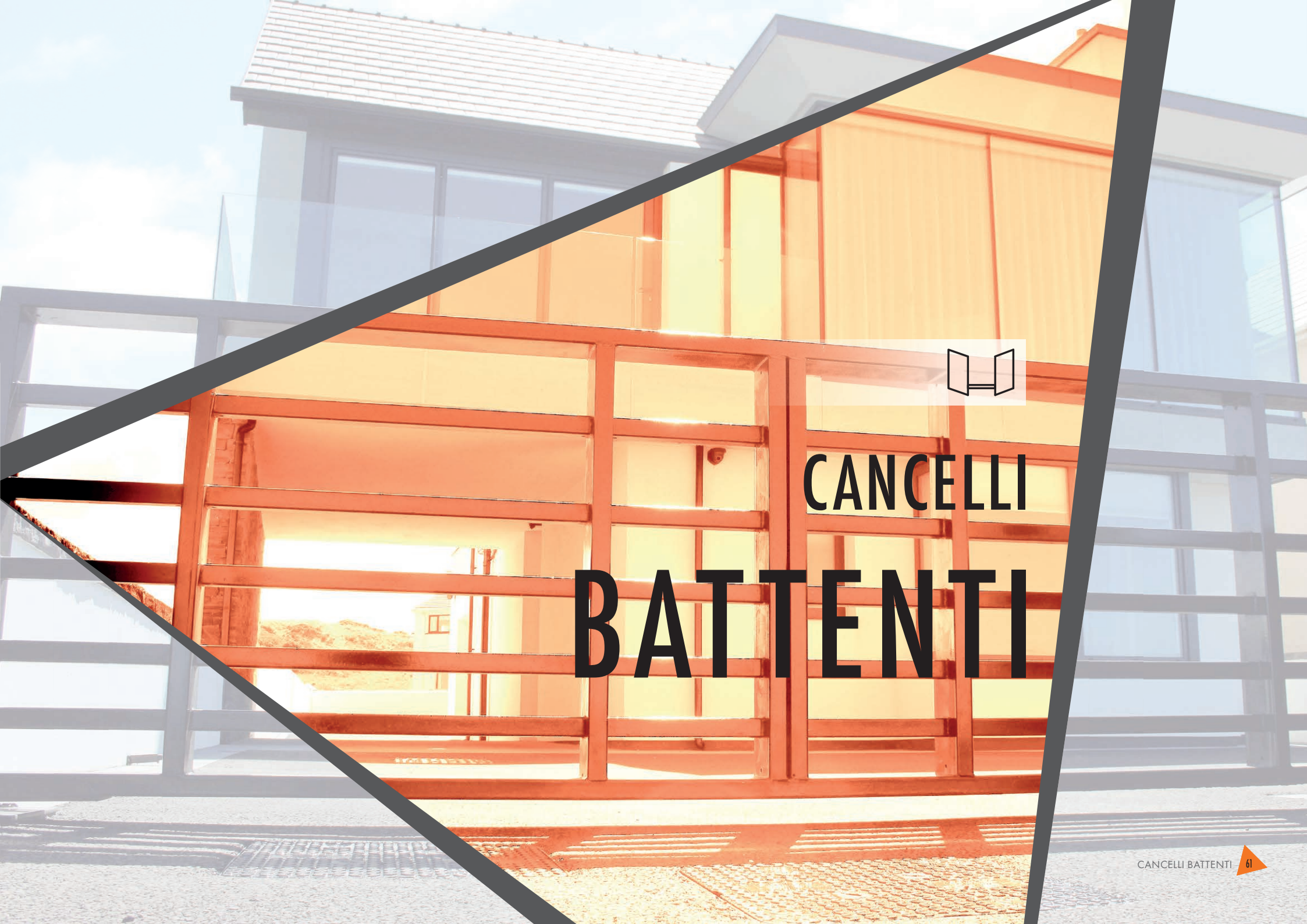

CANCELLI BATTENTI

SERIE MONOS

Residenziale

Commerciale

Le automazioni ROGER TECHNOLOGY per cancelli battenti sono state progettate con un design unico e sono state studiate in base alla lunghezza e portata delle diverse tipologie di cancello, la serie MONOS copre una gamma di cancelli fino ai 4 mt di larghezza.

DIMENSIONI E INSTALLAZIONE

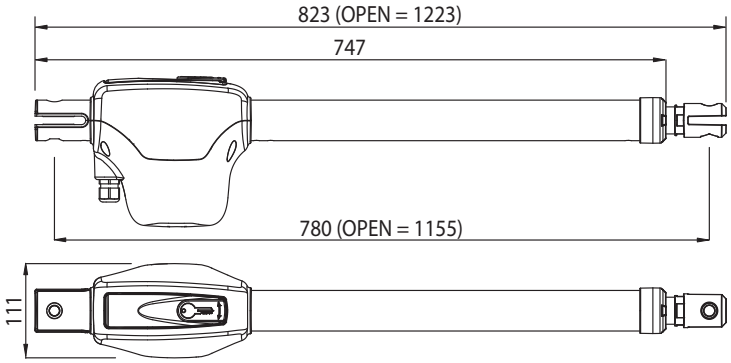

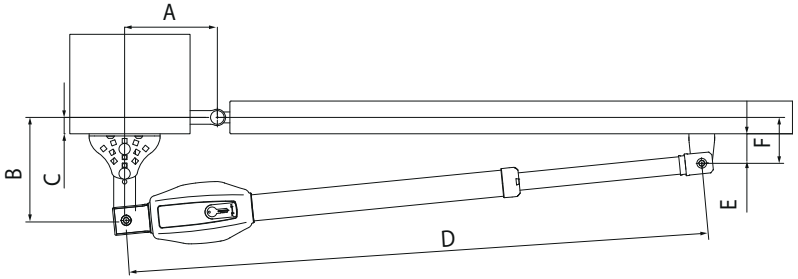

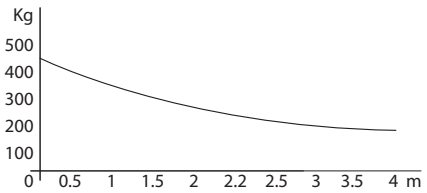

LIMITI D'IMPIEGO

MONOS4 (Corsa massima = 400 mm)							
A	B	C	D (min)	D (max)	E	F	α (max)
110	180	57	870	1155	50	80	95°
110	210	87	840	1155	50	80	95°
120	150	27	893	1155	50	80	95°
120	200	77	839	1155	50	80	95°
130	130	7	893	1155	50	80	100°
150	130	7	860	1155	50	80	105°
150	150	27	840	1155	50	80	105°
150	200	77	796	1155	50	80	100°
160	150	27	817	1155	50	80	110°
160	160	37	817	1155	50	80	105°

DOVE NON SPECIFICATO, TUTTE LE DIMENSIONI SONO ESPRESSE IN MILLIMETRI

CODICE	DESCRIZIONE	NUMERO COLLI PER PALLET	
MONOS4	Attuatore elettromeccanico con braccio telescopico, BRUSHLESS, a bassa tensione, ad uso super intensivo, con encoder nativo a bordo, irreversibile, ideale per cancelli a battente con anta fino a 4 m.	50	
KIT MONOS4 - KIT MONOS4/115	KIT Attuatore elettromeccanico con braccio telescopico, BRUSHLESS a bassa tensione, ad uso super intensivo, con encoder nativo a bordo, irreversibile, ideale per cancelli a battente con anta fino a 4 m.	21	

CARATTERISTICHE		
MODELLO	MONOS4	KIT MONOS4 - KIT MONOS4/115
Alimentazione di linea	230V AC - 50Hz	230V AC / 115V AC - 50Hz
Alimentazione motore	24V	24V
Potenza nominale	200W	200W
Frequenza di utilizzo	Uso intensivo	Uso intensivo
Spinta	2200N	2200N
Temperatura di esercizio	-20 C° +55 C°	-20 C° +55 C°
Grado di protezione	IP44	IP44
Tipo di riduttore	Irreversibile	Irreversibile
Velocità di manovra	2,10 cm/s	2,10 cm/s
Tempo apertura	19-35 s	19-35 s
Corsa	400 mm	400 mm
Finecorsa	-	-
Controller digitale consigliato	230V: B70/2DC/BOX - 115V: B70/2DC/BOX/115	-
Encoder	Encoder nativo digitale SENSORLESS a 48 PPR	Encoder nativo digitale SENSORLESS a 48 PPR
Cicli di manovra giorno (apertura/chiusura - 24 ore non stop)	700	700
Dimensioni di massima prodotto mm (L x W x H)	1223 x 178 x 111	1223 x 178 x 111
Peso prodotto imballato (Kg)	7	18,8

VEDI LEGENDA SU SERIE PRECEDENTE

MOTORE BRUSHLESS · USO INTENSIVO · MOTORE REVERSIBILE · MOTORE HIGH SPEED · UTILIZZO RESIDENZIALE · UTILIZZO COMMERCIALE · UTILIZZO INDUSTRIALE · GRANDI PARCHEGGI

MONOS MOTORE DIGITALE BRUSHLESS PER USO INTENSIVO

ACCESSORI INCLUSI

CODICE	DESCRIZIONE		MONOS4
KT246	Kit staffa posteriore corta regolabile da avvitare e staffa anteriore corta da avvitare (MONOS4).		√

ACCESSORI OPTIONAL

B71/PBX24/BOX	Inverter ibrido versione “Network Assisted” per alimentazione dell’automazione con funzione di caricabatterie attraverso il collegamento ai pannelli solari o rete fissa per alimentazione dei controller digitali Brushless a 24V DC con tensione di rete a 230V AC.		√
B71/PBX24/BOX/115	Inverter ibrido versione “Network Assisted” per alimentazione dell’automazione con funzione di caricabatterie attraverso il collegamento ai pannelli solari o rete fissa per alimentazione dei controller digitali Brushless a 24V DC con tensione di rete a 115V AC.		√
B71/PBX/BOX	Inverter ibrido versione “Full Solar” per alimentazione dell’automazione con funzione di caricabatterie attraverso il collegamento ai pannelli solari per alimentazione dei controller digitali Brushless.		√
HT420	Copri stelo per serie MONOS4.		√
KT204	Staffa posteriore corta da saldare.		√
KT248	Supporto staffa anteriore con perni M8 per MONOS4.		√
R99/C/001AL	Tabella segnaletica "Automatic Opening". Versione in alluminio.		√
R99/C/001	Tabella segnaletica "Automatic Opening".		√

Tabella Compatibilità con Serie MONOS

CODICI	RADIOCOMANDI & RADIORICEVENTI	FOTOCELLULE																LAMPEGGIANTI & ANTENNE						SELETTORI A CHIAVE	SELETTORI A TASTIERINO	COLONNINE									
MOTORI	PER TUTTI I MODELLI (ESCLUSO R93/RX12A/I)	R90/F2ES	R90/F4ES	G90/F2ES	G90/F4ES	G90/F2ES/TRIX/TX	G90/F2ES/TRIX/RX	G90/F4ES/TRIX/TX	G90/F4ES/TRIX/RX	G90/F2ESI	G90/F4ESI	M90/F2ES	M90/F4ES	M90/F2ESO	M90/F4ESO	T90/F2S	T90/F4S	FIFTHY/24	FIFTHY/230	R92/LED24	R92/LED230	R91/AN1/LR1	R91/AN1/P1	PER TUTTI I MODELLI	PER TUTTI I MODELLI	CFT500	CFT501	TRIX50	TRIX100	TRIX50/G90	TRIX100/G90	CRA50	CRA100	CRA50/M90	CRA100/M90
MONOS4	√		√		√			√	√		√		√		√		√	√		√		√	√	√	√	√	√	√	√	√	√	√	√	√	√
KIT MONOS4 - KIT MONOS4/115	√		√		√			√	√		√		√		√		√	√		√		√	√	√	√	√	√	√	√	√	√	√	√	√	√
VEDI PAGINA	194 - 192	200																198						212	205	216									

SCHEMA DI INSTALLAZIONE - SERIE MONOS

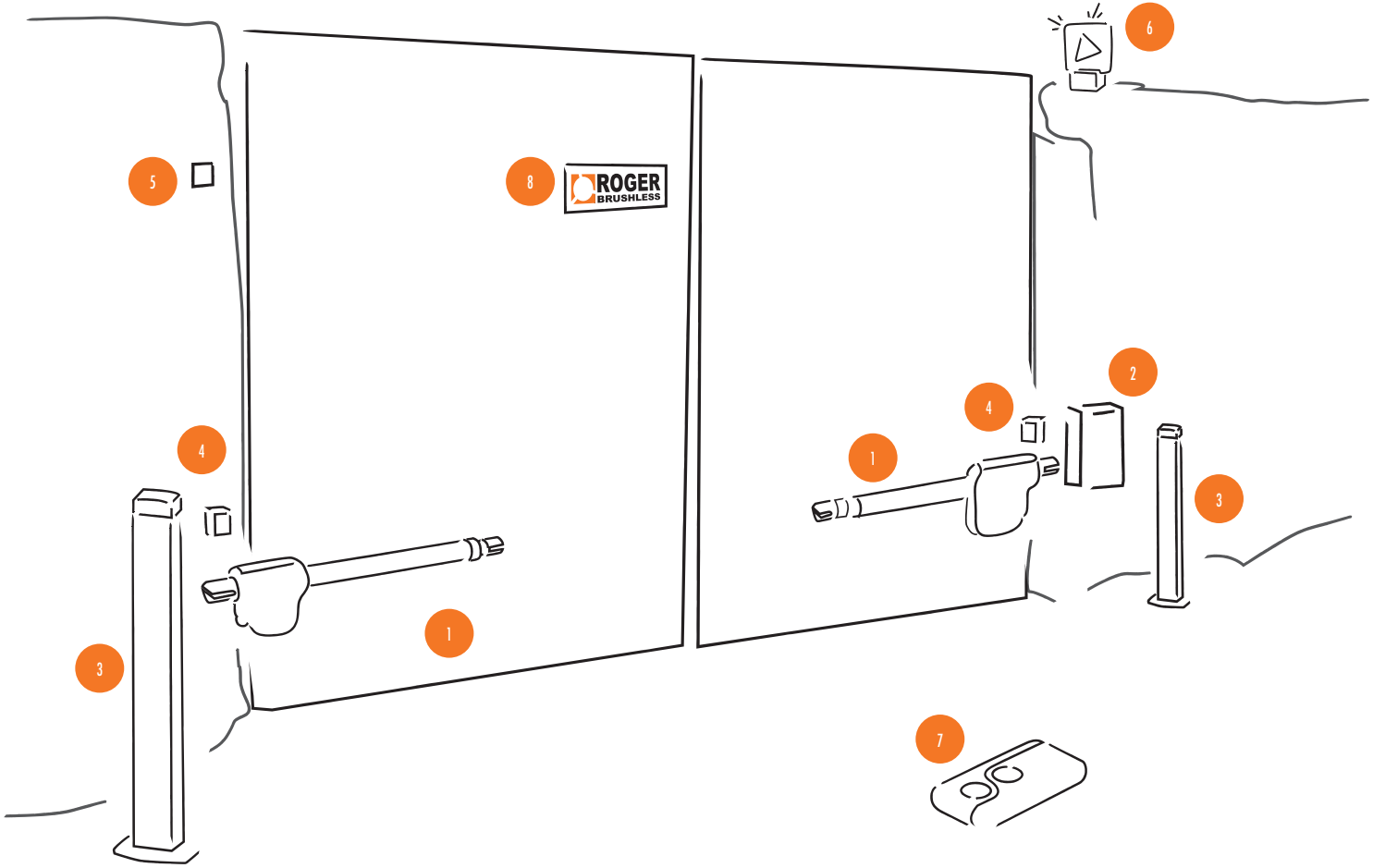

ELEMENTI IMPIANTO TIPO

1. Motoriduttore battente
2. Centrale di comando
3. Colonnine fotocellule
4. Coppia di fotocellule
5. Selettori di comando a chiave o tastierino
6. Lampeggiante a LED con antenna integrata
7. Radiocomandi a codice fisso o rolling code
8. Tabella segnaletica

KIT MONOS

Residenziale

Commerciale

ROGER BRUSHLESS

CODICE	DESCRIZIONE	NUMERO COLLI PER PALLET	
KIT MONOS4	KIT Attuatore elettromeccanico con braccio telescopico, BRUSHLESS a bassa tensione, ad uso super intensivo, con encoder nativo a bordo, irreversibile, ideale per cancelli a battente con anta fino a 4 m.	21	

COMPOSIZIONE KIT

	PESO	MOTORE	CONTROLLER DIGITALI BRUSHLESS	RADIO RICEVENTI	RADIOCOMANDI	FOTOCELLULE	LAMPEGGIANTI E ANTENNE	TABELLE SEGNALETICHE	ACCESSORI INCLUSI	ACC. STANDARD
	*	MONO64 - 2pz	R70/2DC/BOX - 1pz	H93/RX20/1 - 1pz	SYNUS/2 - 2pz	R90/F4ES - 1pz	FIFTHY/24 - 1pz	R99/C/001 - 1pz	KT246 (2pz/kit)	VEDI PAGINA 65

* FARE RIFERIMENTO AI DIAGRAMMI DEI LIMITI DI IMPIEGO

SERIE E20

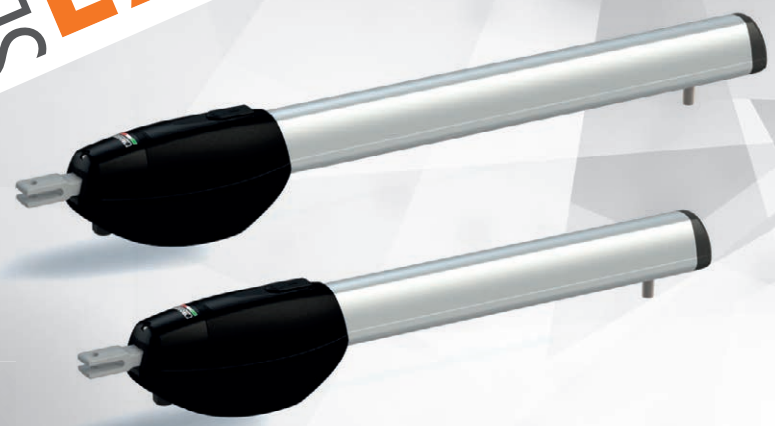

Le automazioni ROGER TECHNOLOGY per cancelli battenti sono state progettate con un design unico e sono state studiate in base alla lunghezza e portata delle diverse tipologie di cancello, la serie E20 copre una gamma di cancelli fino ai 4 mt di larghezza.

DIMENSIONI E INSTALLAZIONE

BE20/200 - BE20/200/HS
BE20/400

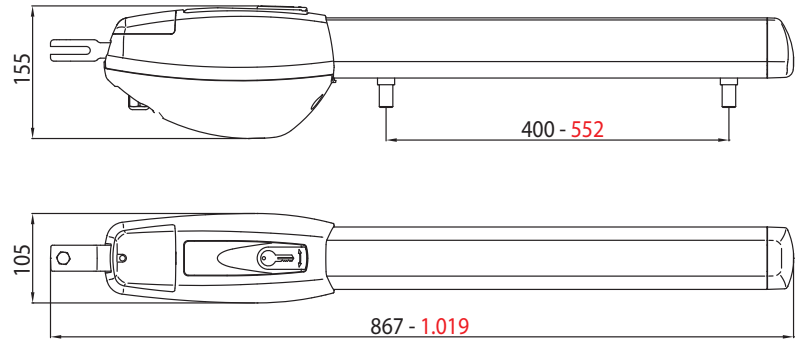

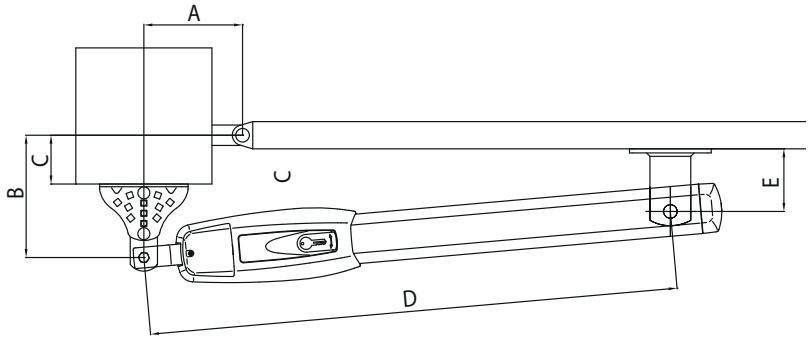

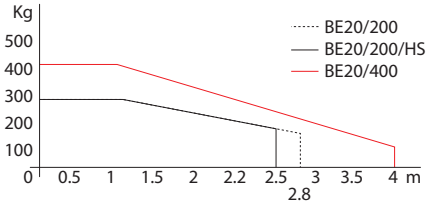

DOVE NON SPECIFICATO, TUTTE LE DIMENSIONI SONO ESPRESSE IN MILLIMETRI

Residenziale
Commerciale
Industriale

LIMITI D'IMPIEGO

BE20/200 – BE20/200/HS (Corsa massima = 400 mm)					
A	B	C (max)	D (max)	E	α°
110	180	100	770	92	100°
110	210	100	770	92	95°
120	150	100	770	92	105°
120	200	100	770	92	100°
130	130	100	770	92	105°
150	130	100	770	92	120°
150	150	100	770	92	110°
150	200	100	770	92	100°
160	150	100	770	92	105°
160	160	100	770	92	100°

BE20/400 (Corsa massima = 550 mm)					
A	B	C (max)	D (max)	E	α°
120	180	150	922	125	100°
120	200	150	922	125	95°
150	180	150	922	125	105°
150	220	150	922	125	100°
170	200	150	922	125	105°
200	200	150	922	125	110°
200	240	150	922	125	100°
220	180	150	922	125	110°
220	200	150	922	125	100°
250	190	150	922	145	115°

CODICE	DESCRIZIONE	NUMERO COLLI PER PALLET	
BE20/200	Attuatore elettromeccanico BRUSHLESS a bassa tensione, ad uso super intensivo, con encoder nativo a bordo, irreversibile, ideale per cancelli a battente con anta fino a 2,8 m con fermi meccanici in apertura e chiusura.	50	
BE20/200/HS	Attuatore elettromeccanico HIGH SPEED BRUSHLESS a bassa tensione, ad uso super intensivo, con encoder nativo a bordo, irreversibile, ideale per cancelli a battente con anta fino a 2,5 m con fermi meccanici in apertura e chiusura.	50	
BE20/400	Attuatore elettromeccanico BRUSHLESS a bassa tensione, ad uso super intensivo, con encoder nativo a bordo, irreversibile, ideale per cancelli a battente con anta fino a 4 m con fermi meccanici in apertura e chiusura.	36	
KIT BE20/210	KIT Attuatore elettromeccanico BRUSHLESS a bassa tensione, ad uso super intensivo, con encoder nativo a bordo, irreversibile, ideale per cancelli a battente con anta fino a 2,8 m con fermi meccanici in apertura e chiusura.	21	
KIT BE20/212/HS	KIT Attuatore elettromeccanico HIGH SPEED BRUSHLESS a bassa tensione, ad uso super intensivo, con encoder nativo a bordo, irreversibile, ideale per cancelli a battente con anta fino a 2,5 m con fermi meccanici in apertura e chiusura.	21	
KIT BE20/410	KIT Attuatore elettromeccanico BRUSHLESS a bassa tensione, ad uso super intensivo, con encoder nativo a bordo, irreversibile, ideale per cancelli a battente con anta fino a 4 m con fermi meccanici in apertura e chiusura.	18	

VEDI LEGENDA SU SERIE PRECEDENTE

MOTORE BRUSHLESS
USO INTENSIVO
MOTORE REVERSIBILE
MOTORE HIGH SPEED
UTILIZZO RESIDENZIALE
UTILIZZO COMMERCIALE
UTILIZZO INDUSTRIALE
GRANDI PARCHEGGI

CARATTERISTICHE

MODELLO	BE20/200	BE20/200/HS	BE20/400	KIT BE20/210	KIT BE20/212/HS	KIT BE20/410
Alimentazione di linea	230V AC - 50Hz	230V AC - 50Hz	230V AC - 50Hz	230V AC - 50Hz	230V AC - 50Hz	230V AC - 50Hz
Alimentazione motore	24V	36V	36V	24V	36V	36V
Potenza nominale	200W	200W	200W	200W	200W	200W
Frequenza di utilizzo	Uso intensivo	Uso intensivo	Uso intensivo	Uso intensivo	Uso intensivo	Uso intensivo
Spinta	100 - 2200N	100 - 2200N	100 - 2800N	100 - 2200N	100 - 2200N	100 - 2800N
Temperatura di esercizio	-20 C° +55 C°	-20 C° +55 C°	-20 C° +55 C°	-20 C° +55 C°	-20 C° +55 C°	-20 C° +55 C°
Grado di protezione	IP44	IP44	IP44	IP44	IP44	IP44
Tipo di riduttore	Irreversibile	Irreversibile	Irreversibile	Irreversibile	Irreversibile	Irreversibile
Velocità di manovra	1,66 cm/s	3 cm/s	1,66 cm/s	1,66 cm/s	3 cm/s	1,66 cm/s
Tempo apertura	15-25 s	10-15 s	17-26 s	15-25 s	10-15 s	17-26 s
Corsa	400 mm	400 mm	550 mm	400 mm	400 mm	550 mm
Finecorsa	Fermo meccanico in apertura e chiusura	Fermo meccanico in apertura e chiusura	Fermo meccanico in apertura e chiusura	Fermo meccanico in apertura e chiusura	Fermo meccanico in apertura e chiusura	Fermo meccanico in apertura e chiusura
Controller digitale consigliato	230V: B70/2DC/BOX - 115V: B70/2DC/BOX/115	230V: EDGE1/BOX - 115V: EDGE1/BOX/115	230V: EDGE1/BOX - 115V: EDGE1/BOX/115	-	-	-
Encoder	Encoder nativo digitale SENSORLESS a 48 PPR	Encoder nativo digitale SENSORLESS a 48 PPR	Encoder nativo digitale SENSORLESS a 48 PPR	Encoder nativo digitale SENSORLESS a 48 PPR	Encoder nativo digitale SENSORLESS a 48 PPR	Encoder nativo digitale SENSORLESS a 48 PPR
Cicli di manovra giorno (apertura/chiusura - 24 ore non stop)	800	800	1000	800	800	1000
Dimensioni di massima prodotto mm (L x W x H)	867 x 105 x 155	867 x 105 x 155	1019 x 105 x 155	867 x 105 x 155	867 x 105 x 155	1019 x 105 x 155
Peso prodotto imballato (Kg)	7,9	7,8	8,8	20,3	21,7	23,7

ACCESSORI INCLUSI

CODICE	DESCRIZIONE		BE20/200	BE20/200/HS	BE20/400
MC781	Kit 2 fermi meccanici serie BR20, BE20, R20/300MS e R20/500MS.		√	√	√
KT205/R	Kit staffa posteriore lunga regolabile da avvitare e staffa anteriore lunga saldata da avvitare.				√
KT206/R	Kit staffa posteriore corta regolabile da avvitare e staffa anteriore corta saldata da avvitare.		√	√	

ACCESSORI OPTIONAL

B71/PBX24/BOX	Inverter ibrido versione “Network Assisted” per alimentazione dell’automazione con funzione di caricabatterie attraverso il collegamento ai pannelli solari o rete fissa per alimentazione dei controller digitali Brushless a 24V DC con tensione di rete a 230V AC.		√	√	√
B71/PBX24/BOX/115	Inverter ibrido versione “Network Assisted” per alimentazione dell’automazione con funzione di caricabatterie attraverso il collegamento ai pannelli solari o rete fissa per alimentazione dei controller digitali Brushless a 24V DC con tensione di rete a 115V AC.		√	√	√
B71/PBX/BOX	Inverter ibrido versione “Full Solar” per alimentazione dell’automazione con funzione di caricabatterie attraverso il collegamento ai pannelli solari per alimentazione dei controller digitali Brushless.		√	√	√
KT201	Staffa anteriore lunga da saldare.				√
KT202	Staffa anteriore corta da saldare.		√	√	√
KT203	Staffa posteriore lunga da saldare.				√
KT204	Staffa posteriore corta da saldare.		√	√	
KT205	Kit tre staffe serie lunga da saldare.				√
KT206	Kit tre staffe serie corta da saldare.		√	√	
R99/C/001AL	Tabella segnaletica "Automatic Opening". Versione in alluminio.		√	√	√
R99/C/001	Tabella segnaletica "Automatic Opening".		√	√	√

Tabella Compatibilità con Serie E20

CODICI	RADIOCOMANDI & RADIORICEVENTI	FOTOCELLULE																LAMPEGGIANTI & ANTENNE						SELETTORI A CHIAVE	SELETTORI A TASTIERINO	COLONNINE									
MOTORI	PER TUTTI I MODELLI (ESCLUSO R93/RX12A/I)	R90/F2ES	R90/F4ES	G90/F2ES	G90/F4ES	G90/F2ES/TRIX/TX	G90/F2ES/TRIX/RX	G90/F4ES/TRIX/TX	G90/F4ES/TRIX/RX	G90/F2ESI	G90/F4ESI	M90/F2ES	M90/F4ES	M90/F2ESO	M90/F4ESO	T90/F2S	T90/F4S	FIFTHY/24	FIFTHY/230	R92/LED24	R92/LED230	R91/AN1/LR1	R91/AN1/P1	PER TUTTI I MODELLI	PER TUTTI I MODELLI	CFT500	CFT501	TRIX50	TRIX100	TRIX50/G90	TRIX100/G90	CRA50	CRA100	CRA50/M90	CRA100/M90
BE20/200	√		√		√			√	√		√		√		√		√	√		√		√	√	√	√	√	√	√	√	√	√	√	√	√	√
BE20/200/HS	√		√		√			√	√		√		√		√		√	√		√		√	√	√	√	√	√	√	√	√	√	√	√	√	√
BE20/400	√		√		√			√	√		√		√		√		√	√		√		√	√	√	√	√	√	√	√	√	√	√	√	√	√
KIT BE20/210	√		√		√			√	√		√		√		√		√	√		√		√	√	√	√	√	√	√	√	√	√	√	√	√	√
KIT BE20/212/HS	√		√		√			√	√		√		√		√		√	√		√		√	√	√	√	√	√	√	√	√	√	√	√	√	√
KIT BE20/410	√		√		√			√	√		√		√		√		√	√		√		√	√	√	√	√	√	√	√	√	√	√	√	√	√
VEDI PAGINA	194 - 192	200																198						212	205	216									

SCHEMA DI INSTALLAZIONE - SERIE E20

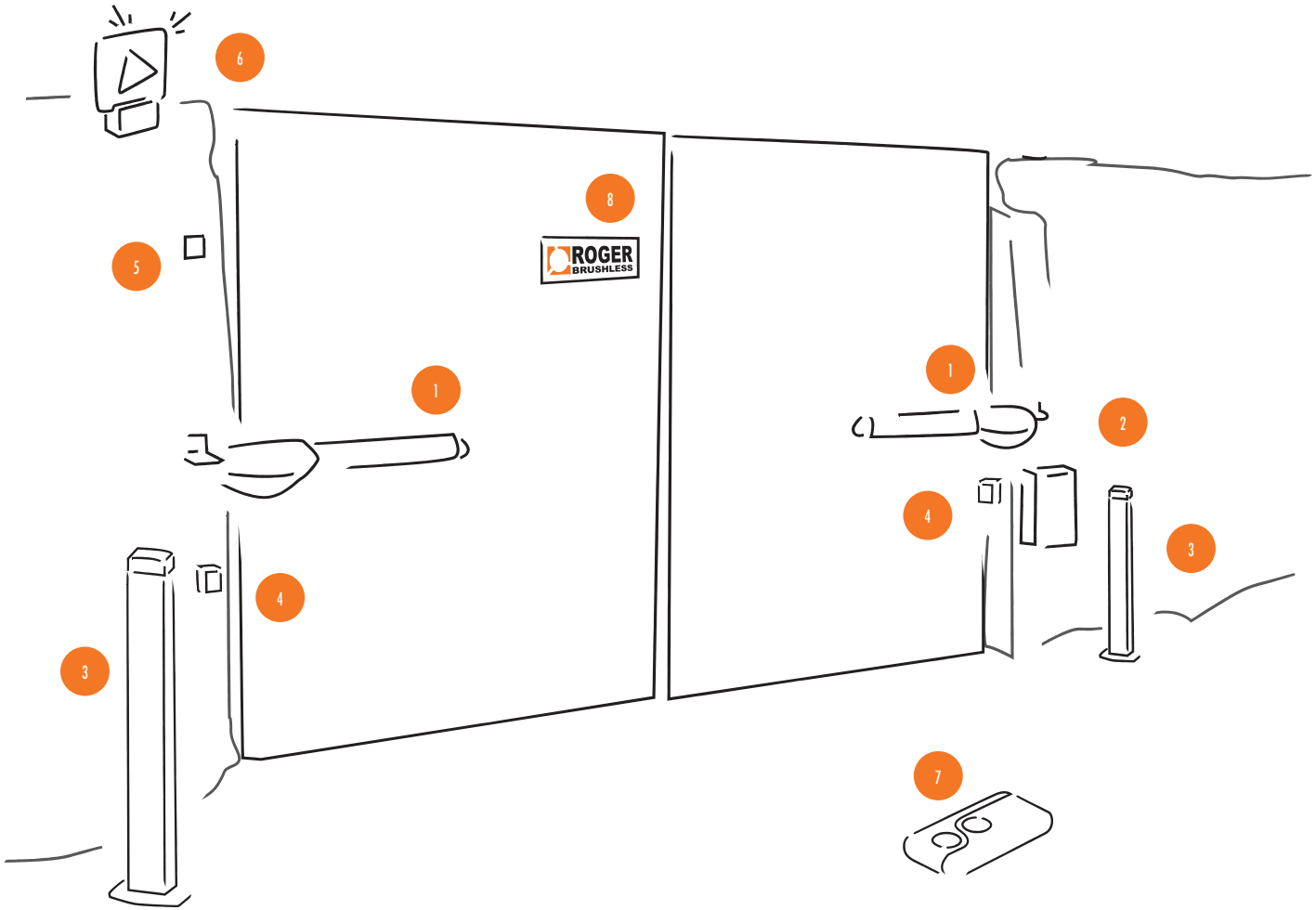

ELEMENTI IMPIANTO TIPO

1. Motoriduttore battente
2. Centrale di comando
3. Colonnine fotocellule
4. Coppia di fotocellule
5. Selettori di comando a chiave o tastierino
6. Lampeggiante a LED con antenna integrata
7. Radiocomandi a codice fisso o rolling code
8. Tabella segnaletica

KIT BE20

ROGER BRUSHLESS

CODICE	DESCRIZIONE	NUMERO COLLI PER PALLET	
KIT BE20/210	KIT Attuatore elettromeccanico BRUSHLESS a bassa tensione, ad uso super intensivo, con encoder nativo a bordo, irreversibile, ideale per cancelli a battente con anta fino a 2,8 m con fermi meccanici in apertura e chiusura.	21	
KIT BE20/212/HS	KIT Attuatore elettromeccanico HIGH SPEED BRUSHLESS a bassa tensione, ad uso super intensivo, con encoder nativo a bordo, irreversibile, ideale per cancelli a battente con anta fino a 2,5 m con fermi meccanici in apertura e chiusura.	21	
KIT BE20/410	KIT Attuatore elettromeccanico BRUSHLESS a bassa tensione, ad uso super intensivo, con encoder nativo a bordo, irreversibile, ideale per cancelli a battente con anta fino a 4 m con fermi meccanici in apertura e chiusura.	18	

COMPOSIZIONE KIT

PESO	MOTORE	CONTROLLER DIGITALI BRUSHLESS	RADIO RICEVENTI	RADIOCOMANDI	FOTOCELLULE	LAMPEGGIANTI E ANTENNE	TABELLE SEGNALETICHE	ACCESSORI INCLUSI	ACC. STANDARD
*	BE20/200 - 2pz	B70/2DC/BOX - 1pz	H93/RX22A/I - 1pz	SYNUS/2 - 2pz	R90/F4ES - 1pz	FIFTHY/24 - 1pz	R99/C/001 - 1pz	MC781 KT206/R (2pz/kit)	VEDI PAGINA 73
*	BE20/200/HS - 2pz	EDGE1/BOX - 1pz	H93/RX22A/I - 1pz	SYNUS/2 - 2pz	R90/F4ES - 1pz	FIFTHY/24 - 1pz	R99/C/001 - 1pz	MC781 KT206/R (2pz/kit)	VEDI PAGINA 73
*	BE20/400 - 2pz	EDGE1/BOX - 1pz	H93/RX22A/I - 1pz	SYNUS/2 - 2pz	R90/F4ES - 1pz	FIFTHY/24 - 1pz	R99/C/001 - 1pz	MC781 KT205/R (2pz/kit)	VEDI PAGINA 73

* FARE RIFERIMENTO AI DIAGRAMMI DEI LIMITI DI IMPIEGO

SERIE R20

Le automazioni ROGER TECHNOLOGY per cancelli battenti sono state progettate con un design unico e sono state studiate in base alla lunghezza e portata delle diverse tipologie di cancello, la serie R20 copre una gamma di cancelli fino ai 5 mt di larghezza.

DIMENSIONI E INSTALLAZIONE

R20/300 - R20/302
BR20/400/R - R20/500 - R20/502

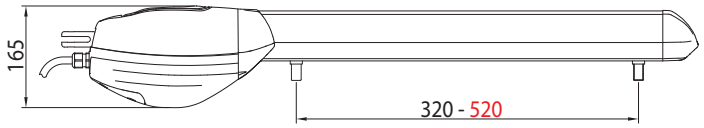

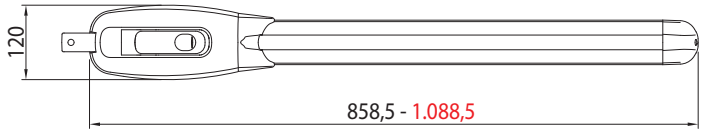

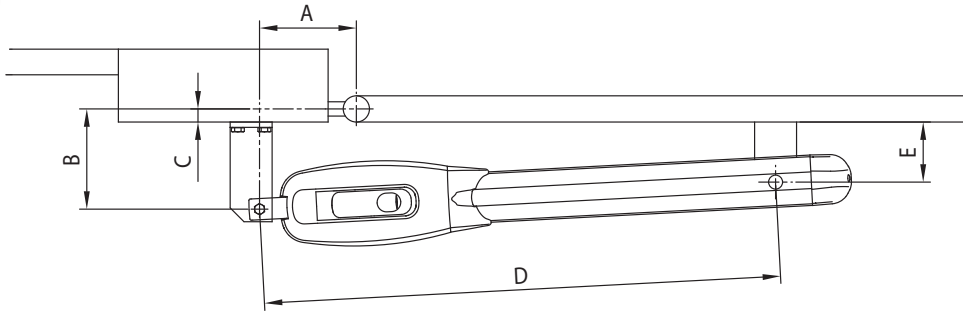

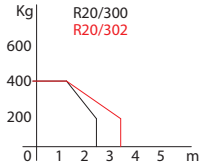

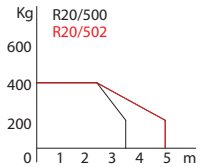

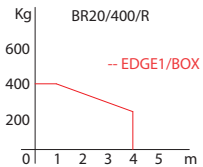

DOVE NON SPECIFICATO, TUTTE LE DIMENSIONI SONO ESPRESSE IN MILLIMETRI

LIMITI D'IMPIEGO

R20/300 – R20/302		
A	B	<
130	130	90°
80	170	90°
80	210	90°
100	200	90°
120	140	100°
130	150	105°
150	100	120°
C (max)	D (max)	E
90	730	90

BR20/400/R - R20/500 - R20/502		
A	B	<
100	210	90°
150	210	90°
150	300	90°
250	180	110°
220	200	110°
180	130	120°
210	180	120°
C (MAX)	D (MAX)	E
190	950	123

CODICE	DESCRIZIONE	NUMERO COLLI PER PALLET
BR20/400/R	Attuatore elettromeccanico BRUSHLESS a bassa tensione, ad uso super intensivo, con encoder nativo a bordo, reversibile, ideale per cancelli a battente con anta fino a 4 m con fermi meccanici in apertura e chiusura.	36

CARATTERISTICHE	
MODELLO	BR20/400/R
Alimentazione di linea	230V AC - 50Hz
Alimentazione motore	36V
Potenza nominale	210W
Frequenza di utilizzo	Uso intensivo
Spinta	100 - 1500N
Temperatura di esercizio	-20 C° +55 C°
Grado di protezione	IP44
Tipo di riduttore	Reversibile
Velocità di manovra	2,22 cm/s
Tempo apertura	18-28 s
Corsa	520 mm
Finecorsa	Fermo meccanico in apertura e chiusura
Controller digitale consigliato	230V: EDGE1/BOX 115V: EDGE1/BOX/115
Encoder	Encoder nativo digitale SENSORLESS a 48 PPR
Cicli di manovra giorno (apertura/chiusura - 24 ore non stop)	1000
Dimensioni di massima prodotto mm (L x W x H)	1088,5 x 120 x 165
Peso prodotto imballato (Kg)	9,9

VEDI LEGENDA SU SERIE PRECEDENTE

MOTORE BRUSHLESS · USO INTENSIVO · MOTORE REVERSIBILE · MOTORE HIGH SPEED · UTILIZZO RESIDENZIALE · UTILIZZO COMMERCIALE · UTILIZZO INDUSTRIALE · GRANDI PARCHEGGI

ROGER 230V AC

CODICE	DESCRIZIONE	NUMERO COLLI PER PALLET	
R20/300	Attuatore elettromeccanico 230V AC irreversibile, ideale per cancelli a battente con anta fino a 2,5 m con 1 finecorsa a microswitch, completo di piastre di fissaggio.	50	
R20/302	Attuatore elettromeccanico 230V AC irreversibile, versione lenta con motore a 6 poli, ideale per cancelli a battente con anta fino a 3,5 m con 1 finecorsa a microswitch, completo di piastre di fissaggio.	50	
R20/500	Attuatore elettromeccanico 230V AC irreversibile, ideale per cancelli a battente con anta fino a 3,5 m con 1 finecorsa a microswitch, completo di piastre di fissaggio.	36	
R20/502	Attuatore elettromeccanico 230V AC irreversibile, versione lenta con motore a 6 poli, ideale per cancelli a battente con anta fino a 5 m con 1 finecorsa a microswitch, completo di piastre di fissaggio.	36	
KIT R20/310	KIT Attuatore elettromeccanico 230V AC irreversibile ideale per cancelli a battente fino a 2,5 m con 1 finecorsa a microswitch, completo di piastre di fissaggio.	21	
KIT R20/510	KIT Attuatore elettromeccanico 230V AC irreversibile ideale per cancelli a battente fino a 3,5 m, con 1 finecorsa a microswitch, completo di piastre di fissaggio.	18	

CARATTERISTICHE

MODELLO	R20/300	R20/302	R20/500	R20/502	KIT R20/310	KIT R20/510
Alimentazione di linea	230V AC - 50Hz	230V AC - 50Hz	230V AC - 50Hz	230V AC - 50Hz	230V AC - 50Hz	230V AC - 50Hz
Alimentazione motore	230V AC	230V AC	230V AC	230V AC	230V AC	230V AC
Potenza nominale	200W	215W	200W	215W	200W	200W
Frequenza di utilizzo	40%	40%	40%	40%	40%	40%
Spinta	2500N	2800N	2500N	2800N	2500N	2500 N
Temperatura di esercizio	-20+55 C°	-20+55°C	-20+55°C	-20+55° C	-20+55 C°	-20+55°C
Grado di protezione	IP44	IP44	IP44	IP44	IP44	IP44
Tipo di riduttore	Irreversibile	Irreversibile	Irreversibile	Irreversibile	Irreversibile	Irreversibile
Velocità di manovra	1,66 cm/s	1,06 cm/s	1,66 cm/s	1,06 cm/s	1,66 cm/s	1,66 cm/s
Tempo apertura	19 s	28 s	27 s	42 s	19 s	27 s
Corsa	320 mm	320 mm	520 mm	520 mm	320 mm	520 mm
Termoprotezione motore	150 C°	140°C	140°C	140° C	150 C°	150°C
Condensatore incorporato	15 µF	6,3 µF	15 µF	6,3 µF	15 µF	15 µF
Finecorsa	Microswitch in apertura (opzionale in chiusura)	Microswitch in apertura (opzionale in chiusura)	Microswitch in apertura (opzionale in chiusura)	Microswitch in apertura (opzionale in chiusura)	Microswitch in apertura (opzionale in chiusura)	Microswitch in apertura (opzionale in chiusura)
Encoder	-	-	-	-	-	-
Dimensioni di massima prodotto mm (L x W x H)	858,5 x 120 x 165	858,5 x 120 x 165	1088,5 x 120 x 165	1088,5 x 120 x 165	858,5 x 120 x 165	1088,5 x 120 x 165
Peso prodotto imballato (Kg)	9,2	9,3	10,6	10,7	20,8	23,6

VEDI LEGENDA SU SERIE PRECEDENTE

ACCESSORI INCLUSI

CODICE	DESCRIZIONE		BR20/400/R	R20/300	R20/302	R20/500	R20/502
MC781	Kit 2 fermi meccanici serie BR20, BE20, R20/300MS e R20/500MS.		√				
KT205	Kit tre staffe serie lunga da saldare.		√			√	√
KT206	Kit tre staffe serie corta da saldare.			√	√		
-	Finecorsa a microswitch in apertura.					√	√

ACCESSORI OPTIONAL

			BR20/400/R	R20/300	R20/302	R20/500	R20/502
B71/PBX36/BOX	Inverter ibrido versione “Network Assisted” per alimentazione dell’automazione con funzione di caricabatterie attraverso il collegamento ai pannelli solari o rete fissa per alimentazione dei controller digitali Brushless a 36V DC con tensione di rete a 230V AC.		√				
B71/PBX36/BOX/115	Inverter ibrido versione “Network Assisted” per alimentazione dell’automazione con funzione di caricabatterie attraverso il collegamento ai pannelli solari o rete fissa per alimentazione dei controller digitali Brushless a 36V DC con tensione di rete a 115V AC.		√				
B71/PBX/BOX	Inverter ibrido versione “Full Solar” per alimentazione dell’automazione con funzione di caricabatterie attraverso il collegamento ai pannelli solari per alimentazione dei controller digitali Brushless.		√				
MC770	Kit finecorsa a microswitch opzionale in chiusura con cavo serie R20.			√	√	√	√
MC780	Kit 2 fermi meccanici serie R20.			√	√	√	√
KT201/R	Staffa anteriore lunga saldata da avvitare.		√			√	√
KT202/R	Staffa anteriore corta saldata da avvitare.			√	√		
KT203/R	Staffa posteriore lunga regolabile da avvitare.		√				
KT204/R	Staffa posteriore corta regolabile da avvitare.			√	√		
KT205/R	Kit staffa posteriore lunga regolabile da avvitare e staffa anteriore lunga saldata da avvitare.		√			√	√
KT206/R	Kit staffa posteriore corta regolabile da avvitare e staffa anteriore corta saldata da avvitare.			√	√		
R99/C/001AL	Tabella segnaletica "Automatic Opening". Versione in alluminio.		√	√	√	√	√
R99/C/001	Tabella segnaletica "Automatic Opening".		√	√	√	√	√

SCHEMA DI INSTALLAZIONE - SERIE R20

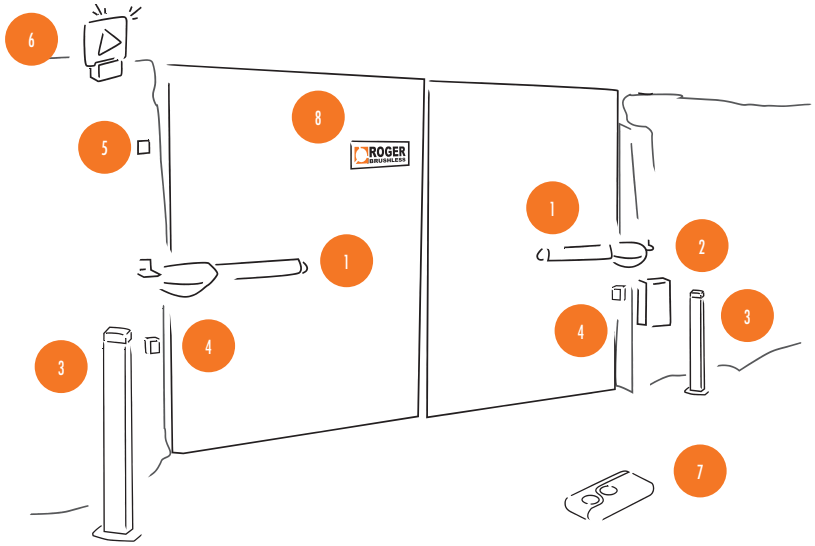

ELEMENTI IMPIANTO TIPO

1. Motoriduttore battente
2. Centrale di comando
3. Colonnine fotocellule
4. Coppia di fotocellule
5. Selettori di comando a chiave o tastierino
6. Lampeggiante a LED con antenna integrata
7. Radiocomandi a codice fisso o rolling code
8. Tabella segnaletica

Tabella Compatibilità con Serie R20

CODICI	RADIOCOMANDI & RADIORICEVENTI	FOTOCELLULE																LAMPEGGIANTI & ANTENNE						SELETTORI A CHIAVE	SELETTORI A TASTIERINO	COLONNINE									
MOTORI	PER TUTTI I MODELLI (ESCLUSO R93/RX12A/I)	R90/F2ES	R90/F4ES	G90/F2ES	G90/F4ES	G90/F2ES/TRIX/TX	G90/F2ES/TRIX/RX	G90/F4ES/TRIX/TX	G90/F4ES/TRIX/RX	G90/F2ESI	G90/F4ESI	M90/F2ES	M90/F4ES	M90/F2ESO	M90/F4ESO	T90/F2S	T90/F4S	FIFTHY/24	FIFTHY/230	R92/LED24	R92/LED230	R91/AN1/LR1	R91/AN1/P1	PER TUTTI I MODELLI	PER TUTTI I MODELLI	CFT500	CFT501	TRIX50	TRIX100	TRIX50/G90	TRIX100/G90	CRA50	CRA100	CRA50/M90	CRA100/M90
BR20/400/R	√	√	√	√	√	√	√	√	√	√	√	√	√	√	√	√	√		√		√	√	√	√	√	√	√	√	√	√	√	√	√	√	√

MOTORI	RADIOCOMANDI & RADIORICEVENTI	FOTOCELLULE																LAMPEGGIANTI & ANTENNE						SELETTORI A CHIAVE	SELETTORI A TASTIERINO	COLONNINE									
R20/300	√	√	√	√	√	√	√	√	√	√	√	√	√	√	√	√	√		√		√	√	√	√	√	√	√	√	√	√	√	√	√	√	√
R20/302	√	√	√	√	√	√	√	√	√	√	√	√	√	√	√	√	√		√		√	√	√	√	√	√	√	√	√	√	√	√	√	√	√
R20/500	√	√	√	√	√	√	√	√	√	√	√	√	√	√	√	√	√		√		√	√	√	√	√	√	√	√	√	√	√	√	√	√	√
R20/502	√	√	√	√	√	√	√	√	√	√	√	√	√	√	√	√	√		√		√	√	√	√	√	√	√	√	√	√	√	√	√	√	√
KIT R20/310	√	√	√	√	√	√	√	√	√	√	√	√	√	√	√	√	√		√		√	√	√	√	√	√	√	√	√	√	√	√	√	√	√
KIT R20/510	√	√	√	√	√	√	√	√	√	√	√	√	√	√	√	√	√		√		√	√	√	√	√	√	√	√	√	√	√	√	√	√	√
VEDI PAGINA	194 - 192	200																198						212	205	216									

KIT R20

Residenziale

Commerciale

Industriale

ROGER 230V AC

CODICE	DESCRIZIONE	NUMERO COLLI PER PALLET	
KIT R20/310	KIT Attuatore elettromeccanico 230V AC irreversibile ideale per cancelli a battente fino a 2,5 m con 1 finecorsa a microswitch, completo di piastre di fissaggio.	21	
KIT R20/510	KIT Attuatore elettromeccanico 230V AC irreversibile ideale per cancelli a battente fino a 3,5 m, con 1 finecorsa a microswitch, completo di piastre di fissaggio.	18	

COMPOSIZIONE KIT

PESO	MOTORE	CENTRALI DI COMANDO	RADIO RICEVENTI	RADIOCOMANDI	FOTOCELLULE	LAMPEGGIANTI E ANTENNE	TABELLE SEGNALETICHE	ACCESSORI INCLUSI	ACC. STANDARD
*	R20/300 - 2pz	H70/200AC/BOX - 1pz	H93/RX22A/I - 1pz	T80/TX2 - 2pz	R90/F2ES - 1pz	FIFTHY/230 - 1pz	R99/C/001 - 1pz	KT206 (2pz/kit)	VEDI PAGINA 81
*	R20/500 - 2pz	H70/200AC/BOX - 1pz	H93/RX22A/I - 1pz	T80/TX2 - 2pz	R90/F2ES - 1pz	FIFTHY/230 - 1pz	R99/C/001 - 1pz	KT205 (2pz/kit)	VEDI PAGINA 81

* FARE RIFERIMENTO AI DIAGRAMMI DEI LIMITI DI IMPIEGO

SERIE SMARTY

Commerciale

Industriale

Le automazioni ROGER TECHNOLOGY per cancelli battenti sono state progettate con un design unico e sono state studiate in base alla lunghezza e portata delle diverse tipologie di cancello, la serie SMARTY copre una gamma di cancelli da 5 mt fino ai 7 mt di larghezza.

DIMENSIONI E INSTALLAZIONE

SMARTY 5 / 5R5 / 4HS (Corsa massima = 370 mm)						
A	B	C (max)	D (max)	E	G	α°
150	150	120	1030	100	130	97°
150	170	120	1030	100	130	96°
150	190	120	1030	100	130	95°
150	200	120	1030	100	130	95°
150	220	120	1030	100	130	90°
170	150	120	1030	100	130	103°
170	170	120	1030	100	130	102°
170	200	120	1030	100	130	90°
185	185	120	1030	100	130	90°
200	160	120	1030	100	130	92°

SMARTY 7 / SMARTY 7R (Corsa massima = 520 mm)						
A	B	C (max)	D (max)	E	G	α°
200	200	200	1180	140	170	98°
200	230	200	1180	140	170	97°
200	260	200	1180	140	170	96°
200	280	200	1180	140	170	95°
200	300	200	1180	140	170	93°
220	220	200	1180	140	170	102°
220	250	200	1180	140	170	100°
220	280	200	1180	140	170	93°
250	200	200	1180	140	170	106°
250	250	200	1180	140	170	94°

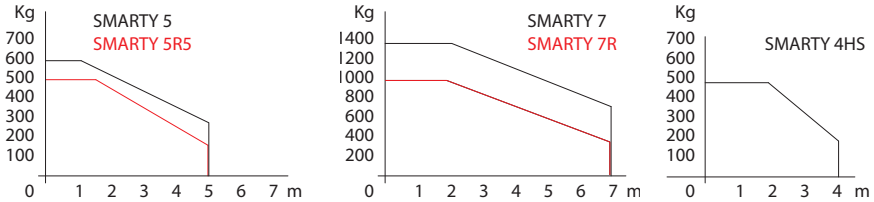

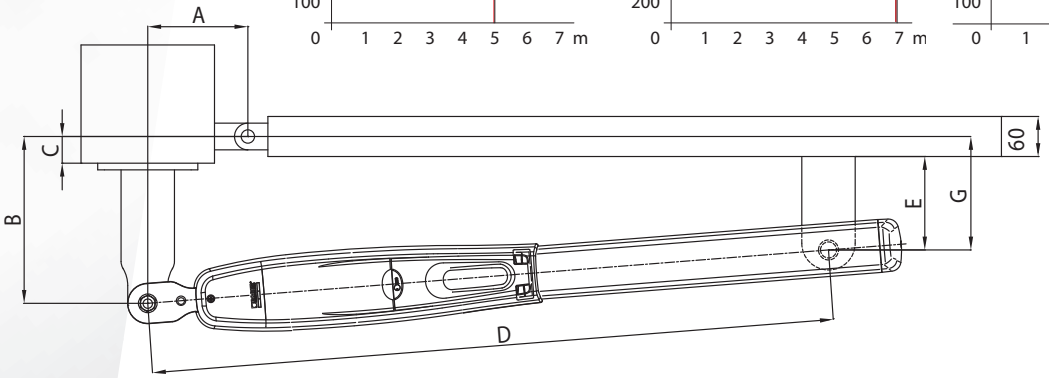

LIMITI D'IMPIEGO

DOVE NON SPECIFICATO, TUTTE LE DIMENSIONI SONO ESPRESSE IN MILLIMETRI

CODICE	DESCRIZIONE	NUMERO COLLI PER PALLET	
SMARTY5	Motoriduttore elettromeccanico BRUSHLESS a bassa tensione, ad uso super intensivo. Irreversibile. Per cancelli a battente con anta fino a 5 m.	36	
SMARTY5R5	Motoriduttore elettromeccanico BRUSHLESS a bassa tensione, ad uso super intensivo. Reversibile. Per cancelli a battente con anta fino a 5 m.	36	
SMARTY7	Motoriduttore elettromeccanico BRUSHLESS a bassa tensione, ad uso super intensivo. Irreversibile. Per cancelli a battente con anta fino a 7 m.	36	
SMARTY7R	Motoriduttore elettromeccanico BRUSHLESS a bassa tensione, ad uso super intensivo. Reversibile. Per cancelli a battente con anta fino a 7 m.	36	
SMARTY4/HS	Motoriduttore elettromeccanico HIGH SPEED BRUSHLESS a bassa tensione, ad uso super intensivo. Irreversibile. Per cancelli a battente con anta fino a 4 m.	36	

CARATTERISTICHE					
MODELLO	SMARTY5	SMARTY5R5	SMARTY7	SMARTY7R	SMARTY4/HS
Alimentazione di linea	230V AC - 50Hz	230V AC - 50Hz	230V AC - 50Hz	230V AC - 50Hz	230V AC - 50Hz
Alimentazione motore	36V	36V	36V	36V	36V
Potenza nominale	200W	200W	200W	200W	200W
Frequenza di utilizzo	Uso intensivo	Uso intensivo	Uso intensivo	Uso intensivo	Uso intensivo
Spinta	600 - 7000N	600 - 6500N	600 - 7000N	600 - 6500N	600 - 4500N
Temperatura di esercizio	-20 C° +55 C°	-20 C° +55 C°	-20 C° +55 C°	-20 C° +55 C°	-20 C° +55 C°
Grado di protezione	IP44	IP44	IP44	IP44	IP44
Tipo di riduttore	Irreversibile	Reversibile	Irreversibile	Reversibile	Irreversibile
Velocità di manovra	1,6 cm/s	1,8 cm/s	1,6 cm/s	1,6 cm/s	2 - 1 cm/s
Tempo apertura	25-40 s	20-40 s	35-50 s	35-50 s	15-25 s
Corsa	370 mm	370 mm	520 mm	520 mm	370 mm
Finecorsa	Fermo meccanico in apertura e chiusura	Fermo meccanico in apertura e chiusura	Fermo meccanico in apertura e chiusura	Fermo meccanico in apertura e chiusura	Fermo meccanico in apertura e chiusura
Controller digitale consigliato	230V: EDGE1/BOX - 115V: EDGE1/BOX/115	230V: EDGE1/BOX - 115V: EDGE1/BOX/115	230V: EDGE1/BOX - 115V: EDGE1/BOX/115	230V: EDGE1/BOX - 115V: EDGE1/BOX/115	230V: EDGE1/BOX 115V: EDGE1/BOX/115
Encoder	Encoder nativo digitale SENSORLESS a 48 PPR	Encoder nativo digitale SENSORLESS a 48 PPR + EMA	Encoder nativo digitale SENSORLESS a 48 PPR	Encoder nativo digitale SENSORLESS a 48 PPR + EMA	Encoder nativo digitale SENSORLESS a 48 PPR
Cicli di manovra giorno (apertura/ chiusura - 24 ore non stop)	1000	1000	1000	1000	1000
Dimensioni di massima prodotto mm (L x W x H)	1162 x 116 x 165	1162 x 116 x 165	1312 x 116 x 165	1312 x 116 x 165	1162 x 116 x 165
Peso prodotto imballato (Kg)	16,1	17,4	17,1	18,5	16

VEDI LEGENDA SU SERIE PRECEDENTE

SMARTY4/HS - SMARTY5 - SMARTY5R5 / SMARTY7 - SMARTY7R

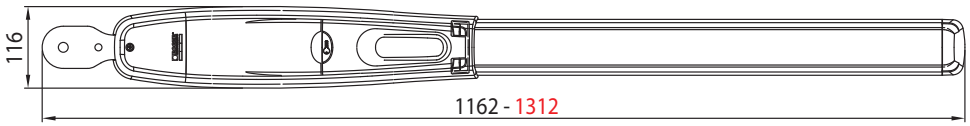

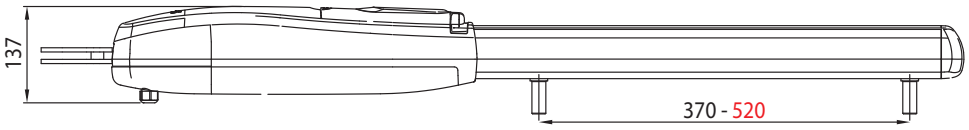

ACCESSORI INCLUSI

CODICE	DESCRIZIONE		SMARTY5	SMARTY5R5	SMARTY7	SMARTY7R	SMARTY4/HS
MC782	Kit 2 fermi meccanici serie SMARTY.		√	√	√	√	√
SMARTY/EMA	Modulo Encoder Magnetico Assoluto per Serie SMARTY.			√		√	
KT237	Kit tre staffe serie corta, da saldare, per serie SMARTY5 - SMARTY5R5.		√	√			√
KT238	Kit tre staffe serie lunga, da saldare, per serie SMARTY7 - SMARTY7R.				√	√	

ACCESSORI OPTIONAL

B71/PBX36/BOX	Inverter ibrido versione “Network Assisted” per alimentazione dell’automazione con funzione di caricabatterie attraverso il collegamento ai pannelli solari o rete fissa per alimentazione dei controller digitali Brushless a 36V DC con tensione di rete a 230V AC.		√	√	√	√	√
B71/PBX36/BOX/115	Inverter ibrido versione “Network Assisted” per alimentazione dell’automazione con funzione di caricabatterie attraverso il collegamento ai pannelli solari o rete fissa per alimentazione dei controller digitali Brushless a 36V DC con tensione di rete a 115V AC.		√	√	√	√	√
B71/PBX/BOX	Inverter ibrido versione “Full Solar” per alimentazione dell’automazione con funzione di caricabatterie attraverso il collegamento ai pannelli solari per alimentazione dei controller digitali Brushless.		√	√	√	√	√
RL669	Kit per sblocco dall'esterno senza maniglia per serie SMARTY.		√	√	√	√	√
RL671	Cordino a filo lunghezza 3 m per sblocco dall'esterno.		√	√	√	√	√
SMARTY/EMA	Modulo Encoder Magnetico Assoluto per Serie SMARTY.		√	√	√	√	√
RL670	Chiave cilindro europeo (DIN) per sistema di sblocco serie SMARTY - BIONIK.		√	√	√	√	√
R99/C/001AL	Tabella segnaletica "Automatic Opening". Versione in alluminio.		√	√	√	√	√
R99/C/001	Tabella segnaletica "Automatic Opening".		√	√	√	√	√

Tabella Compatibilità con Serie SMARTY

CODICI	RADIOCOMANDI & RADIORICEVENTI	FOTOCELLULE																LAMPEGGIANTI & ANTENNE						SELETTORI A CHIAVE	SELETTORI A TASTIERINO	COLONNINE									
MOTORI	PER TUTTI I MODELLI (ESCLUSO R93/RX12A/I)	R90/F2ES	R90/F4ES	G90/F2ES	G90/F4ES	G90/F2ES/TRIX/TX	G90/F2ES/TRIX/RX	G90/F4ES/TRIX/TX	G90/F4ES/TRIX/RX	G90/F2ESI	G90/F4ESI	M90/F2ES	M90/F4ES	M90/F2ESO	M90/F4ESO	T90/F2S	T90/F4S	FIFTHY/24	FIFTHY/230	R92/LED24	R92/LED230	R91/AN1/LR1	R91/AN1/P1	PER TUTTI I MODELLI	PER TUTTI I MODELLI	CFT500	CFT501	TRIX50	TRIX100	TRIX50/G90	TRIX100/G90	CRA50	CRA100	CRA50/M90	CRA100/M90
SMARTY5	√		√		√			√	√		√		√		√		√	√		√		√	√	√	√	√	√	√	√	√	√	√	√	√	√
SMARTY5R5	√		√		√			√	√		√		√		√		√	√		√		√	√	√	√	√	√	√	√	√	√	√	√	√	√
SMARTY7	√		√		√			√	√		√		√		√		√	√		√		√	√	√	√	√	√	√	√	√	√	√	√	√	√
SMARTY7R	√		√		√			√	√		√		√		√		√	√		√		√	√	√	√	√	√	√	√	√	√	√	√	√	√
SMARTY4/HS	√		√		√			√	√		√		√		√		√	√		√		√	√	√	√	√	√	√	√	√	√	√	√	√	√
VEDI PAGINA	194 - 192	200																198						212	205	216									

SCHEMA DI INSTALLAZIONE - SERIE SMARTY

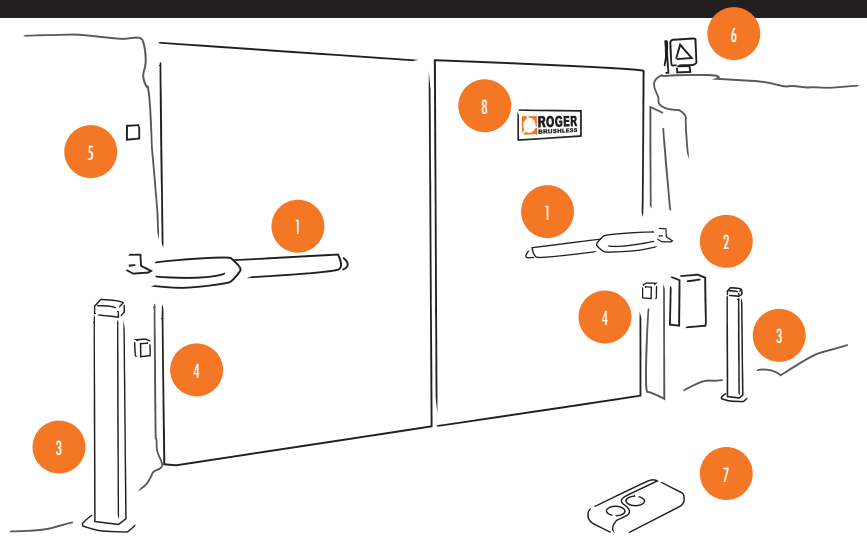

ELEMENTI IMPIANTO TIPO

1. Motoriduttore battente
2. Centrale di comando
3. Colonnine fotocellule
4. Coppia di fotocellule
5. Selettori di comando a chiave o tastierino
6. Lampeggiante a LED con antenna integrata
7. Radiocomandi a codice fisso o rolling code
8. Tabella segnaletica

SERIE H20

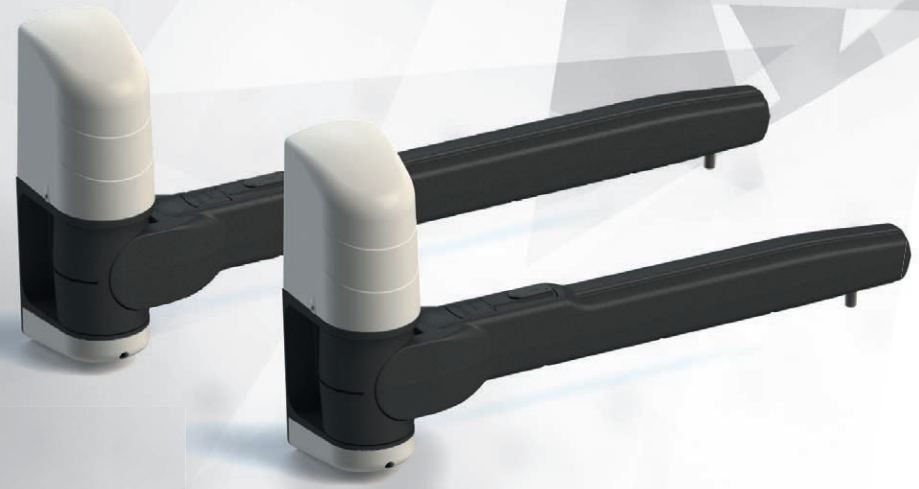

Residenziale

Commerciale

Industriale

Le automazioni ROGER TECHNOLOGY per cancelli battenti sono state progettate con un design unico e sono state studiate in base alla lunghezza e portata delle diverse tipologie di cancello, la serie H20 copre una gamma di cancelli da 3 mt fino ai 5 mt di larghezza.

DIMENSIONI E INSTALLAZIONE

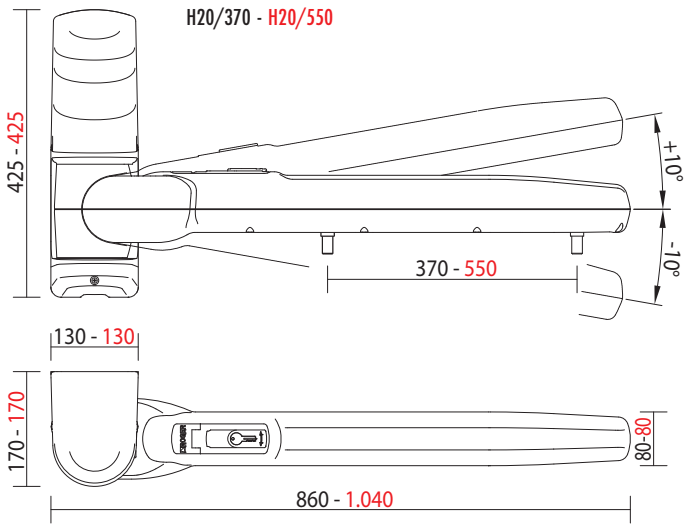

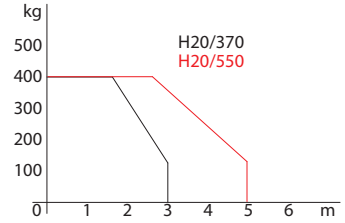

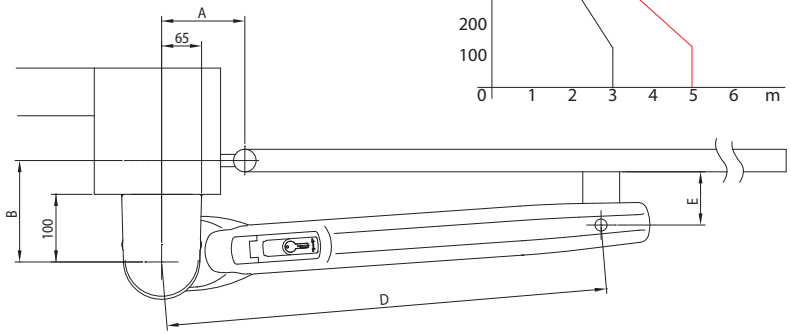

LIMITI D'IMPIEGO

H20/370		
A	B	Angolo
170	200	90°
220	150	90°
150	200	95°
150	220	95°
160	200	95°
100	125	100°
130	175	100°
120	150	105°
150	150	105°
C (max)	D (max)	E
90	715	90

H20/550		
A	B	Angolo
175	250	90°
250	300	90°
175	225	95°
250	200	95°
110	130	100°
125	175	100°
125	125	105°
150	150	105°
250	130	110°
C (max)	D (max)	E
125	895	195

DOVE NON SPECIFICATO, TUTTE LE DIMENSIONI SONO ESPRESSE IN MILLIMETRI

ROGER 230V AC

CODICE	DESCRIZIONE	NUMERO COLLI PER PALLET	
H20/370	Motoriduttore elettromeccanico 230V AC irreversibile corto veloce ideale per cancelli a battente con anta fino a 3 m con encoder a bordo e fermo meccanico in apertura e chiusura.	18	
H20/550	Motoriduttore elettromeccanico 230V AC irreversibile lungo veloce ideale per cancelli a battente con anta fino a 5 m con encoder a bordo e fermo meccanico in apertura e chiusura.	18	

CARATTERISTICHE		
MODELLO	H20/370	H20/550
Alimentazione di linea	230V AC - 50Hz	230V AC - 50Hz
Alimentazione motore	230V AC	230V AC
Potenza nominale	200W	200W
Frequenza di utilizzo	40%	40%
Spinta	2500N	2500N
Temperatura di esercizio	-20+55° C	-20+55° C
Grado di protezione	IP44	IP44
Tipo di riduttore	Irreversibile	Irreversibile
Velocità di manovra	1,66 cm/s	1,66 cm/s
Tempo apertura	19 s	27 s
Corsa	370 mm	550 mm
Termoprotezione motore	150° C	150° C
Condensatore incorporato	10 µF	10 µF
Finecorsa	Fermo meccanico in apertura e chiusura	Fermo meccanico in apertura e chiusura
Encoder	Ottico	Ottico
Dimensioni di massima prodotto mm (L x W x H)	860 x x 170 x 425	1040 x 170 x 425
Peso prodotto imballato (Kg)	16,4	17,3

MOTORE BRUSHLESS · USO INTENSIVO · MOTORE REVERSIBILE · MOTORE HIGH SPEED · UTILIZZO RESIDENZIALE · UTILIZZO COMMERCIALE · UTILIZZO INDUSTRIALE · GRANDI PARCHEGGI

ACCESSORI INCLUSI

CODICE	DESCRIZIONE		H20/370	H20/550
MC779	Kit 2 fermi meccanici per serie M20 - G20 - H20.		√	√
KT201	Staffa anteriore lunga da saldare.		√	√

ACCESSORI OPTIONAL

KT201/R	Staffa anteriore lunga saldata da avvitare.		√	√
R99/C/001AL	Tabella segnaletica "Automatic Opening". Versione in alluminio.		√	√
R99/C/001	Tabella segnaletica "Automatic Opening".		√	√

Tabella Compatibilità con Serie H20

CODICI	RADIOCOMANDI & RADIORICEVENTI	FOTOCELLULE																LAMPEGGIANTI & ANTENNE						SELETTORI A CHIAVE	SELETTORI A TASTIERINO	COLONNINE									
MOTORI	PER TUTTI I MODELLI (ESCLUSO R93/RX12A/I)	R90/F2ES	R90/F4ES	G90/F2ES	G90/F4ES	G90/F2ES/TRIX/TX	G90/F2ES/TRIX/RX	G90/F4ES/TRIX/TX	G90/F4ES/TRIX/RX	G90/F2ESI	G90/F4ESI	M90/F2ES	M90/F4ES	M90/F2ESO	M90/F4ESO	T90/F2S	T90/F4S	FIFTHY/24	FIFTHY/230	R92/LED24	R92/LED230	R91/AN1/LR1	R91/AN1/P1	PER TUTTI I MODELLI	PER TUTTI I MODELLI	CFT500	CFT501	TRIX50	TRIX100	TRIX50/G90	TRIX100/G90	CRA50	CRA100	CRA50/M90	CRA100/M90
H20/370	√	√	√	√	√	√	√	√	√	√	√	√	√	√	√	√	√		√		√	√	√	√	√	√	√	√	√	√	√	√	√	√	√
H20/550	√	√	√	√	√	√	√	√	√	√	√	√	√	√	√	√	√		√		√	√	√	√	√	√	√	√	√	√	√	√	√	√	√
VEDI PAGINA	194 - 192	200																198						212	205	216									

SCHEMA DI INSTALLAZIONE - SERIE H20

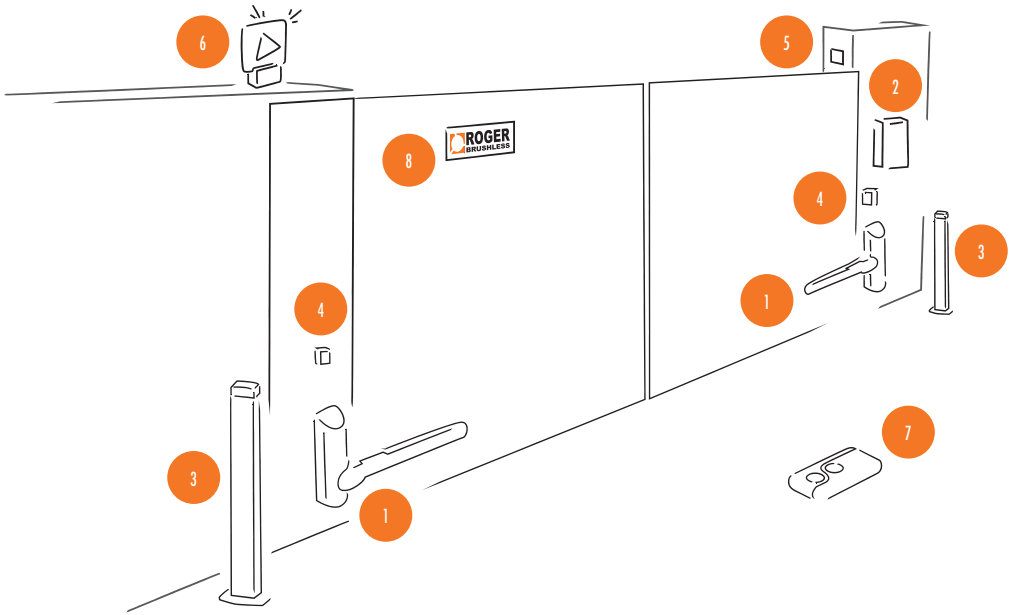

ELEMENTI IMPIANTO TIPO

1. Motoriduttore battente
2. Centrale di comando
3. Colonnine fotocellule
4. Coppia di fotocellule
5. Selettori di comando a chiave o tastierino
6. Lampeggiante a LED con antenna integrata
7. Radiocomandi a codice fisso o rolling code
8. Tabella segnaletica

SERIE R21

Le automazioni ROGER TECHNOLOGY per cancelli battenti sono state progettate con un design unico e sono state studiate in base alla lunghezza e portata delle diverse tipologie di cancello interrato, la serie R21 copre una gamma di cancelli fino ai 5 mt di larghezza.

DIMENSIONI E INSTALLAZIONE

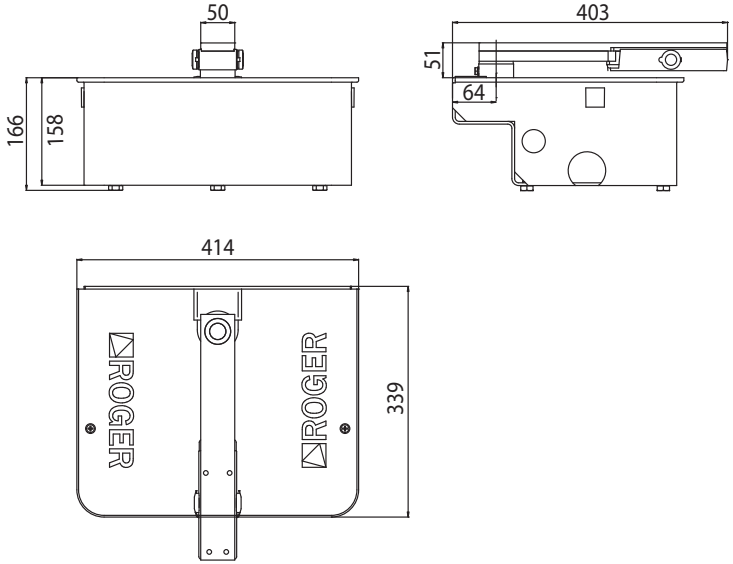

Residenziale

Commerciale

Industriale

LIMITI D'IMPIEGO

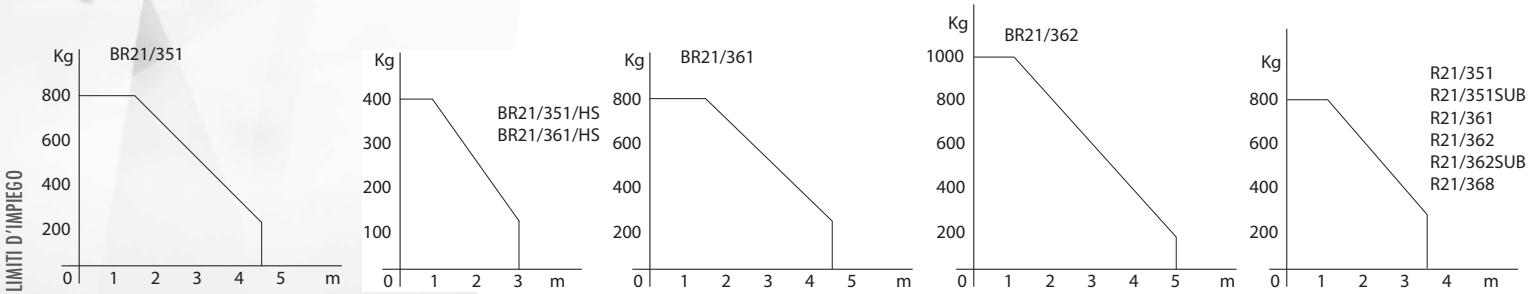

DOVE NON SPECIFICATO, TUTTE LE DIMENSIONI SONO ESPRESSE IN MILLIMETRI

CODICE	DESCRIZIONE	NUMERO COLLI PER PALLET	
BR21/351	Motoriduttore elettromeccanico interrato BRUSHLESS, a bassa tensione, ad uso super intensivo, con encoder nativo a bordo, irreversibile, ideale per cancelli a battente con anta fino a 4,5 m. Versione standard con cavo corto da 2 m.	50	
BR21/351/HS	Motoriduttore elettromeccanico interrato HIGH SPEED BRUSHLESS, a bassa tensione, ad uso super intensivo, con encoder nativo a bordo, irreversibile, ideale per cancelli a battente con anta fino a 3 m. Versione standard con cavo corto da 2 m.	50	
BR21/361	Motoriduttore elettromeccanico interrato BRUSHLESS, a bassa tensione, ad uso super intensivo, con encoder nativo a bordo, irreversibile, ideale per cancelli a battente con anta fino a 4,5 m. Versione standard con cavo lungo da 10 m.	50	
BR21/361/HS	Motoriduttore elettromeccanico interrato HIGH SPEED BRUSHLESS, a bassa tensione, ad uso super intensivo, con encoder nativo a bordo, irreversibile, ideale per cancelli a battente con anta fino a 3 m. Versione standard con cavo lungo da 10 m.	50	
BR21/362	Motoriduttore elettromeccanico interrato BRUSHLESS, a bassa tensione, ad uso super intensivo, con encoder nativo a bordo, irreversibile, ideale per cancelli a battente con anta fino 5 m. Versione tandem con doppio cuscinetto e cavo lungo da 10 m.	50	
SET BR21/353	SET di 2 motoriduttori elettromeccanici interrati BRUSHLESS, a bassa tensione, ad uso super intensivo, con encoder nativo a bordo, irreversibile, ideale per cancelli a battente con anta fino a 4,5 m. Versione standard con cavo corto da 2 m, con casse di fondazione e coperchio in acciaio zincato a freddo, sistema di sblocco standard a leva, completo di kit elettronica.		
SET BR21/353/HS	SET di 2 motoriduttori elettromeccanici interrati HIGH SPEED BRUSHLESS, a bassa tensione, ad uso super intensivo, con encoder nativo a bordo,irreversibile, ideale per cancelli a battente con anta fino a 3 m. Versione standard con cavo corto da 2 m, con casse di fondazione e coperchio in acciaio zincato a freddo, sistema di sblocco standard a leva, completo di kit elettronica.		
SET BR21/354	SET di 2 motoriduttori elettromeccanici interrati BRUSHLESS, a bassa tensione, ad uso super intensivo, con encoder nativo a bordo,irreversibile, ideale per cancelli a battente con anta fino a 4,5 m. Versione standard con cavo corto da 2 m, con casse di fondazione e coperchio in acciaio zincato a caldo, sistema di sblocco standard a leva, completo di kit elettronica.		

VEDI LEGENDA SU SERIE PRECEDENTE

CARATTERISTICHE

MODELLO	BR21/351	BR21/351/HS	BR21/361	BR21/361/HS	BR21/362	SET BR21/353	SET BR21/353/HS	SET BR21/354
Alimentazione di linea	230V AC - 50Hz	230V AC - 50Hz	230V AC - 50Hz	230V AC - 50Hz	230V AC - 50Hz	230V AC - 50 Hz	230V AC - 50 Hz	230V AC - 50 Hz
Alimentazione motore	24V - 36V	24V - 36V	24V - 36V	24V - 36V	24V - 36V	24V - 36V	24V - 36V	24V - 36V
Potenza nominale	200W	200W	200W	200W	200W	200W	200W	200W
Frequenza di utilizzo	Uso intensivo	Uso intensivo	Uso intensivo	Uso intensivo	Uso intensivo	Uso intensivo	Uso intensivo	Uso intensivo
Coppia	50 - 300 N m	50 - 200 N m	50 - 300 N m	50 - 200 N m	50 - 300 N m	50 - 300N m	50 - 200N m	50 - 300N m
Temperatura di esercizio	-20+55°C	-20+55°C	-20+55°C	-20+55°C	-20+55°C	-20+55°C	-20+55°C	-20+55°C
Grado di protezione	IP67	IP67	IP67	IP67	IP67	IP67	IP67	IP67
Tipo di riduttore	Irreversibile	Irreversibile	Irreversibile	Irreversibile	Irreversibile	Irreversibile	Irreversibile	Irreversibile
Velocità di manovra	1,2 Rpm	2 Rpm	1,2 Rpm	2 Rpm	1,2 Rpm	1,2 Rpm	2 Rpm	1,2 Rpm
Tempo apertura	19-29 s	10-25 s	19-29 s	10-25 s	19-29 s	19-29 s	10-25 s	19-29 s
Finecorsa	Fermi meccanici	Fermi meccanici	Fermi meccanici	Fermi meccanici	Fermi meccanici	Fermi meccanici	Fermi meccanici	Fermi meccanici
Controller digitale consigliato	230V: EDGE1/BOX - 115V: EDGE1/BOX/115	230V: EDGE1/BOX - 115V: EDGE1/BOX/115	230V: EDGE1/BOX - 115V: EDGE1/BOX/115	230V: EDGE1/BOX - 115V: EDGE1/BOX/115	230V: EDGE1/BOX - 115V: EDGE1/BOX/115	-	-	-
Encoder	Encoder nativo digitale SENSORLESS a 48 PPR	Encoder nativo digitale SENSORLESS a 48 PPR	Encoder nativo digitale SENSORLESS a 48 PPR	Encoder nativo digitale SENSORLESS a 48 PPR	Encoder nativo digitale SENSORLESS a 48 PPR	Encoder nativo digitale SENSORLESS a 48 PPR	Encoder nativo digitale SENSORLESS a 48 PPR	Encoder nativo digitale SENSORLESS a 48 PPR
Apertura massima	105° (opzionale 125° - 360°)	105° (opzionale 125° - 360°)	105° (opzionale 125° - 360°)	105° (opzionale 125° - 360°)	105° (opzionale 125° - 360°)	105° (opzionale 125° - 360°)	105° (opzionale 125° - 360°)	105° (opzionale 125° - 360°)
Lunghezza del cavo di alimentazione	2m	2m	10m	10m	10m	2m	2m	2m
Cuscinetto su albero principale	Standard	Standard	Standard	Standard	Doppio cuscinetto	Standard	Standard	Standard
Cicli di manovra giorno (apertura/chiusura - 24 ore non stop)	1300	1300	1300	1300	1300	1300	1300	1300
Dimensioni di massima prodotto mm (L x W x H)	345 x 224 x 144	345 x 224 x 144	345 x 224 x 144	345 x 224 x 144	345 x 224 x 144	345 x 224 x 144	345 x 224 x 144	345 x 224 x 144
Peso prodotto imballato (Kg)	12,6	12,8	14,2	14,2	14,9	68,6	68,6	70,6

MOTORE BRUSHLESS · USO INTENSIVO · MOTORE REVERSIBILE · MOTORE HIGH SPEED · UTILIZZO RESIDENZIALE · UTILIZZO COMMERCIALE · UTILIZZO INDUSTRIALE · GRANDI PARCHEGGI

ROGER 230V AC

CODICE	DESCRIZIONE	NUMERO COLLI PER PALLET	
R21/351	Motoriduttore elettromeccanico interrato 230V AC irreversibile, ideale per cancelli a battente con anta fino a 3,5 m. Versione standard con cavo corto da 2 m.	50	
R21/351SUB	Motoriduttore elettromeccanico interrato 230V AC irreversibile, versione SUB resistente all'acqua, ideale per cancelli a battente con anta fino a 3,5 m. Versione standard con cavo corto da 2 m.	50	
R21/361	Motoriduttore elettromeccanico interrato 230V AC irreversibile, ideale per cancelli a battente con anta fino a 3,5 m. Versione standard con cavo lungo da 10 m.	50	
R21/362	Motoriduttore elettromeccanico interrato 230V AC irreversibile, ideale per cancelli a battente con anta fino a 3,5 m. Versione tandem con doppio cuscinetto e cavo lungo da 10 m.	50	
R21/362SUB	Motoriduttore elettromeccanico interrato 230V AC irreversibile, versione SUB resistente all'acqua, ideale per cancelli a battente con anta fino a 3,5 m. Versione tandem doppio cuscinetto con cavo lungo da 10 m.	50	
R21/368	Motoriduttore elettromeccanico interrato 230V AC irreversibile, lento, ideale per cancelli a battente con anta fino a 3,5 m. Versione tandem con doppio cuscinetto e cavo lungo da 10 m.	50	
SET R21/353	SET di 2 motoriduttori elettromeccanici interrati, 230V AC irreversibili, ideali per cancelli a battente con anta fino a 3,5 m. Versione standard con cavo corto da 2 m con casse di fondazione e coperchio in acciaio zincato a freddo, sistema di sblocco standard a leva, completo di kit elettronica.		
SET R21/354	SET di 2 motoriduttori elettromeccanici interrati 230V AC irreversibili, ideali per cancelli a battente con anta fino a 3,5 m. Versione standard con cavo corto da 2 m con casse di fondazione e coperchio in acciaio zincato a caldo, sistema di sblocco standard a leva, completi di kit elettronica.		

CARATTERISTICHE

ROGER 230V AC

MODELLO	R21/351	R21/351SUB	R21/361	R21/362	R21/362SUB	R21/368	SET R21/353	SET R21/354
Alimentazione di linea	230V AC - 50Hz	230V AC - 50Hz	230V AC - 50Hz	230V AC - 50Hz	230V AC - 50Hz	230V AC - 50Hz	230V AC - 50Hz	230V AC - 50Hz
Alimentazione motore	230V AC	230V AC	230V AC	230V AC	230V AC	230V AC	230V AC	230V AC
Potenza nominale	200W	200W	200W	200W	200W	180W	200W	200W
Frequenza di utilizzo	30%	30%	30%	30%	30%	30%	30%	30%
Coppia	300 N m	300 N m	300 N m	300 N m	300 N m	250 N m	300 N m	300 N m
Temperatura di esercizio	-20+55°C	-20+55°C	-20+55°C	-20+55°C	-20+55°C	-20+55°C	-20+55°C	-20+55°C
Grado di protezione	IP67	IP67	IP67	IP67	IP67	IP67	IP67	IP67
Tipo di riduttore	Irreversibile	Irreversibile	Irreversibile	Irreversibile	Irreversibile	Irreversibile	Irreversibile	Irreversibile
Velocità di manovra	1,2 Rpm	1,2 Rpm	1,2 Rpm	1,2 Rpm	1,2 Rpm	0,8 Rpm	1,2 Rpm	1,2 Rpm
Tempo apertura	19 s	19 s	19 s	19 s	19 s	29 s	19 s	19 s
Termoprotezione motore	150°C	150°C	150°C	150°C	150°C	150°C	150°C	150°C
Finecorsa	Fermi meccanici	Fermi meccanici	Fermi meccanici	Fermi meccanici	Fermi meccanici	Fermi meccanici	Fermi meccanici	Fermi meccanici
Encoder	Accessorio optional	Accessorio optional	Accessorio optional	Accessorio optional	Accessorio optional	Accessorio optional	Accessorio optional	Accessorio optional
Apertura massima	105° (opzionale 125° - 360°)	105° (opzionale 125° - 360°)	105° (opzionale 125° - 360°)	105° (opzionale 125° - 360°)	105° (opzionale 125° - 360°)	105° (opzionale 125° - 360°)	105° (opzionale 125° - 360°)	105° (opzionale 125° - 360°)
Lunghezza del cavo di alimentazione	2m	2m	10m	10m	10m	10m	2m	2m
Cuscinetto su albero principale	Standard	Standard	Standard	Doppio cuscinetto	Doppio cuscinetto	Doppio cuscinetto	Standard	Standard
Dimensioni di massima prodotto mm (L x W x H)	345 x 224 x 144	345 x 224 x 144	345 x 224 x 144	345 x 224 x 144	345 x 224 x 144	345 x 224 x 144	345 x 224 x 144	345 x 224 x 144
Peso prodotto imballato (Kg)	13,6	14,1	14,5	15,4	15,6	15,2	67,5	69,5

FU100

FU101

FU102

FU103

RL650

R21/ENC/2

R21/ENC/10

VEDI LEGENDA SU SERIE PRECEDENTE

ACCESSORI OPTIONAL

CODICE	DESCRIZIONE		BR21/351	BR21/351/HS	BR21/361	BR21/361/HS	BR21/362	R21/351	R21/351SUB	R21/361	R21/362	R21/362SUB	R21/368
B71/PBX36/BOX	Inverter ibrido versione "Network Assisted" per alimentazione dell'automazione con funzione di caricabatterie attraverso il collegamento ai pannelli solari o rete fissa per alimentazione dei controller digitali Brushless a 36V DC con tensione di rete a 230V AC.		√	√	√	√	√						
B71/PBX36/BOX/115	Inverter ibrido versione "Network Assisted" per alimentazione dell'automazione con funzione di caricabatterie attraverso il collegamento ai pannelli solari o rete fissa per alimentazione dei controller digitali Brushless a 36V DC con tensione di rete a 115V AC.		√	√	√	√	√						
B71/PBX/BOX	Inverter ibrido versione "Full Solar" per alimentazione dell'automazione con funzione di caricabatterie attraverso il collegamento ai pannelli solari per alimentazione dei controller digitali Brushless.		√	√	√	√	√						
FU100	Cassa di fondazione e coperchio in acciaio zincato a freddo.		√	√	√	√	√	√	√	√	√	√	√
FU101	Cassa di fondazione e coperchio in acciaio zincato a caldo.		√	√	√	√	√	√	√	√	√	√	√
FU102	Cassa di fondazione in acciaio zincato a caldo e coperchio inox AISI 304.		√	√	√	√	√	√	√	√	√	√	√
FU103	Cassa di fondazione e coperchio in acciaio inox AISI 304.		√	√	√	√	√	√	√	√	√	√	√
LT300	Gruppo leve per apertura fino a 125°.		√	√	√	√	√	√	√	√	√	√	√
LT301	Gruppo leve per apertura fino a 360°.		√	√	√	√	√	√	√	√	√	√	√
LT301/R	Gruppo leve per apertura fino a 360°, con catena rinforzata.		√	√	√	√	√	√	√	√	√	√	√
LT300/90SX	Gruppo leve per apertura fino a 103°- ruotate di 90° - sinistre.		√	√	√	√	√	√	√	√	√	√	√
LT300/90DX	Gruppo leve per apertura fino a 103°- ruotate di 90° - destre.		√	√	√	√	√	√	√	√	√	√	√
LT327/SC	Pignone ¾ Z13 di adattamento in abbinamento a pignone ¾ Z16.		√	√	√	√	√	√	√	√	√	√	√
R21/ENC/2	Modulo encoder per serie R21 con cavo da 2 mt.							√	√				
R21/ENC/10	Modulo encoder per serie R21 con cavo da 10 mt.									√	√	√	√
RL650	Sistema di sblocco per interrato a leva standard.		√	√	√	√	√	√	√	√	√	√	√
RL650/R	Sistema di sblocco per interrato a leva standard, versione rinforzata in acciaio ricavato dal pieno.		√	√	√	√	√	√	√	√	√	√	√
RL651	Sistema di sblocco per interrato a chiave cilindro europeo (DIN).		√	√	√	√	√	√	√	√	√	√	√
RL663	Leva di sblocco lunga per interrato.		√	√	√	√	√	√	√	√	√	√	√
R99/C/001AL	Tabella segnaletica "Automatic Opening". Versione in alluminio.		√	√	√	√	√	√	√	√	√	√	√
R99/C/001	Tabella segnaletica "Automatic Opening".		√	√	√	√	√	√	√	√	√	√	√

Tabella Compatibilità con Serie R21

CODICI	RADIOCOMANDI & RADIORICEVENTI	FOTOCELLULE																LAMPEGGIANTI & ANTENNE						SELETTORI A CHIAVE	SELETTORI A TASTIERINO	COLONNINE									
MOTORI	PER TUTTI I MODELLI (ESCLUSO R93/ RX12A/I)	R90/F2ES	R90/F4ES	G90/F2ES	G90/F4ES	G90/F2ES/TRIX/TX	G90/F2ES/TRIX/RX	G90/F4ES/TRIX/TX	G90/F4ES/TRIX/RX	G90/F2ESI	G90/F4ESI	M90/F2ES	M90/F4ES	M90/F2ESO	M90/F4ESO	T90/F2S	T90/F4S	FIFTHY/24	FIFTHY/230	R92/LED24	R92/LED230	R91/AN1/LR1	R91/AN1/P1	PER TUTTI I MODELLI	PER TUTTI I MODELLI	CFT500	CFT501	TRIX50	TRIX100	TRIX50/G90	TRIX100/G90	CRA50	CRA100	CRA50/M90	CRA100/M90
BR21/351	√		√		√			√	√		√		√		√		√	√		√		√	√	√	√	√	√	√	√	√	√	√	√	√	√
BR21/351/HS	√		√		√			√	√		√		√		√		√	√		√		√	√	√	√	√	√	√	√	√	√	√	√	√	√
BR21/361	√		√		√			√	√		√		√		√		√	√		√		√	√	√	√	√	√	√	√	√	√	√	√	√	√
BR21/361/HS	√		√		√			√	√		√		√		√		√	√		√		√	√	√	√	√	√	√	√	√	√	√	√	√	√
BR21/362	√		√		√			√	√		√		√		√		√	√		√		√	√	√	√	√	√	√	√	√	√	√	√	√	√
SET BR21/353	√		√		√			√	√		√		√		√		√	√		√		√	√	√	√	√	√	√	√	√	√	√	√	√	√
SET BR21/353/HS	√		√		√			√	√		√		√		√		√	√		√		√	√	√	√	√	√	√	√	√	√	√	√	√	√
SET BR21/354	√		√		√			√	√		√		√		√		√	√		√		√	√	√	√	√	√	√	√	√	√	√	√	√	√

MOTORI	RADIOCOMANDI & RADIORICEVENTI	FOTOCELLULE																LAMPEGGIANTI & ANTENNE						SELETTORI A CHIAVE	SELETTORI A TASTIERINO	COLONNINE									
R21/351	√	√	√	√	√	√	√	√	√	√	√	√	√	√	√	√	√		√		√	√	√	√	√	√	√	√	√	√	√	√	√	√	√
R21/351SUB	√	√	√	√	√	√	√	√	√	√	√	√	√	√	√	√	√		√		√	√	√	√	√	√	√	√	√	√	√	√	√	√	√
R21/361	√	√	√	√	√	√	√	√	√	√	√	√	√	√	√	√	√		√		√	√	√	√	√	√	√	√	√	√	√	√	√	√	√
R21/362	√	√	√	√	√	√	√	√	√	√	√	√	√	√	√	√	√		√		√	√	√	√	√	√	√	√	√	√	√	√	√	√	√
R21/362SUB	√	√	√	√	√	√	√	√	√	√	√	√	√	√	√	√	√		√		√	√	√	√	√	√	√	√	√	√	√	√	√	√	√
R21/368	√	√	√	√	√	√	√	√	√	√	√	√	√	√	√	√	√		√		√	√	√	√	√	√	√	√	√	√	√	√	√	√	√
SET R21/353	√	√	√	√	√	√	√	√	√	√	√	√	√	√	√	√	√		√		√	√	√	√	√	√	√	√	√	√	√	√	√	√	√
VEDI PAGINA	194 - 192	200																198						212	205	216									

SCHEMA DI INSTALLAZIONE - SERIE R21

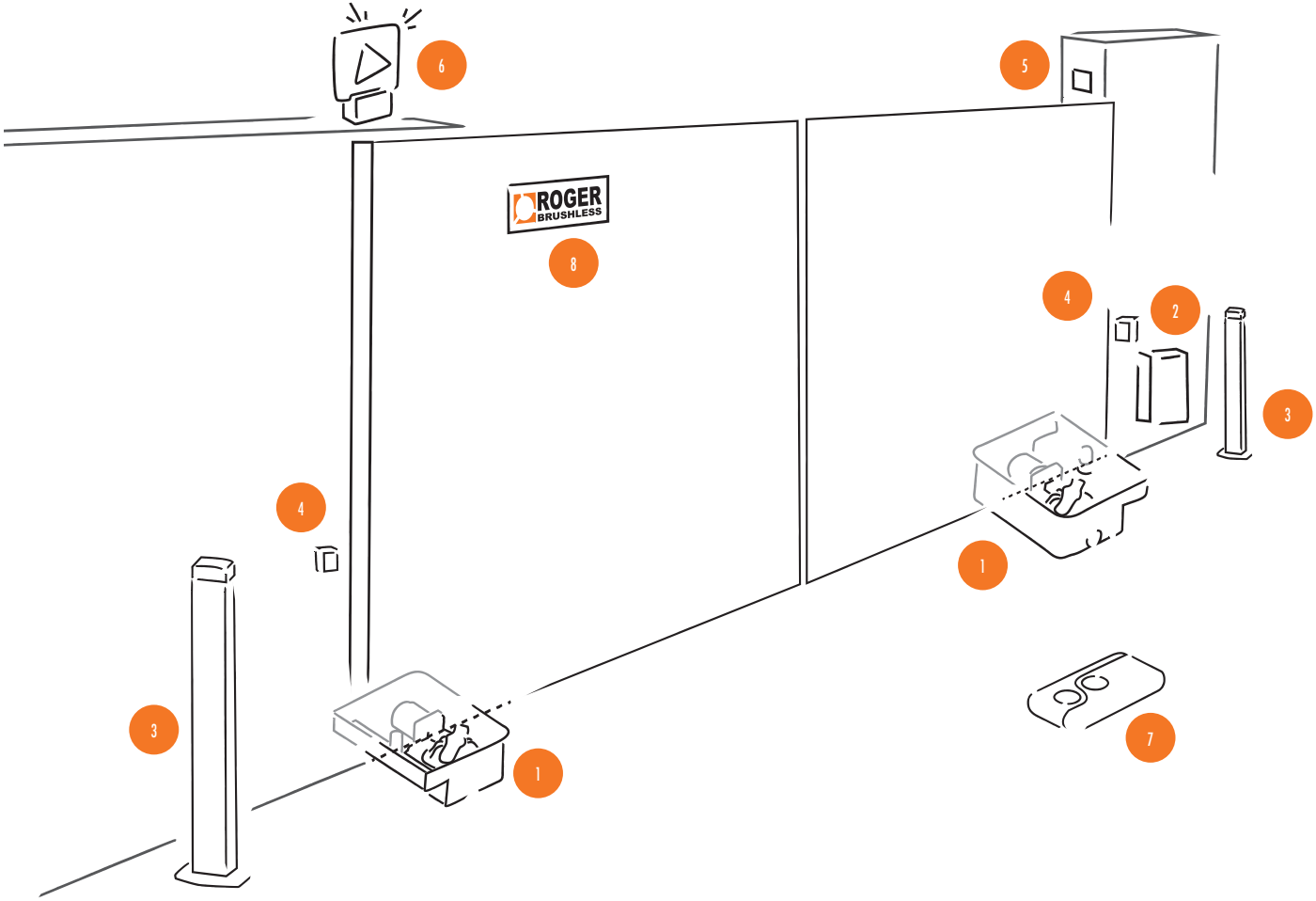

ELEMENTI IMPIANTO TIPO

1. Motoriduttore interrato con cassa di fondazione
2. Centrale di comando
3. Colonnine fotocellule
4. Coppia di fotocellule
5. Selettori di comando a chiave o tastierino
6. Lampeggiante a LED con antenna integrata
7. Radiocomandi a codice fisso o rolling code
8. Tabella segnaletica

SET BR21

ROGER BRUSHLESS

CODICE	DESCRIZIONE	NUMERO COLLI PER PALLET	
SET BR21/353	SET di 2 motoriduttori elettromeccanici interrati BRUSHLESS, a bassa tensione, ad uso super intensivo, con encoder nativo a bordo, irreversibile, ideale per cancelli a battente con anta fino a 4,5 m. Versione standard con cavo corto da 2 m, con casse di fondazione e coperchio in acciaio zincato a freddo, sistema di sblocco standard a leva, completo di kit elettronica.		
SET BR21/353/HS	SET di 2 motoriduttori elettromeccanici interrati HIGH SPEED BRUSHLESS, a bassa tensione, ad uso super intensivo, con encoder nativo a bordo,irreversibile, ideale per cancelli a battente con anta fino a 3 m. Versione standard con cavo corto da 2 m, con casse di fondazione e coperchio in acciaio zincato a freddo, sistema di sblocco standard a leva, completo di kit elettronica.		
SET BR21/354	SET di 2 motoriduttori elettromeccanici interrati BRUSHLESS, a bassa tensione, ad uso super intensivo, con encoder nativo a bordo,irreversibile, ideale per cancelli a battente con anta fino a 4,5 m. Versione standard con cavo corto da 2 m, con casse di fondazione e coperchio in acciaio zincato a caldo, sistema di sblocco standard a leva, completo di kit elettronica.		

COMPOSIZIONE SET

COMPOSIZIONE KIT

MOTORE	CASSE DI FONDAZIONE	SISTEMI DI SBLOCCO	CODICE KIT	CENTRALI DI COMANDO	RADIOCOMANDI E RICEVENTI	GAMMA ACCESSORI E SICUREZZE	ACC. STANDARD
BR21/351 - 2pz	FU100 - 2pz	RL650 - 2pz	KIT EDGE1/20 - 1pz	EDGE1/BOX - 1pz	H93/RX22A/1 - 1pz SYNUS/2 - 2pz	R90/F4ES - 1pz FIFTHY/24 - 1pz R99/C/001 - 1pz	VEDI PAGINA 99
BR21/351/HS - 2pz	FU100 - 2pz	RL650 - 2pz	KIT EDGE1/20 - 1pz	EDGE1/BOX - 1pz	H93/RX22A/1 - 1pz SYNUS/2 - 2pz	R90/F4ES - 1pz FIFTHY/24 - 1pz R99/C/001 - 1pz	VEDI PAGINA 99
BR21/351 - 2pz	FU101 - 2pz	RL650 - 2pz	KIT EDGE1/20 - 1pz	EDGE1/BOX - 1pz	H93/RX22A/1 - 1pz SYNUS/2 - 2pz	R90/F4ES - 1pz FIFTHY/24 - 1pz R99/C/001 - 1pz	VEDI PAGINA 99

SET R21

ROGER 230V AC

CODICE	DESCRIZIONE	NUMERO COLLI PER PALLET	
SET R21/353	SET di 2 motoriduttori elettromeccanici interrati, 230V AC irreversibili, ideali per cancelli a battente con anta fino a 3,5 m. Versione standard con cavo corto da 2 m con casse di fondazione e coperchio in acciaio zincato a freddo, sistema di sblocco standard a leva, completo di kit elettronica.		
SET R21/354	SET di 2 motoriduttori elettromeccanici interrati 230V AC irreversibili, ideali per cancelli a battente con anta fino a 3,5 m. Versione standard con cavo corto da 2 m con casse di fondazione e coperchio in acciaio zincato a caldo, sistema di sblocco standard a leva, completi di kit elettronica.		

COMPOSIZIONE KIT

COMPOSIZIONE SET

MOTORE	CASSE DI FONDAZIONE	SISTEMI DI SBLOCCO	CODICE KIT	CENTRALI DI COMANDO	RADIOCOMANDI E RICEVENTI	GAMMA ACCESSORI E SICUREZZE	ACC. STANDARD
R21/351 - 2pz	FU100 - 2pz	RL650 - 2pz	KIT H70/22 - 1pz	H70/200AC/BOX - 1pz	H93/RX22A/1 - 1pz T80/TX2 - 2pz	R90/F2ES - 1pz FIFTHY/230 - 1pz R99/C/001 - 1pz	VEDI PAGINA 99
R21/351 - 2pz	FU101 - 2pz	RL650 - 2pz	KIT H70/22 - 1pz	H70/200AC/BOX - 1pz	H93/RX22A/1 - 1pz T80/TX2 - 2pz	R90/F2ES - 1pz FIFTHY/230 - 1pz R99/C/001 - 1pz	VEDI PAGINA 99

SERIE H21

Residenziale

Commerciale

Le automazioni ROGER TECHNOLOGY per cancelli battenti sono state progettate con un design unico e sono state studiate in base alla lunghezza e portata delle diverse tipologie di cancello interrato, la serie H21 copre una gamma di cancelli fino ai 5 mt di larghezza.

DIMENSIONI E INSTALLAZIONE

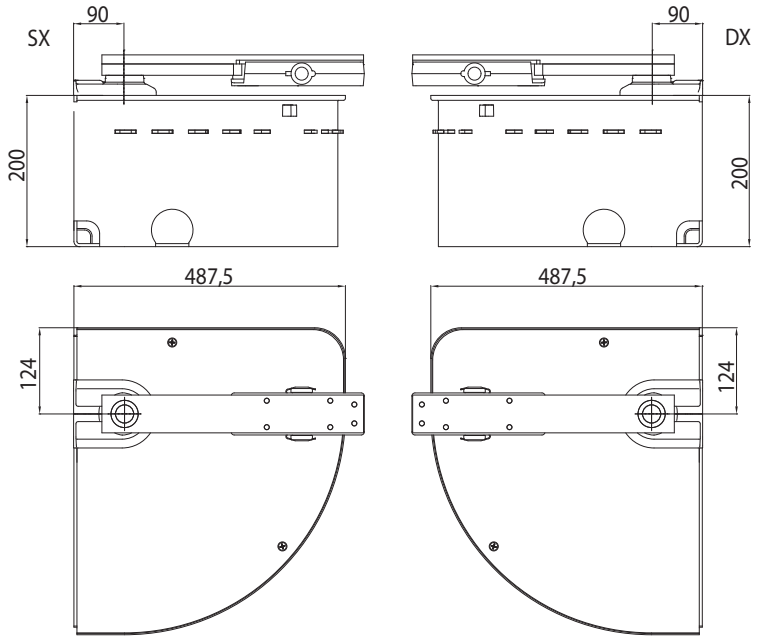

LIMITI D'IMPIEGO

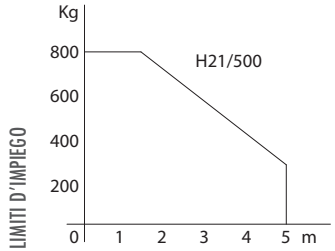

DOVE NON SPECIFICATO, TUTTE LE DIMENSIONI SONO ESPRESSE IN MILLIMETRI

ROGER 230V AC

CODICE	DESCRIZIONE	NUMERO COLLI PER PALLET	
H21/500	Motoriduttore elettromeccanico interrato 230V AC irreversibile ideale per cancelli a battente con anta fino a 5 m.	50	
SET H21/510	SET di 2 motoriduttori elettromeccanici 230V AC irreversibili interrati ideali per cancelli a battente con anta fino a 5 m completo di casse di fondazione in acciaio con trattamento in cataforesi con coperchio zincato a freddo e sistema di sblocco, con kit elettronica.		

CARATTERISTICHE

MODELLO	H21/500	SET H21/510
Alimentazione di linea	230V AC - 50Hz	230V AC - 50Hz
Alimentazione motore	230V AC	230V AC
Potenza nominale	300W	300W
Frequenza di utilizzo	30%	30%
Spinta	400N	400N
Temperatura di esercizio	-20+55 C°	-20+55 C°
Grado di protezione	IP67	IP67
Velocità di manovra	1,66 cm/s	1,66 cm/s
Tempo apertura	19 s	19 s
Termoprotezione motore	150 C°	150 C°
Finecorsa	Fermi meccanici	Fermi meccanici
Encoder	-	-
Apertura massima	107°	107°
Lunghezza del cavo di alimentazione	2m	2m
Peso prodotto imballato (Kg)	9,2	98

MOTORE BRUSHLESS · USO INTENSIVO · MOTORE REVERSIBILE · MOTORE HIGH SPEED · UTILIZZO RESIDENZIALE · UTILIZZO COMMERCIALE · UTILIZZO INDUSTRIALE · GRANDI PARCHEGGI

ACCESSORI OPTIONAL

CODICE	DESCRIZIONE		H21/500
FU500DX	Cassa di fondazione destra per H21/500 in acciaio con finitura in cataforesi e coperchio zincato.		√
FU500SX	Cassa di fondazione sinistra per H21/500 in acciaio con finitura in cataforesi e coperchio zincato.		√
KT227	Confezione standard accessori di installazione serie H21/500.		√
RL750	Sistema di sblocco a leva per interrato H21/500.		√
R99/C/001AL	Tabella segnaletica "Automatic Opening". Versione in alluminio.		√
R99/C/001	Tabella segnaletica "Automatic Opening".		√

Tabella Compatibilità con Serie H21

CODICI	RADIOCOMANDI & RADIORICEVENTI	FOTOCELLULE																LAMPEGGIANTI & ANTENNE						SELETTORI A CHIAVE	SELETTORI A TASTIERINO	COLONNINE									
MOTORI	PER TUTTI I MODELLI (ESCLUSO R93/RX12A/I)	R90/F2ES	R90/F4ES	G90/F2ES	G90/F4ES	G90/F2ES/TRIX/TX	G90/F2ES/TRIX/RX	G90/F4ES/TRIX/TX	G90/F4ES/TRIX/RX	G90/F2ESI	G90/F4ESI	M90/F2ES	M90/F4ES	M90/F2ESO	M90/F4ESO	T90/F2S	T90/F4S	FIFTHY/24	FIFTHY/230	R92/LED24	R92/LED230	R91/AN1/LR1	R91/AN1/P1	PER TUTTI I MODELLI	PER TUTTI I MODELLI	CFT500	CFT501	TRIX50	TRIX100	TRIX50/G90	TRIX100/G90	CRA50	CRA100	CRA50/M90	CRA100/M90
H21/500	√	√	√	√	√	√	√	√	√	√	√	√	√	√	√	√	√		√		√	√	√	√	√	√	√	√	√	√	√	√	√	√	√
SET H21/510	√	√	√	√	√	√	√	√	√	√	√	√	√	√	√	√	√		√		√	√	√	√	√	√	√	√	√	√	√	√	√	√	√
VEDI PAGINA	194 - 192	200																198						212	205	216									

SCHEMA DI INSTALLAZIONE - SERIE H21

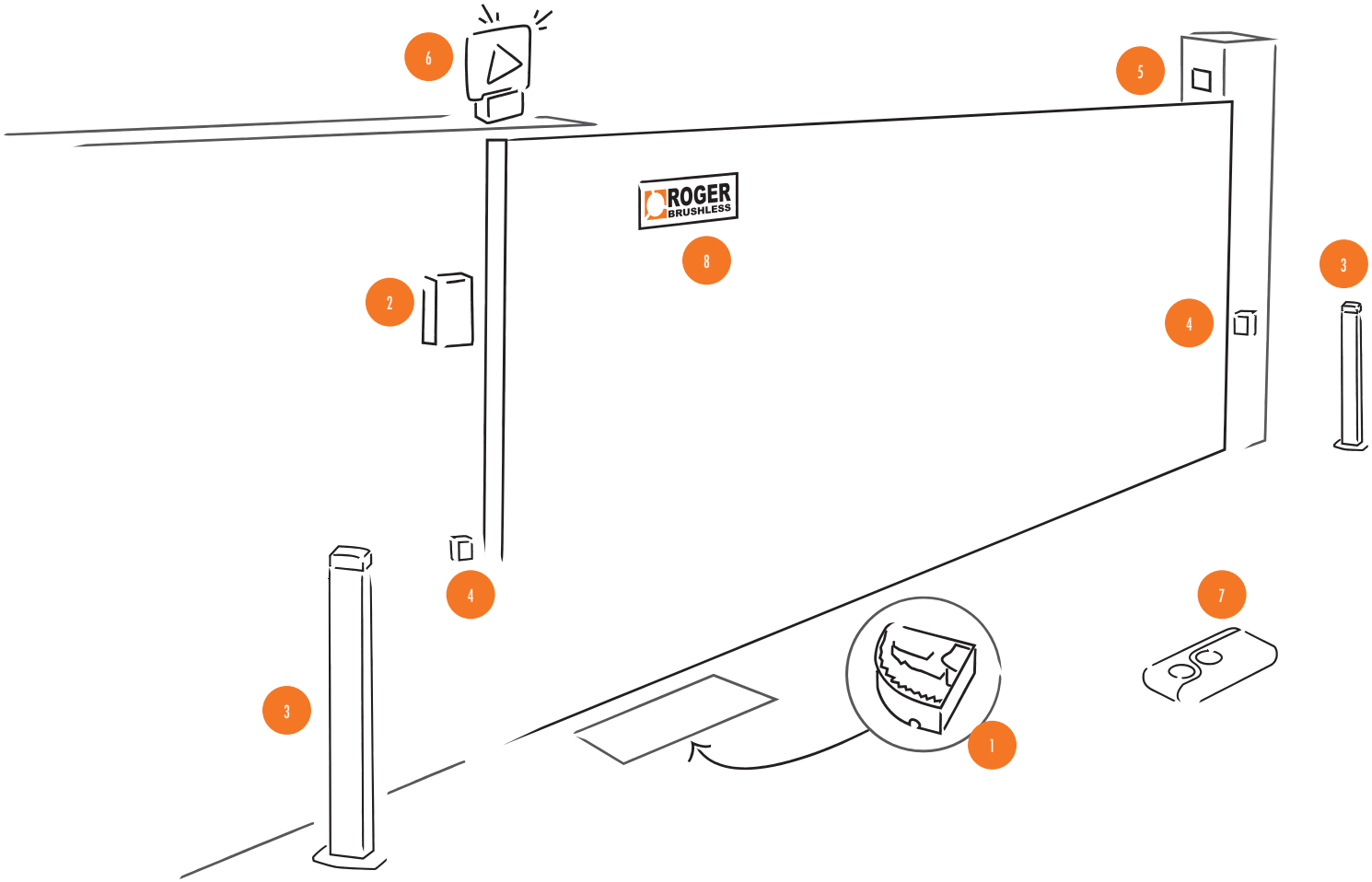

ELEMENTI IMPIANTO TIPO

1. Motoriduttore interrato con cassa di fondazione
2. Centrale di comando
3. Colonnina fotocellule
4. Coppia di fotocellule
5. Selettori di comando a chiave o tastierino
6. Lampeggiante a LED con antenna integrata
7. Radiocomandi a codice fisso o rolling code
8. Tabella segnaletica

SET H21

Residenziale

Commerciale

ROGER 230V AC

CODICE	DESCRIZIONE	NUMERO COLLI PER PALLET	
SET H21/510	SET di 2 motoriduttori elettromeccanici 230V AC irreversibili interrati ideali per cancelli a battente con anta fino a 5 m completo di casse di fondazione in acciaio con trattamento in cataforesi con coperchio zincato a freddo e sistema di sblocco, con kit elettronica.		

COMPOSIZIONE KIT

COMPOSIZIONE SET

MOTORE	CASSE DI FONDAZIONE	SISTEMI DI SBLOCCO	CODICE KIT	CENTRALI DI COMANDO	RADIOCOMANDI E RICEVENTI	GAMMA ACCESSORI E SICUREZZE	ACC. STANDARD
H21/500 - 2pz	FU500DX - 1pz FU500SX - 1pz	RL750 - 2pz	KIT H70/22 - 1pz	H70/200AC/BOX - 1pz	H93/RX22A/1 - 1pz T80/TX2 - 2pz	R90/F2ES - 1pz FIFTHY/230 - 1pz R99/C/001 - 1pz	VEDI PAGINA 108

SERIE AYRON

Residenziale

Commerciale

ROGER TECHNOLOGY

Le automazioni ROGER TECHNOLOGY per cancelli battenti a braccio articolato sono state progettate con un design unico e sono state studiate in base alla lunghezza e portata delle diverse tipologie di cancello, la serie AYRON copre una gamma di cancelli fino ai 2,5 mt di larghezza.

DIMENSIONI E INSTALLAZIONE

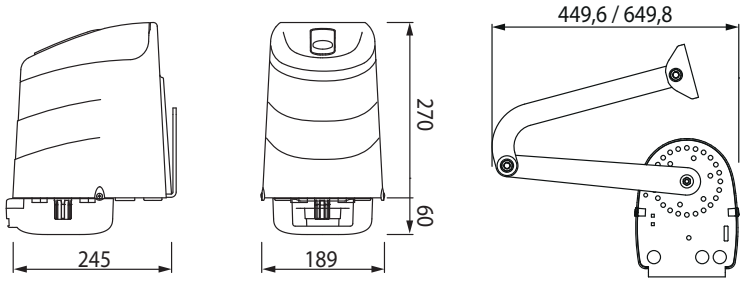

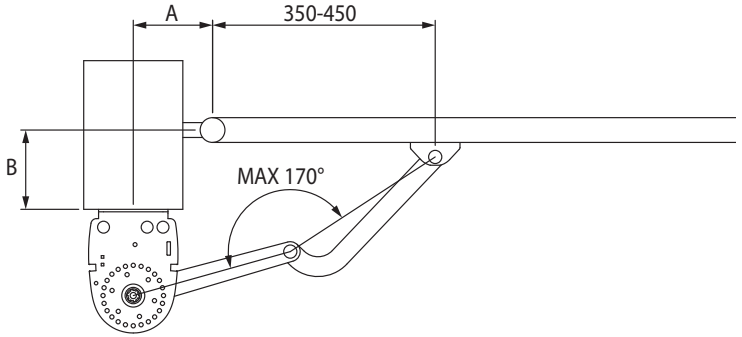

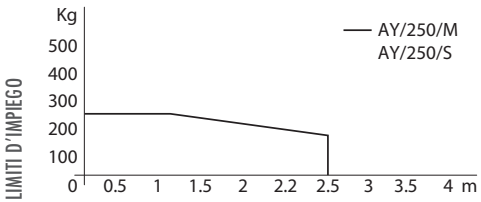

AYRON		
A	B	α°
130	50-120	90°
140	120	90°
150	50	95°
180	180-200	95°
200	200	95°

DOVE NON SPECIFICATO, TUTTE LE DIMENSIONI SONO ESPRESSE IN MILLIMETRI

CODICE	DESCRIZIONE	NUMERO COLLI PER PALLET
AY/250/M	Motoriduttore elettromeccanico a braccio articolato HIGH SPEED BRUSHLESS a bassa tensione, ad uso super intensivo, con encoder nativo a bordo, irreversibile, ideale per cancelli a battente con anta fino a 2,5 m, con fermi meccanici in apertura e chiusura. Completo di controller digitale, senza bracci articolati.	44
AY/250/S	Motoriduttore elettromeccanico a braccio articolato HIGH SPEED BRUSHLESS a bassa tensione, ad uso super intensivo, con encoder nativo a bordo, irreversibile, ideale per cancelli a battente con anta fino a 2,5 m, con fermi meccanici in apertura e chiusura. Senza controller digitale, senza bracci articolati.	44
KIT AY/255	KIT Motoriduttore elettromeccanico a braccio articolato HIGH SPEED BRUSHLESS a bassa tensione, ad uso super intensivo, con encoder nativo a bordo, irreversibile, ideale per cancelli a battente con anta fino a 2,5 m, con fermi meccanici in apertura e chiusura. Completo di controller digitale (su motore AY/250/M) e bracci corti versione standard.	16

CARATTERISTICHE

MODELLO	AY/250/M (MASTER)	AY/250/S (SLAVE)	KIT AY/255
Alimentazione di linea	230V AC - 50Hz	230V AC - 50Hz	230V AC - 50Hz
Alimentazione motore	24V	24V	24V
Potenza nominale	150W	150W	150W
Frequenza di utilizzo	Uso intensivo	Uso intensivo	Uso intensivo
Coppia	50 - 200 N m	50 - 200 N m	50 - 200 N m
Temperatura di esercizio	-20+55° C	-20+55° C	-20+55° C
Grado di protezione	IP44	IP44	IP44
Tipo di riduttore	Irreversibile	Irreversibile	Irreversibile
Velocità di manovra	4 - 1,5 Rpm	4 - 1,5 Rpm	4 - 1,5 Rpm
Tempo apertura	10-18 s	10-18 s	10-18 s
Finecorsa	Fermo meccanico in apertura e chiusura	Fermo meccanico in apertura e chiusura	Fermo meccanico in apertura e chiusura
Centrale di comando installata a bordo	B70/2ML	-	B70/2ML (AY/250/M)
Encoder	Encoder nativo digitale SENSORLESS a 48 PPR	Encoder nativo digitale SENSORLESS a 48 PPR	Encoder nativo digitale SENSORLESS a 48 PPR
Sistema di sblocco	A leva interna o a leva esterna con cordino (optional)	A leva interna o a leva esterna con cordino (optional)	A leva interna o a leva esterna con cordino (optional)
Predisposizione batterie	2 batterie esterne 12V DC 1,2Amp/h (su box esterno) - optional	2 batterie interne 12V DC 1,2Amp/h (all'interno di AY/250/S)	2 batterie interne 12V DC 1,2Amp/h (all'interno di AY/250/S)
Cicli di manovra giorno (apertura/chiusura - 24 ore non stop)	800	800	800
Dimensioni di massima prodotto mm (L x W x H)	245 x 189 x 270+60	245 x 189 x 270+60	245 x 189 x 270+60
Peso prodotto imballato (Kg)	10,1	8,5	28,7

MOTORE BRUSHLESS · USO INTENSIVO · MOTORE REVERSIBILE · MOTORE HIGH SPEED · UTILIZZO RESIDENZIALE · UTILIZZO COMMERCIALE · UTILIZZO INDUSTRIALE · GRANDI PARCHEGGI

ACCESSORI INCLUSI

CODICE	DESCRIZIONE		AY/250/M (MASTER)	AY/250/S (SLAVE)
KT249	Piastra di fissaggio a pilastro per serie AYRON.		√	√
KT218	Staffa di trascinamento cancello per serie articolati.		√	√

ACCESSORI OPTIONAL

B71/BC	Scheda carica batterie per controller digitali Brushless B70/1DC.		√	√
BT12V12	Batteria 12V 1.2 Ah (1 pz).		√	√
B71/PBX24/BOX	Inverter ibrido versione “Network Assisted” per alimentazione dell’automazione con funzione di caricabatterie attraverso il collegamento ai pannelli solari o rete fissa per alimentazione dei controller digitali Brushless a 24V DC con tensione di rete a 230V AC.		√	√
B71/PBX24/BOX/115	Inverter ibrido versione “Network Assisted” per alimentazione dell’automazione con funzione di caricabatterie attraverso il collegamento ai pannelli solari o rete fissa per alimentazione dei controller digitali Brushless a 24V DC con tensione di rete a 115V AC.		√	√
B71/PBX/BOX	Inverter ibrido versione “Full Solar” per alimentazione dell’automazione con funzione di caricabatterie attraverso il collegamento ai pannelli solari per alimentazione dei controller digitali Brushless.		√	√
LT336	Leve corte per articolato serie AYRON.		√	√
LT337	Leve lunghe per articolato serie AYRON.		√	√
RL673	Kit per sblocco dall'esterno con maniglia esistente serie AYRON.		√	√
R99/C/001AL	Tabella segnaletica "Automatic Opening". Versione in alluminio.		√	√
R99/C/001	Tabella segnaletica "Automatic Opening".		√	√

Tabella Compatibilità con Serie AYRON

CODICI	RADIOCOMANDI & RADIORICEVENTI	FOTOCELLULE																LAMPEGGIANTI & ANTENNE						SELETTORI A CHIAVE	SELETTORI A TASTIERINO	COLONNINE									
MOTORI	PER TUTTI I MODELLI (ESCLUSO R93/RX12A/I)	R90/F2ES	R90/F4ES	G90/F2ES	G90/F4ES	G90/F2ES/TRIX/TX	G90/F2ES/TRIX/RX	G90/F4ES/TRIX/TX	G90/F4ES/TRIX/RX	G90/F2ESI	G90/F4ESI	M90/F2ES	M90/F4ES	M90/F2ESO	M90/F4ESO	T90/F2S	T90/F4S	FIFTHY/24	FIFTHY/230	R92/LED24	R92/LED230	R91/AN1/LR1	R91/AN1/P1	PER TUTTI I MODELLI	PER TUTTI I MODELLI	CFT500	CFT501	TRIX50	TRIX100	TRIX50/G90	TRIX100/G90	CRA50	CRA100	CRA50/M90	CRA100/M90
AY/250/M	√		√		√			√	√		√		√		√		√	√		√		√	√	√	√	√	√	√	√	√	√	√	√	√	√
AY/250/S	√		√		√			√	√		√		√		√		√	√		√		√	√	√	√	√	√	√	√	√	√	√	√	√	√
KIT AY/255	√		√		√			√	√		√		√		√		√	√		√		√	√	√	√	√	√	√	√	√	√	√	√	√	√
VEDI PAGINA	194 - 192	200																198						212	205	216									

SCHEMA DI INSTALLAZIONE - SERIE AYRON

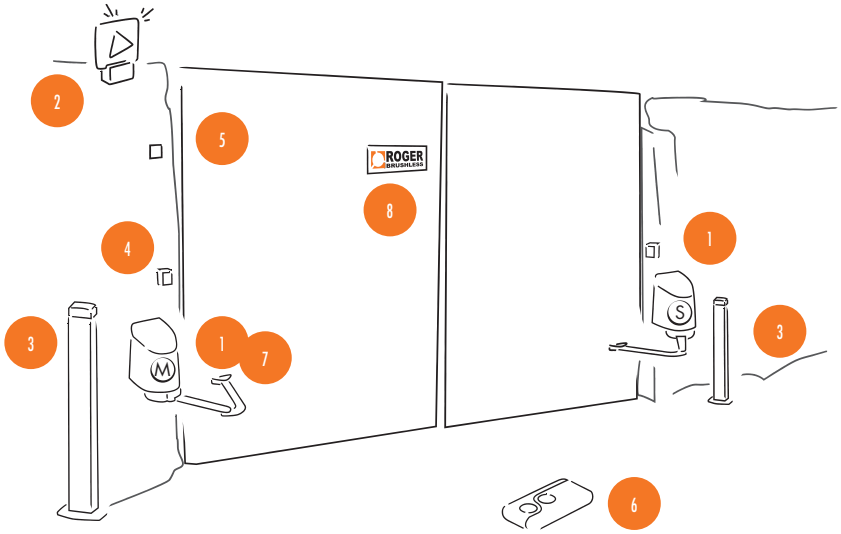

ELEMENTI IMPIANTO TIPO

1. Motoriduttore con braccio articolato M=Master; S=Slave
2. Lampeggiante integrato
3. Colonnina fotocellule
4. Fotocellule
5. Selettori di comando a chiave o tastierino
6. Radiocomandi a codice fisso o rolling code
7. Centrale di comando
8. Tabella segnaletica

KIT AYRON

Residenziale

Commerciale

ROGER BRUSHLESS

CODICE	DESCRIZIONE	NUMERO COLLI PER PALLET	
KIT AY/255	KIT Motoriduttore elettromeccanico a braccio articolato HIGH SPEED BRUSHLESS a bassa tensione, ad uso super intensivo, con encoder nativo a bordo, irreversibile, ideale per cancelli a battente con anta fino a 2,5 m, con fermi meccanici in apertura e chiusura. Completo di controller digitale (su motore AY/250/M) e bracci corti versione standard.	16	

COMPOSIZIONE KIT

	PESO	MOTORE	BRACCI SNODATI	RADIO RICEVENTI	RADIOCOMANDI	FOTOCELLULE	LAMPEGGIANTI E ANTENNE	TABELLE SEGNALETICHE	ACCESSORI INCLUSI	ACC. STANDARD
	*	AY/250/M (MASTER) - 1pz AY/250/S (SLAVE) - 1pz	LT336 - 2pz	H93/RX20/1 - 1pz	SYNUS/2 - 2pz	R90/F4ES - 1pz	FIFTHY/24 - 1pz	R99/C/001 - 1pz	KT218 KT249	VEDI PAGINA 114

* FARE RIFERIMENTO AI DIAGRAMMI DEI LIMITI DI IMPIEGO

SERIE H23

Residenziale

Commerciale

Le automazioni ROGER TECHNOLOGY per cancelli battenti a braccio articolato sono state progettate con un design unico e sono state studiate in base alla lunghezza e portata delle diverse tipologie di cancello, la serie H23 copre una gamma di cancelli fino ai 2,8 mt di larghezza.

DIMENSIONI E INSTALLAZIONE

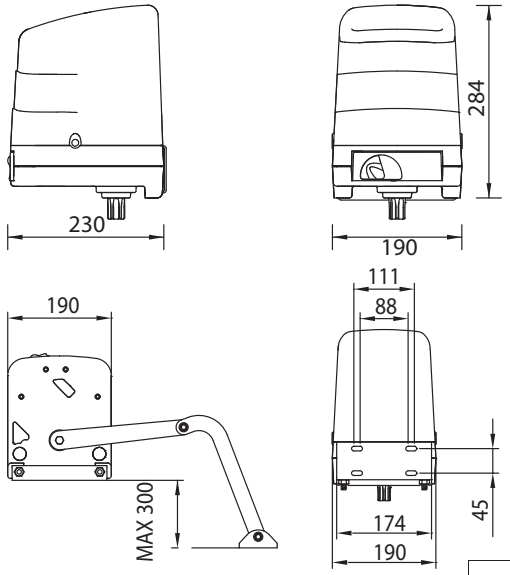

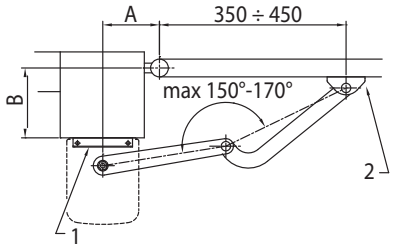

BH23/282 – H23/282		
A	B	α°
130	50	90°
130	80	90°
130	100	90°
140	120	90°
150	50	95°
160	160	95°
180	180	95°
180	200	100°
200	200	100°
230	200	105°
250	250	105°
300	250	110°

DOVE NON SPECIFICATO, TUTTE LE DIMENSIONI SONO ESPRESSE IN MILLIMETRI

CODICE	DESCRIZIONE	NUMERO COLLI PER PALLET	
BH23/282	Motoriduttore elettromeccanico a braccio articolato BRUSHLESS a bassa tensione, ad uso super intensivo, con encoder nativo a bordo, irreversibile, ideale per cancelli a battente con anta fino a 2,8 m, con fermi meccanici in apertura e chiusura e completo di bracci corti versione standard.	44	
SET BH23/284	SET 2 motoriduttori elettromeccanici a braccio articolato BRUSHLESS, a bassa tensione, ad uso super intensivo, con encoder nativo a bordo, irreversibile, ideale per cancelli a battente con anta fino a 2,8 m con fermi meccanici in apertura e chiusura e completo di bracci corti versione standard.		

CARATTERISTICHE		
MODELLO	BH23/282	SET BH23/284
Alimentazione di linea	230V AC - 50Hz	230V AC - 50Hz
Alimentazione motore	24V	24V
Potenza nominale	160W	160W
Frequenza di utilizzo	Uso intensivo	Uso intensivo
Coppia	50 - 280 N m	50 - 280 N m
Temperatura di esercizio	-20+55° C	-20+55° C
Grado di protezione	IP44	IP44
Tipo di riduttore	Irreversibile	Irreversibile
Velocità di manovra	1 - 1,9 Rpm	1 - 1,9 Rpm
Tempo apertura	12-20 s	12-20 s
Finecorsa	Fermo meccanico in apertura e chiusura	Fermo meccanico in apertura e chiusura
Controller digitale consigliato	230V: B70/2DC/BOX; EDGE1/BOX 115V: B70/2DC/BOX/115; EDGE1/BOX/115	-
Encoder	Encoder nativo digitale SENSORLESS a 48 PPR	Encoder nativo digitale SENSORLESS a 48 PPR
Cicli di manovra giorno (apertura/chiusura - 24 ore non stop)	1900	1900
Dimensioni di massima prodotto mm (L x W x H)	230 x 190 x 284	230 x 190 x 284
Peso prodotto imballato (Kg)	13,2	31,9

MOTORE BRUSHLESS · USO INTENSIVO · MOTORE REVERSIBILE · MOTORE HIGH SPEED · UTILIZZO RESIDENZIALE · UTILIZZO COMMERCIALE · UTILIZZO INDUSTRIALE · GRANDI PARCHEGGI

CODICE	DESCRIZIONE	NUMERO COLLI PER PALLET	
H23/282	Motoriduttore elettromeccanico a braccio articolato 230V AC irreversibile ideale per cancelli a battente con anta fino a 2,8 m con encoder, finecorsa meccanico e completo di bracci corti versione standard.	44	
SET H23/284	SET 2 motoriduttori elettromeccanici 230V a braccio articolato ideali per cancelli a battente con anta fino a 2,8 m con encoder, finecorsa meccanico completo di bracci corti versione standard con kit elettronica.		

CARATTERISTICHE		
MODELLO	H23/282	SET H23/284
Alimentazione di linea	230V AC - 50Hz	230V AC - 50Hz
Alimentazione motore	230V AC	230V AC
Potenza nominale	200W	200W
Frequenza di utilizzo	50%	50%
Coppia	300 N m	300 N m
Temperatura di esercizio	-20+55° C	-20+55° C
Grado di protezione	IP44	IP44
Tipo di riduttore	Irreversibile	Irreversibile
Velocità di manovra	1,2 Rpm	1,2 Rpm
Tempo apertura	12 s	12 s
Termoprotezione motore	150° C	150° C
Condensatore incorporato	10 µF	10 µF
Finecorsa	Microswitch in apertura e chiusura	Microswitch in apertura e chiusura
Encoder	Ottico	Ottico
Dimensioni di massima prodotto mm (L x W x H)	230 x 190 x 284	230 x 190 x 284
Peso prodotto imballato (Kg)	13,4	29,7

ACCESSORI INCLUSI

CODICE	DESCRIZIONE		BH23/282	H23/282
LT302	Leve corte per articolato.		√	√
KT218	Staffa di trascinamento cancello per serie articolati.		√	√
KT209	Piastra di fissaggio a pilastro per H23.		√	√

ACCESSORI OPTIONAL

B71/PBX24/BOX	Inverter ibrido versione "Network Assisted" per alimentazione dell'automazione con funzione di caricabatterie attraverso il collegamento ai pannelli solari o rete fissa per alimentazione dei controller digitali Brushless a 24V DC con tensione di rete a 230V AC.		√	
B71/PBX24/BOX/115	Inverter ibrido versione "Network Assisted" per alimentazione dell'automazione con funzione di caricabatterie attraverso il collegamento ai pannelli solari o rete fissa per alimentazione dei controller digitali Brushless a 24V DC con tensione di rete a 115V AC.		√	
B71/PBX36/BOX	Inverter ibrido versione "Network Assisted" per alimentazione dell'automazione con funzione di caricabatterie attraverso il collegamento ai pannelli solari o rete fissa per alimentazione dei controller digitali Brushless a 36V DC con tensione di rete a 230V AC.		√	
B71/PBX36/BOX/115	Inverter ibrido versione "Network Assisted" per alimentazione dell'automazione con funzione di caricabatterie attraverso il collegamento ai pannelli solari o rete fissa per alimentazione dei controller digitali Brushless a 36V DC con tensione di rete a 115V AC.		√	
B71/PBX/BOX	Inverter ibrido versione "Full Solar" per alimentazione dell'automazione con funzione di caricabatterie attraverso il collegamento ai pannelli solari per alimentazione dei controller digitali Brushless.		√	
LT338	Leva con braccio a slitta per articolato.		√	√
RL671	Cordino a filo lunghezza 3 m per sblocco dall'esterno.		√	√
R99/C/001AL	Tabella segnaletica "Automatic Opening". Versione in alluminio.		√	√
R99/C/001	Tabella segnaletica "Automatic Opening".		√	√

Tabella Compatibilità con Serie H23

CODICI	RADIOCOMANDI & RADIORICEVENTI	FOTOCELLULE																LAMPEGGIANTI & ANTENNE						SELETTORI A CHIAVE	SELETTORI A TASTIERINO	COLONNINE									
MOTORI	PER TUTTI I MODELLI (ESCLUSO R93/RX12A/I)	R90/F2ES	R90/F4ES	G90/F2ES	G90/F4ES	G90/F2ES/TRIX/TX	G90/F2ES/TRIX/RX	G90/F4ES/TRIX/TX	G90/F4ES/TRIX/RX	G90/F2ESI	G90/F4ESI	M90/F2ES	M90/F4ES	M90/F2ESO	M90/F4ESO	T90/F2S	T90/F4S	FIFTHY/24	FIFTHY/230	R92/LED24	R92/LED230	R91/AN1/LR1	R91/AN1/P1	PER TUTTI I MODELLI	PER TUTTI I MODELLI	CFT500	CFT501	TRIX50	TRIX100	TRIX50/G90	TRIX100/G90	CRA50	CRA100	CRA50/M90	CRA100/M90
BH23/282	√		√		√			√	√		√		√		√		√	√		√		√	√	√	√	√	√	√	√	√	√	√	√	√	√
SET BH23/284	√		√		√			√	√		√		√		√		√	√		√		√	√	√	√	√	√	√	√	√	√	√	√	√	√

MOTORI	RADIOCOMANDI & RADIORICEVENTI	FOTOCELLULE																LAMPEGGIANTI & ANTENNE						SELETTORI A CHIAVE	SELETTORI A TASTIERINO	COLONNINE									
H23/282	√	√	√	√	√	√	√	√	√	√	√	√	√	√	√	√	√		√		√	√	√	√	√	√	√	√	√	√	√	√	√	√	√
SET H23/284	√	√	√	√	√	√	√	√	√	√	√	√	√	√	√	√	√		√		√	√	√	√	√	√	√	√	√	√	√	√	√	√	√
VEDI PAGINA	194 - 192	200																198						212	205	216									

SCHEMA DI INSTALLAZIONE - SERIE H23

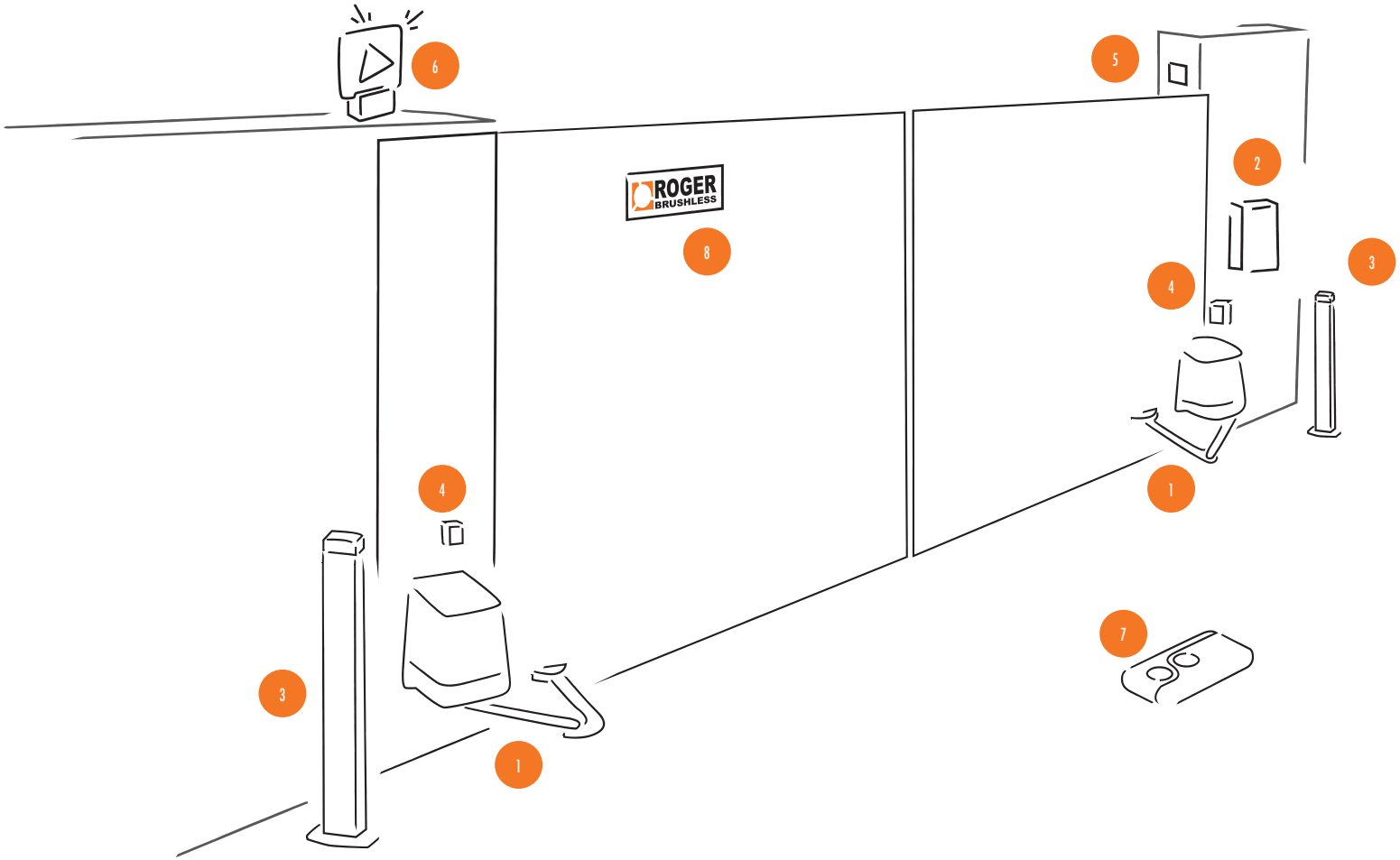

ELEMENTI IMPIANTO TIPO

1. Motoriduttore con bracci articolati
2. Centrale di comando
3. Colonnine fotocellule
4. Coppia di fotocellule
5. Selettori di comando a chiave o tastierino
6. Lampeggiante a LED con antenna integrata
7. Radiocomandi a codice fisso o rolling code
8. Tabella segnaletica

SET BH23 H23

Residenziale

Commerciale

ROGER BRUSHLESS

CODICE	DESCRIZIONE	NUMERO COLLI PER PALLET	
SET BH23/284	SET 2 motoriduttori elettromeccanici a braccio articolato BRUSHLESS, a bassa tensione, ad uso super intensivo, con encoder nativo a bordo, irreversibile, ideale per cancelli a battente con anta fino a 2,8 m con fermi meccanici in apertura e chiusura e completo di bracci corti versione standard.		

ROGER 230V AC

CODICE	DESCRIZIONE	NUMERO COLLI PER PALLET	
SET H23/284	SET 2 motoriduttori elettromeccanici 230V a braccio articolato ideali per cancelli a battente con anta fino a 2,8 m con encoder, finecorsa meccanico completo di bracci corti versione standard con kit elettronica.		

COMPOSIZIONE KIT

COMPOSIZIONE SET

MOTORE	CODICE KIT	CENTRALI DI COMANDO	RADIOCOMANDI E RICEVENTI	GAMMA ACCESSORI E SICUREZZE	ACC. STANDARD
BH23/282 - 2pz	KIT B70/20 - 1pz	B70/2DC/BOX - 1pz	H93/RX22A/I - 1pz SYNUS/2 - 2pz	R90/F4ES - 1pz FIFTHY/24 - 1pz R99/C/001 - 1pz	VEDI PAGINA 123

COMPOSIZIONE KIT

COMPOSIZIONE SET

MOTORE	CODICE KIT	CENTRALI DI COMANDO	RADIOCOMANDI E RICEVENTI	GAMMA ACCESSORI E SICUREZZE	ACC. STANDARD
H23/282 - 2pz	KIT H70/22 - 1pz	H70/200AC/BOX - 1pz	H93/RX22A/I - 1pz T80/TX2 - 2pz	R90/F2ES - 1pz FIFTHY/230 - 1pz R99/C/001 - 1pz	VEDI PAGINA 123

SERIE R23

Residenziale

Commerciale

Industriale

Le automazioni ROGER TECHNOLOGY per cancelli battenti a braccio articolato sono state progettate con un design unico e sono state studiate in base alla lunghezza e portata delle diverse tipologie di cancello, la serie R23 copre una gamma di cancelli fino ai 3,5 mt di larghezza.

DIMENSIONI E INSTALLAZIONE

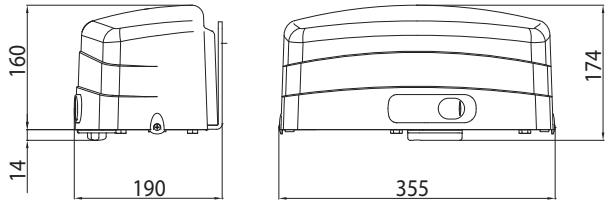

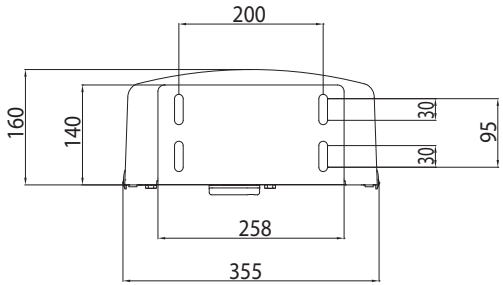

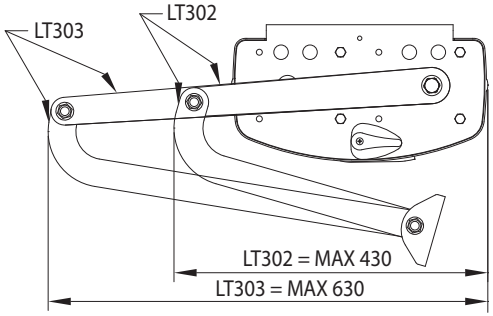

DOVE NON SPECIFICATO, TUTTE LE DIMENSIONI SONO ESPRESSE IN MILLIMETRI

CODICE	DESCRIZIONE	NUMERO COLLI PER PALLET	
R23/371	Motoriduttore elettromeccanico a braccio articolato 230V AC irreversibile ideale per cancelli a battente con anta fino a 3,5 m con finecorsa meccanico, senza bracci.	48	
R23/372	Motoriduttore elettromeccanico a braccio articolato 230V AC irreversibile ideale per cancelli a battente con anta fino a 3,5 m con finecorsa meccanico, con bracci corti.	48	
SET R23/373	SET di 2 motoriduttori elettromeccanici 230V AC irreversibili a braccio articolato ideali per cancelli a battente con anta fino a 3,5 m con finecorsa meccanico completo di bracci corti versione standard con kit elettronica.		

LIMITI D'IMPIEGO

Con bracci lunghi LT303		
A	B	α°
120	200	90°
150	120	100°
150	400	90°
200	100	105°
200	350	90°
200	500	90°
250	350	90°
250	450	90°

Con bracci corti LT302		
A	B	α°
120	80	95°
120	300	90°
140	120	100°
160	160	100°
180	200	105°
200	80	115°
200	250	105°
200	300	100°

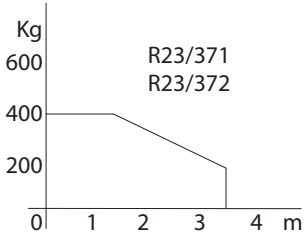

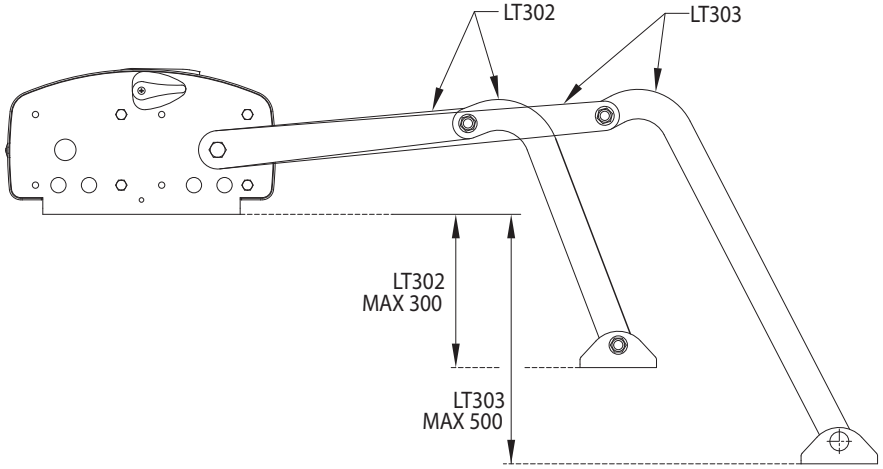

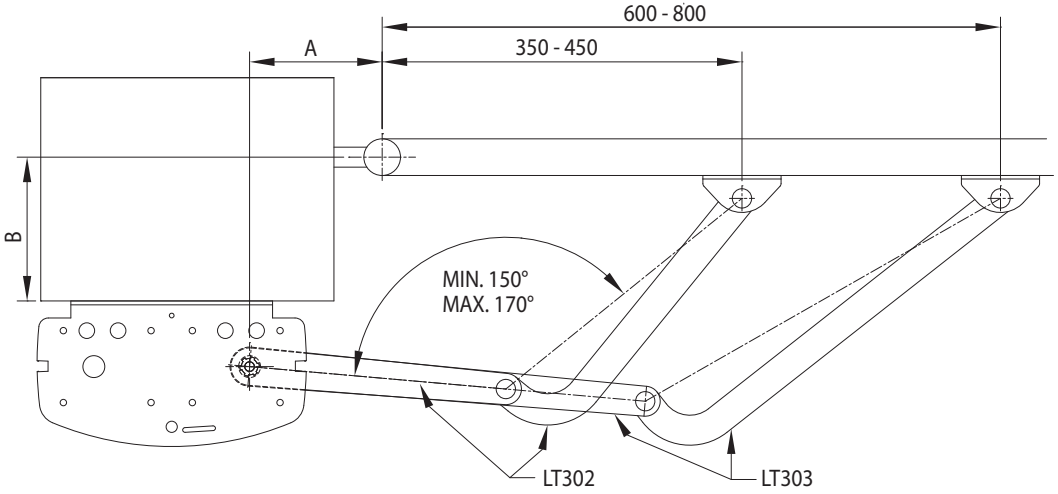

CARATTERISTICHE

ROGER 230V AC

MODELLO	R23/371	R23/372	SET R23/373
Alimentazione di linea	230V AC - 50Hz	230V AC - 50Hz	230V AC - 50Hz
Alimentazione motore	230V AC	230V AC	230V AC
Potenza nominale	200W	200W	200W
Frequenza di utilizzo	50%	50%	50%
Coppia	400 N m	400 N m	400 N m
Temperatura di esercizio	-20+55° C	-20+55° C	-20+55° C
Grado di protezione	IP44	IP44	IP44
Tipo di riduttore	Irreversibile	Irreversibile	Irreversibile
Velocità di manovra	1,5 Rpm	1,5 Rpm	1,5 Rpm
Tempo apertura	14 s	14 s	14 s
Termoprotezione motore	150° C	150° C	150° C
Condensatore incorporato	10 µF	10 µF	10 µF
Finecorsa	Microswitch in apertura e chiusura	Microswitch in apertura e chiusura	Microswitch in apertura e chiusura
Encoder	-	-	-
Dimensioni di massima prodotto mm (L x W x H)	355 x 190 x 160	355 x 190 x 160	355 x 190 x 160
Peso prodotto imballato (Kg)	13,5	16,2	35,2

MOTORE BRUSHLESS · USO INTENSIVO · MOTORE REVERSIBILE · MOTORE HIGH SPEED · UTILIZZO RESIDENZIALE · UTILIZZO COMMERCIALE · UTILIZZO INDUSTRIALE · GRANDI PARCHEGGI

ACCESSORI INCLUSI

CODICE	DESCRIZIONE		R23/371	R23/372
LT302	Leve corte per articolato.			√
KT218	Staffa di trascinamento cancello per serie articolati.		√	√
KT208	Piastra di fissaggio a pilastro per R23.		√	√

ACCESSORI OPTIONAL

LT302	Leve corte per articolato.		√	√
LT303	Leve lunghe per articolato.		√	
LT338	Leva con braccio a slitta per articolato.		√	√
R99/C/001AL	Tabella segnaletica "Automatic Opening". Versione in alluminio.		√	√
R99/C/001	Tabella segnaletica "Automatic Opening".		√	√

Tabella Compatibilità con Serie R23

CODICI	RADIOCOMANDI & RADIORICEVENTI	FOTOCELLULE																LAMPEGGIANTI & ANTENNE						SELETTORI A CHIAVE	SELETTORI A TASTIERINO	COLONNINE									
MOTORI	PER TUTTI I MODELLI (ESCLUSO R93/RX12A/I)	R90/F2ES	R90/F4ES	G90/F2ES	G90/F4ES	G90/F2ES/TRIX/TX	G90/F2ES/TRIX/RX	G90/F4ES/TRIX/TX	G90/F4ES/TRIX/RX	G90/F2ESI	G90/F4ESI	M90/F2ES	M90/F4ES	M90/F2ESO	M90/F4ESO	T90/F2S	T90/F4S	FIFTHY/24	FIFTHY/230	R92/LED24	R92/LED230	R91/AN1/LR1	R91/AN1/P1	PER TUTTI I MODELLI	PER TUTTI I MODELLI	CFT500	CFT501	TRIX50	TRIX100	TRIX50/G90	TRIX100/G90	CRA50	CRA100	CRA50/M90	CRA100/M90
R23/371	√	√	√	√	√	√	√	√	√	√	√	√	√	√	√	√	√		√		√	√	√	√	√	√	√	√	√	√	√	√	√	√	√
R23/372	√	√	√	√	√	√	√	√	√	√	√	√	√	√	√	√	√		√		√	√	√	√	√	√	√	√	√	√	√	√	√	√	√
SET R23/373	√	√	√	√	√	√	√	√	√	√	√	√	√	√	√	√	√		√		√	√	√	√	√	√	√	√	√	√	√	√	√	√	√
VEDI PAGINA	194 - 192	200																198						212	205	216									

SCHEMA DI INSTALLAZIONE - SERIE R23

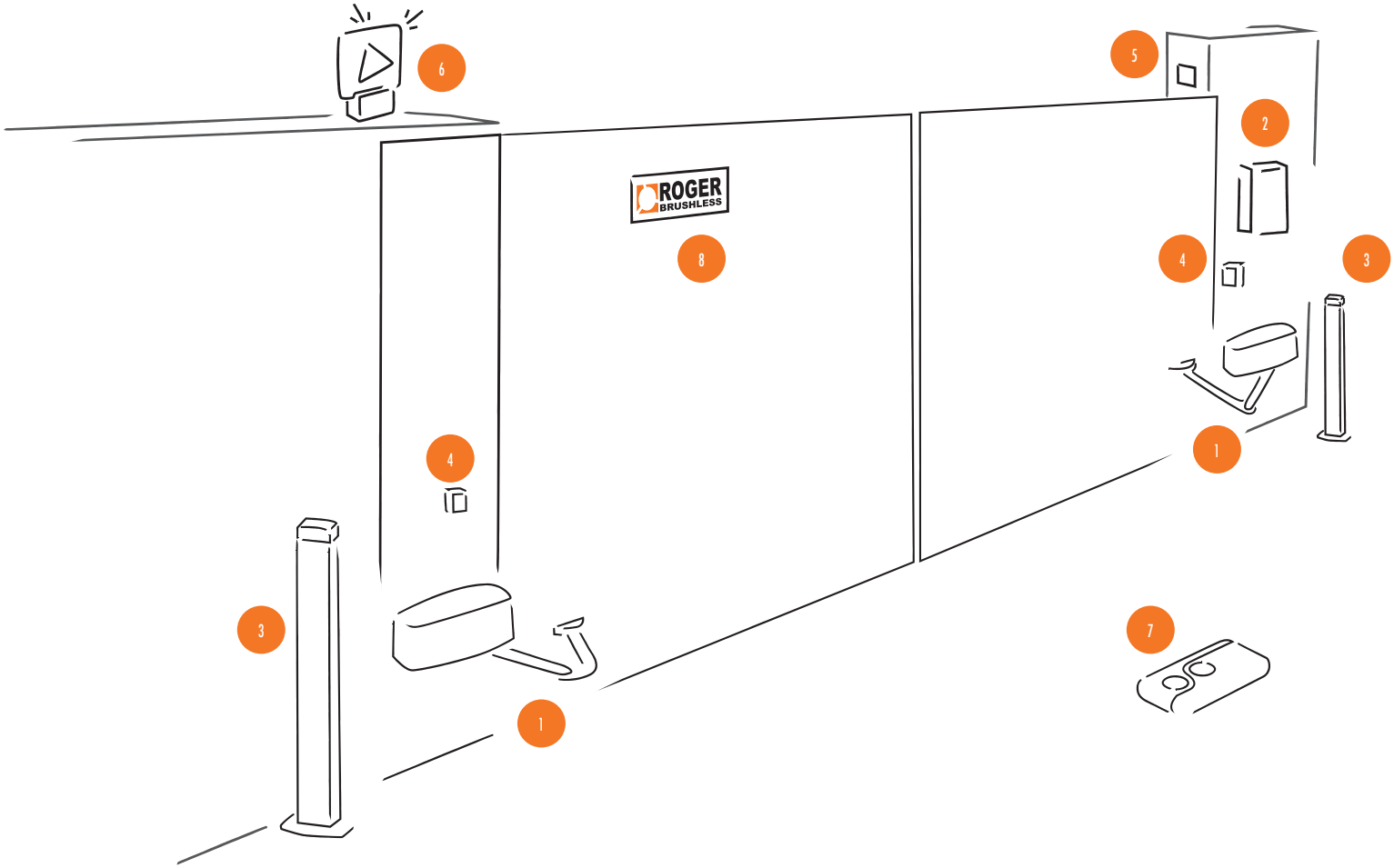

ELEMENTI IMPIANTO TIPO

1. Motoriduttore con bracci articolati
2. Centrale di comando
3. Colonnina fotocellule
4. Coppia di fotocellule
5. Selettori di comando a chiave o tastierino
6. Lampeggiante a LED con antenna integrata
7. Radiocomandi a codice fisso o rolling code
8. Tabella segnaletica

SET R23

Residenziale

Commerciale

Industriale

ROGER 230V AC

CODICE	DESCRIZIONE	NUMERO COLLI PER PALLET	
SET R23/373	SET di 2 motoriduttori elettromeccanici 230V AC irreversibili a braccio articolato ideali per cancelli a battente con anta fino a 3,5 m con finecorsa meccanico completo di bracci corti versione standard con kit elettronica.		

COMPOSIZIONE KIT

COMPOSIZIONE SET

MOTORE	CODICE KIT	CENTRALI DI COMANDO	RADIOCOMANDI E RICEVENTI	GAMMA ACCESSORI E SICUREZZE	ACC. STANDARD
R23/372 - 2pz	KIT H70/22 - 1pz	H70/200AC/BOX - 1pz	H93/RX22A/I - 1pz T80/TX2 - 2pz	R90/F2ES - 1pz FIFTHY/230 - 1pz R99/C/001 - 1pz	VEDI PAGINA 129

PANORAMICA
BARRIERE

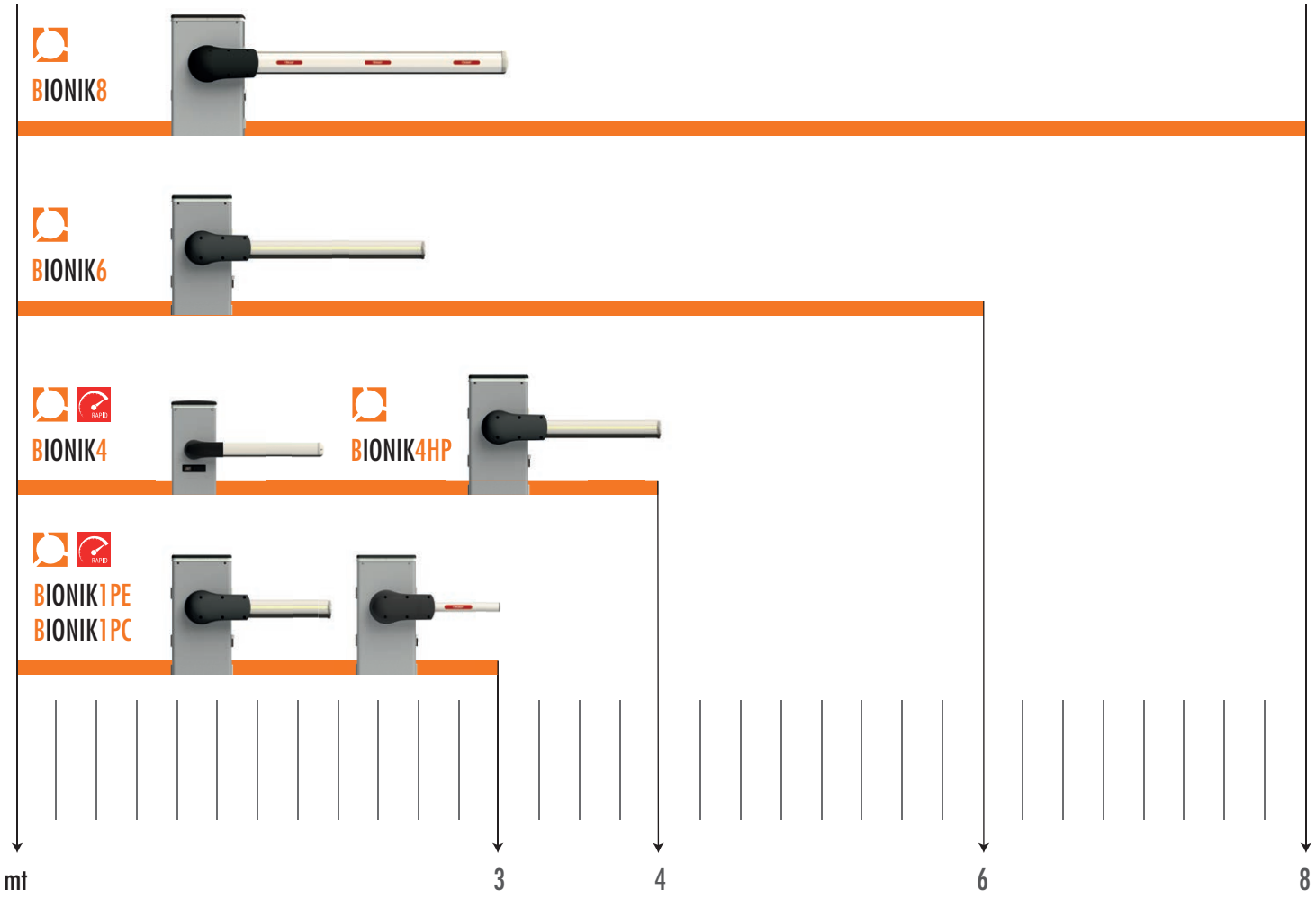

MOTORE BRUSHLESS

MOTORE 230V AC

MOTORE HIGH SPEED

BARRIERE

SERIE BIONIK 4

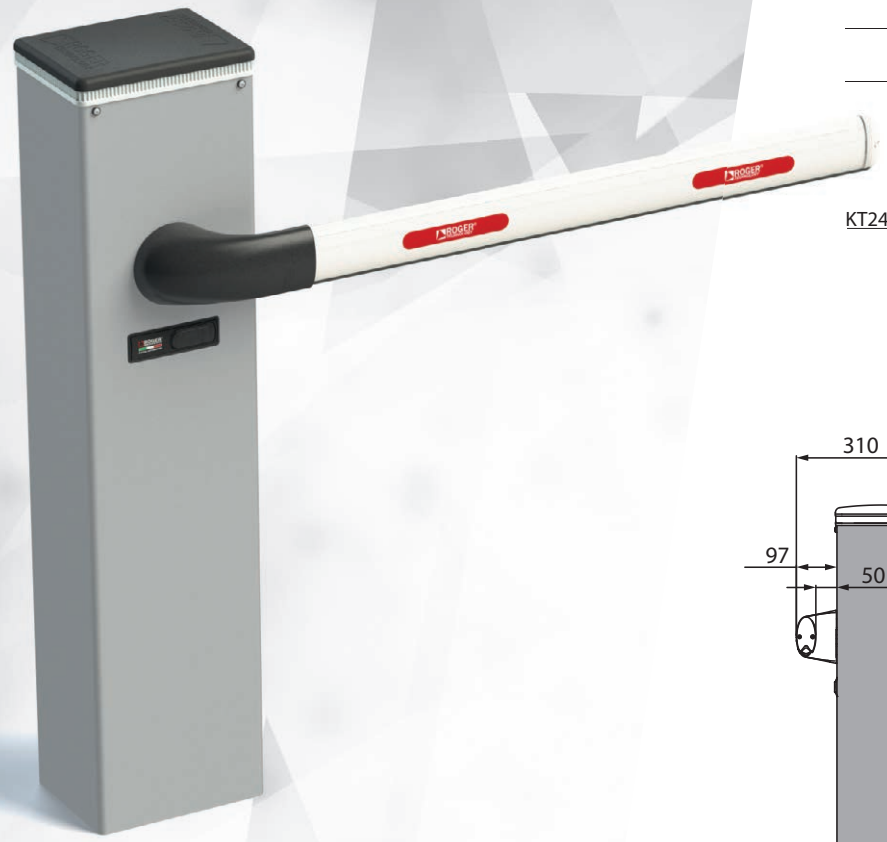

Residenziale

Industriale

Le barriere automatiche Roger Technology sono la soluzione ideale per tutte le automazioni destinate ai parcheggi residenziali, condominiali, commerciali ed industriali. Di eccellente successo le barriere dedicate ai parcheggi autostradali, rapide ed integrate con i sistemi di **Vehicle Priority System**.
La serie BIONIK è dedicata per aperture con aste da 3 m a 4 m di lunghezza.

DIMENSIONI E INSTALLAZIONE

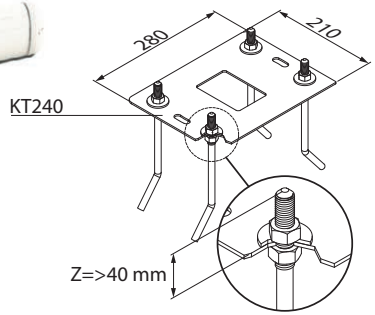

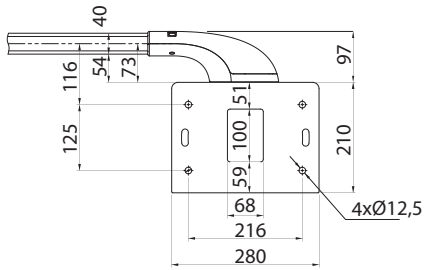

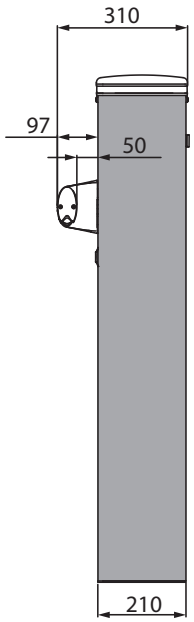

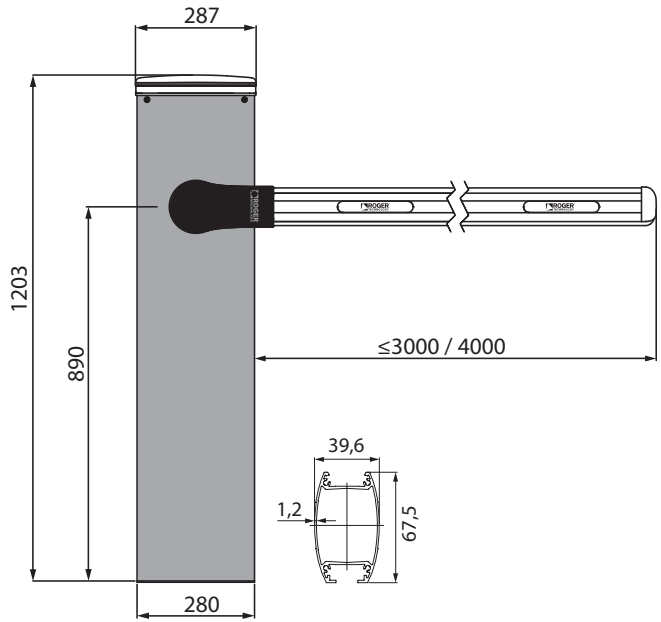

DOVE NON SPECIFICATO, TUTTE LE DIMENSIONI SONO ESPRESSE IN MILLIMETRI

CODICE	DESCRIZIONE	NUMERO COLLI PER PALLET	
BI/004 - BI/004/115	Barriera BIONIK BRUSHLESS a 36V DC per aste da 3 o 4 metri, con centrale di comando ed encoder nativo a bordo, completa di base fissaggio con tiranti, viti e flange di fissaggio asta.	8	

CARATTERISTICHE	
MODELLO	BI/004 - BI/004/115
Barriera	Fino a 4 metri
Alimentazione di linea	230V AC / 115V AC - 50 Hz
Alimentazione motore	36V DC
Corrente	0-15A
Potenza nominale	220W
Frequenza di utilizzo	Uso Continuo
Coppia	0 - 200 N m
Temperatura di esercizio	- 20 + 55 C°
Grado di protezione	IP54
Tipo di riduttore	Irreversibile
Tempo apertura	1,5÷6 sec (fino a 3 m) - 3÷6 sec (fino a 4 m)
Centrale di comando installata a bordo	CTRL Digital Controller 36V DC
Encoder	Encoder nativo digitale + encoder magnetico digitale SENSORED a 4096 PPR
Alimentazione accessori	24V DC
Colore	Armadio: verniciatura RAL9006 grigio arabescato - Testata: verniciatura nero arabescato silver - Supporto asta: plastica RAL9005 - Asta: verniciatura RAL9010 opaco
Sistema di sblocco	A chiave con cilindro STANDARD - Opzionale cilindro europeo (Cod. RL670)
Batteria di emergenza	Disponibile (opzionale)
Sincronizzazione BUS Master/Slave	Si
Cicli di manovra giorno (apertura/chiusura - 24 ore non stop)	5000 cicli
Dimensioni di massima prodotto mm (L x W x H)	280 x 210 x 1203
Peso prodotto imballato (Kg)	46,2

VERSIONE HIGH SPEED SOLO CON ASTA DA 3MT

MOTORE BRUSHLESS · USO INTENSIVO · MOTORE REVERSIBILE · MOTORE HIGH SPEED · UTILIZZO RESIDENZIALE · UTILIZZO COMMERCIALE · UTILIZZO INDUSTRIALE · GRANDI PARCHEGGI

ACCESSORI INCLUSI

CODICE	DESCRIZIONE		BI/004 - BI/004/115
KT240	Base di fissaggio completa di fissaggio e viti per serie BIONIK.		√

ACCESSORI OPTIONAL

		PREZZO EURO		
BAFS/01	Appoggio fisso con gomma, non regolabile, per aste.	120,00		√
BAFS/02	Appoggio fisso con gomma, telescopico regolabile, per aste.	199,00		√
BAFS/03	Appoggio fisso con gomma, non regolabile, con predisposizione per catenaccio.	120,00		√
BAFS/04	Appoggio fisso con gomma, telescopico regolabile, con predisposizione per catenaccio.	199,00		√
BAFS/05	Appoggio fisso regolabile con ventosa magnetica antivandalica, completo di scheda smagnetizzatore B72/DGS.	520,00		√

ACCESSORI OPTIONAL		PREZZO EURO	
BAMS/01	Appoggio mobile per aste.	118,00	√
BAMS/01/EXT	Estensione 20 cm per appoggio mobile BAMS/01.	23,00	√
BA/68/3	Asta in alluminio verniciata bianca, lunga 3 metri, con profilo copriled e gomma antiurto.	199,00	√
BA/68/4	Asta in alluminio verniciata bianca, lunga 4 metri, con profilo copriled e gomma antiurto.	265,00	√
SND/BA/68/DW	Giunto con snodo 90° con tirante inferiore per aste BA/68.	356,00	√
SND/BA/68/UP	Giunto con snodo 90° con tirante superiore per aste BA/68.	356,00	√
SND/BA/68/UP/RD	Giunto con snodo 90° con tirante superiore (versione ribassata) per aste BA/68.	356,00	√
BARK/02	Rastrelliera in alluminio verniciato, con viti in acciaio inox montate su bronzine. Singolo modulo di lunghezza 2 metri.	212,00	√

ACCESSORI OPTIONAL		PREZZO EURO	
ACS/BA/60	Sistema antisfondamento per barriere, compatibile solamente con asta BA/60/3.	576,00	√
ACS/BA/68	Sistema antisfondamento per barriere, compatibile con asta BA/68/3 e BA/68/4.	645,00	√
KT247	Supporto per asta rettangolare per BI/004 fino a 4 m e max. 3,6 kg.	215,00	√
BI/BAT/KIT	Kit scheda di collegamento e carica batterie per controller digitali Brushless CTRL a 36V DC completo di 2 batterie da 12V DC a 4,5 Ah. Kit specifico per barriera BIONIK.	233,00	√
BI/BCHP	Carica batterie per controller digitali Brushless CTRL a 36V DC, senza batterie, specifico per barriera BIONIK.	70,00	√
BT12V45	Batteria 12V 4.5 Ah (1 pz).	73,00	√
B71/PBX36/BOX	Inverter ibrido versione "Network Assisted" per alimentazione dell'automazione con funzione di caricabatterie attraverso il collegamento ai pannelli solari o rete fissa per alimentazione dei controller digitali Brushless a 36V DC con tensione di rete a 230V AC.	859,00	√
B71/PBX36/BOX/115	Inverter ibrido versione "Network Assisted" per alimentazione dell'automazione con funzione di caricabatterie attraverso il collegamento ai pannelli solari o rete fissa per alimentazione dei controller digitali Brushless a 36V DC con tensione di rete a 115V AC.	859,00	√

ACCESSORI OPTIONAL		PREZZO EURO	
B71/PBX/BOX	Inverter ibrido versione "Full Solar" per alimentazione dell'automazione con funzione di caricabatterie attraverso il collegamento ai pannelli solari per alimentazione dei controller digitali Brushless.	782,00	√
KT231	Base di fissaggio per appoggi fissi codici BAFS/01, BAFS/02, BAFS/03, BAFS/04, BAFS/05.	15,00	√
B73/EXP	Scheda status segnale, 2 uscite per CTRL - CTRL/P.	44,00	√
B73/LTM ●	Dispositivo per controllo luci asta RGB e luci semaforiche per CTRL.	PROSSIMA USCITA	√
B74/BCONNECT	Modulo WI-FI B-CONNECT - Sistema di gestione e programmazione remota in modalità browser web IP e CLOUD tramite connessione Wi-Fi hot spot P2P per centrali Brushless (B70/2ML - EDGE1 - CTRL - CTRL/P - B70/1DCHP).	185,00	√
SP/48/01	Molla diametro 48 mm per barriera.	155,00	√
SP/61/01	Molla diametro 61 mm per barriera.	175,00	√
SP/72/01	Molla diametro 72 mm per barriera.	175,00	√

● DISPONIBILE NEL CORSO DELL'ANNO

ACCESSORI OPTIONAL		PREZZO EURO	
DLD1/24	Rilevatore magnetico per 1 spira, 2 uscite, 24V AC/DC.	282,00	√
DLD2/24	Rilevatore magnetico per 2 spire, 2 uscite + uscita allarme, 24V AC/DC.	393,00	√
RL670	Chiave cilindro europeo (DIN) per sistema di sblocco serie SMARTY - BIONIK.	51,00	√
KT239	Kit barra DIN con supporti magnetici.	73,00	√
KT242	Kit passaggio cavi con supporto magnetico per barriere.	35,00	√
ALED/4C	Strip led da 4 metri con cavo di collegamento per aste barriera (colore rosso).	99,00	√
ALED/4C/RGB	Strip led RGB da 4 metri con cavo di collegamento per aste barriera.	PROSSIMA USCITA	√
BI/BLED/4/RGB	Strip led RGB con cavo di collegamento per testata barriera BI/004.	PROSSIMA USCITA	√
R99/BASB20	Confezione 20 strisce adesive rifrangenti per asta barriera.	22,50 FOTO A PAGINA 265	√

DISPONIBILE NEL CORSO DELL'ANNO

Tabella Compatibilità con Serie BIONIK4

CODICI	RADIOCOMANDI & RADIORICEVENTI	FOTOCELLULE																LAMPEGGIANTI & ANTENNE						SELETTORI A CHIAVE	SELETTORI A TASTIERINO	COLONNINE									
MOTORI	PER TUTTI I MODELLI (ESCLUSO R93/RX12A/I)	R90/F2ES	R90/F4ES	G90/F2ES	G90/F4ES	G90/F2ES/TRIX/TX	G90/F2ES/TRIX/RX	G90/F4ES/TRIX/TX	G90/F4ES/TRIX/RX	G90/F2ESI	G90/F4ESI	M90/F2ES	M90/F4ES	M90/F2ESO	M90/F4ESO	T90/F2S	T90/F4S	FIFTHY/24	FIFTHY/230	R92/LED24	R92/LED230	R91/AN1/LR1	R91/AN1/P1	PER TUTTI I MODELLI	PER TUTTI I MODELLI	CFT500	CFT501	TRIX50	TRIX100	TRIX50/G90	TRIX100/G90	CRA50	CRA100	CRA50/M90	CRA100/M90
BI/004 - BI/004/115	√		√		√			√	√		√		√		√		√	√		√		√	√	√	√	√	√	√	√	√	√	√	√	√	√
VEDI PAGINA	194 - 192	200																198						212	205	216									

SCHEMA DI INSTALLAZIONE - SERIE BIONIK

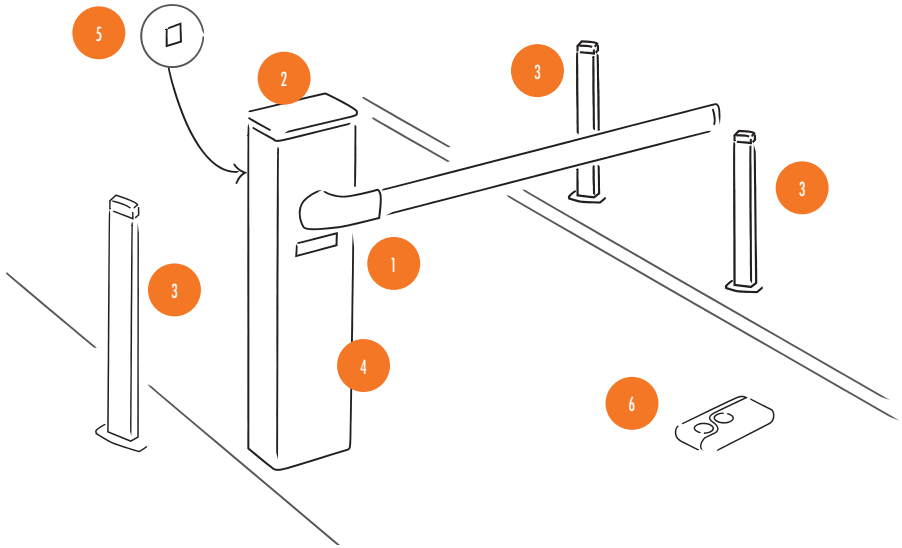

ELEMENTI IMPIANTO TIPO

1. Barriera con centrale di comando integrata
2. Lampeggiante integrato
3. Colonnina fotocellule
4. Fotocellule
5. Selettori di comando a chiave o tastierino
6. Radiocomandi a codice fisso o rolling code

GLI SCENARI BIONIK4

SCELTA DELLA MOLLA
Il colore del talloncino corrisponde alla diversa tipologia di molla.

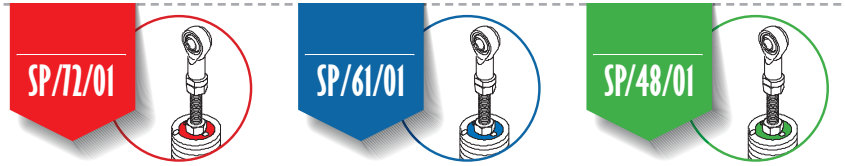

Versione per parcheggio asta **da 2,20 a 2,80 m**

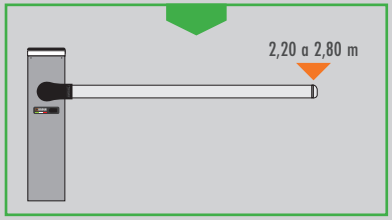

con asta

non disponibile in questa versione

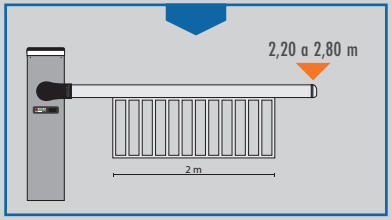

asta con rastrelliera

non disponibile in questa versione

non disponibile in questa versione

Asta **fino a 3 m**

con asta

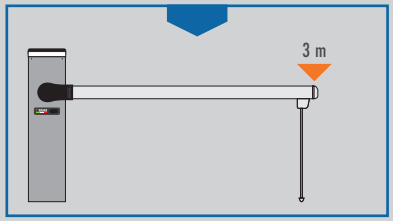

asta con appoggio mobile

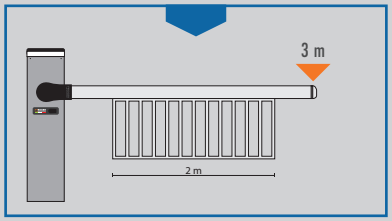

asta con rastrelliera

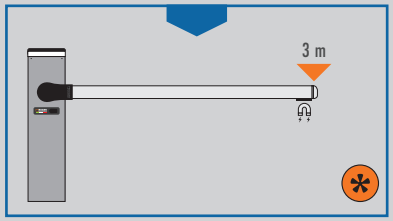

asta con magnete

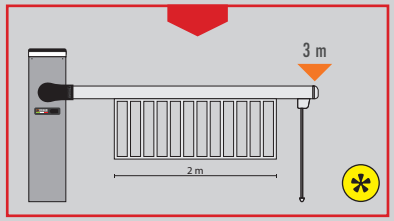

asta con rastrelliera e appoggio mobile

Asta **fino a 4 m**

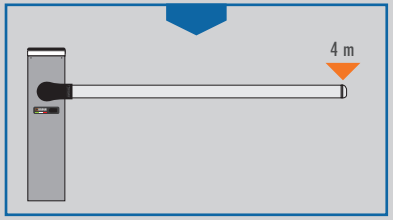

con asta

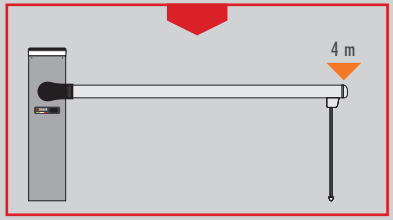

asta con appoggio mobile

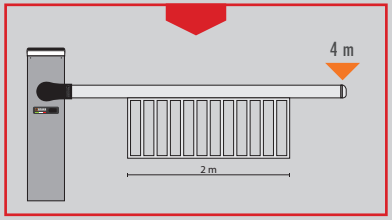

asta con rastrelliera

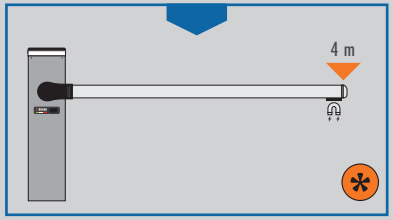

asta con magnete

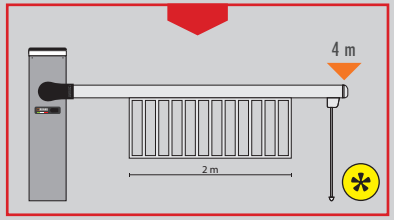

asta con rastrelliera e appoggio mobile

TUTTE LE ASTE SONO COMPLETE DI GOMMA ANTIURTO E STRIP LED GIÀ INSERITA

È OBBLIGATORIO L'USO DELL'APPOGGIO FISSO REGOLABILE CON MAGNETE INTEGRATO BAFS/05

CON APPOGGIO FISSO OBBLIGATORIO

CONFIGURAZIONE POSSIBILE SOLO SE LA RASTRELLIERA È INSTALLATA IL PIÙ VICINO POSSIBILE ALL'ARMADIO

Versione per parcheggio asta **da 2,20 a 2,80 m**

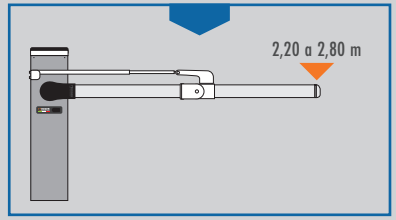

non disponibile in questa versione | non disponibile in questa versione | non disponibile in questa versione | non disponibile in questa versione | asta con snodo superiore

Asta **fino a 3 m**

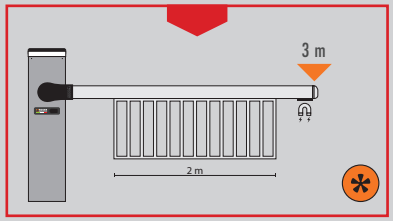

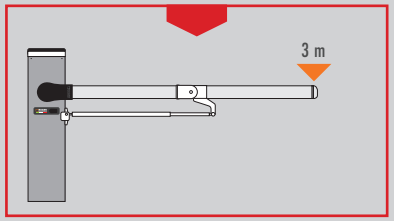

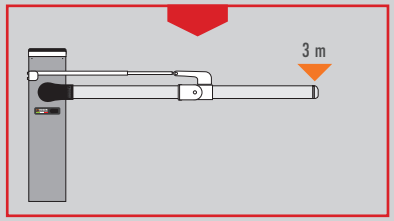

non disponibile in questa versione | asta con rastrelliera e magnete | non disponibile in questa versione | asta con snodo inferiore | asta con snodo superiore

Asta **fino a 4 m**

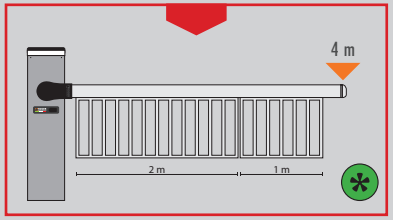

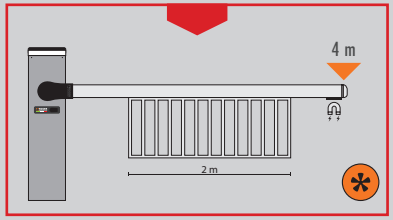

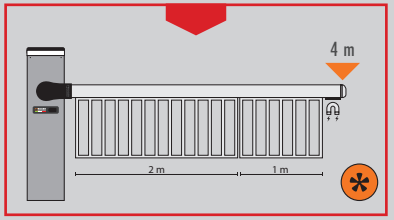

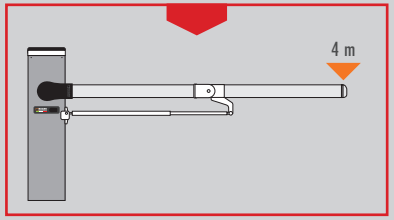

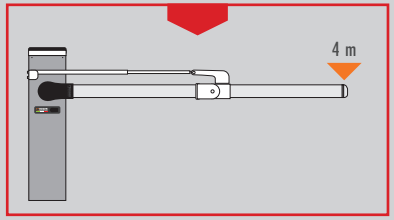

asta con doppia rastrelliera | asta con rastrelliera e magnete | asta con doppia rastrelliera e magnete | asta con snodo inferiore | asta con snodo superiore

SERIE BIONIK 1 4HP 6

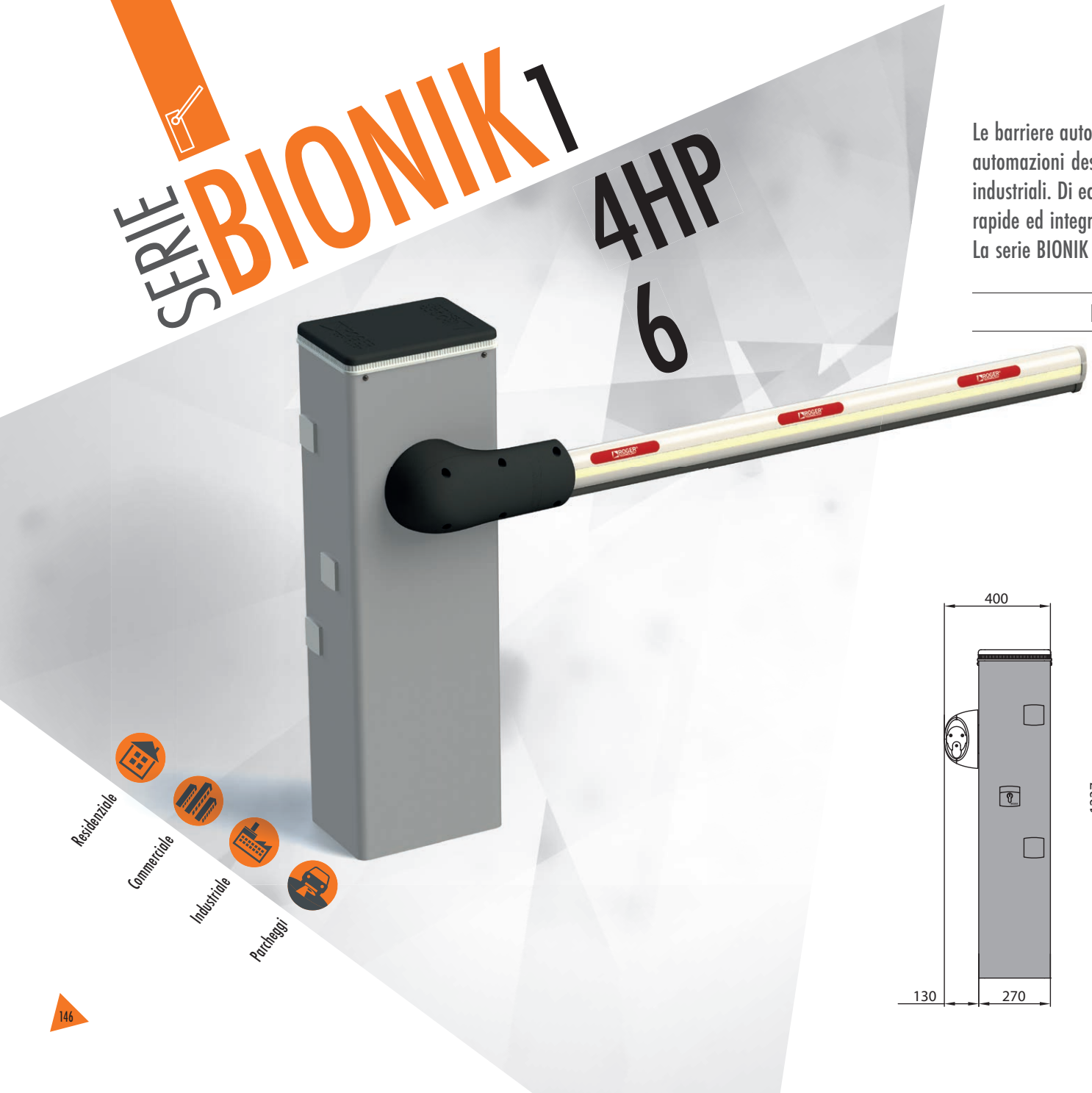

Le barriere automatiche Roger Technology sono la soluzione ideale per tutte le automazioni destinate ai parcheggi residenziali, condominiali, commerciali ed industriali. Di eccellente successo le barriere dedicate ai parcheggi autostradali, rapide ed integrate con i sistemi di **Vehicle Priority System**.
La serie BIONIK è dedicata per aperture con aste dai 3 m a 6 m di lunghezza.

DIMENSIONI E INSTALLAZIONE

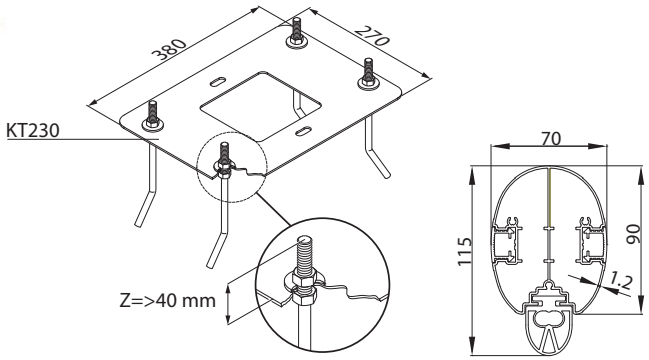

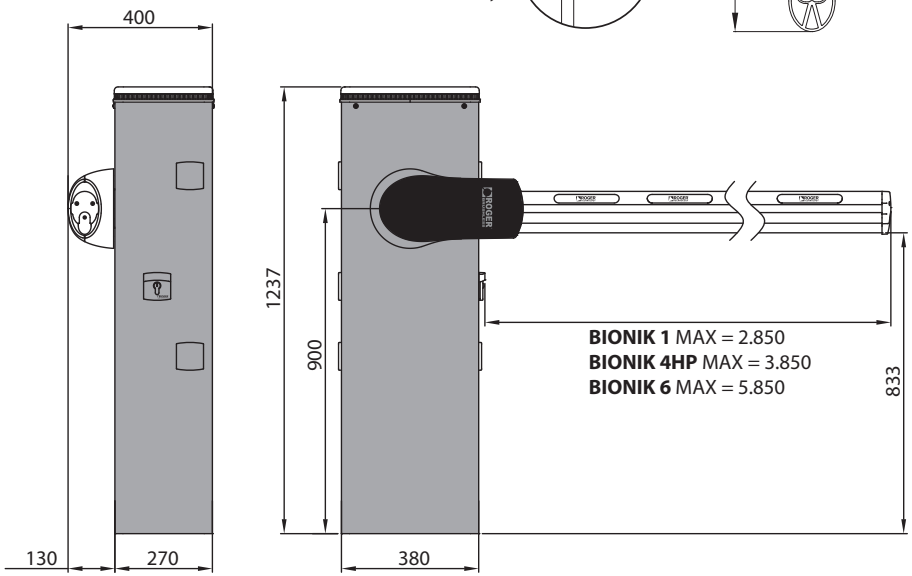

DOVE NON SPECIFICATO, TUTTE LE DIMENSIONI SONO ESPRESSE IN MILLIMETRI

CODICE	DESCRIZIONE	NUMERO COLLI PER PALLET	
BI/004HP - BI/004HP/115	Barriera BRUSHLESS a 36V DC per aste fino a 4 metri, con centrale di comando a bordo, encoder assoluto, completa di base fissaggio con tiranti, viti e flange di fissaggio asta.	6	
BI/004HP/IS - BI/004HP/IS/115	Barriera BRUSHLESS a 36V DC per aste fino a 4 metri, con centrale di comando a bordo, encoder assoluto, completa di base fissaggio con tiranti, viti e flange di fissaggio asta. Versione con corpo barriera in acciaio INOX AISI 304 satinato.	6	
BI/006 - BI/006/115	Barriera BRUSHLESS a 36V DC per aste fino a 6 metri, con centrale di comando a bordo, encoder assoluto, completa di base fissaggio con tiranti, viti e flange di fissaggio asta.	6	
BI/006/IS - BI/006/IS/115	Barriera BRUSHLESS a 36V DC per aste fino a 6 metri, con centrale di comando a bordo, encoder assoluto, completa di base fissaggio con tiranti, viti e flange di fissaggio asta. Versione con corpo barriera in acciaio INOX AISI 304 satinato.	6	
BI/001PE	Barriera BRUSHLESS a 36V DC, versione rapida, per aste fino a 3 metri, con centrale di comando a bordo, encoder assoluto, completa di base fissaggio con tiranti, viti e flange di fissaggio asta. Versione parcheggi.	6	
BI/001PC - BI/001PC/115	Barriera BRUSHLESS a 36V DC, versione rapida, per aste fino a 3 metri, con centrale di comando a bordo, encoder assoluto, completa di base fissaggio con tiranti, viti e flange di fissaggio asta. Versione parcheggi; per asta cilindrica BA/60/3.	6	

CARATTERISTICHE

MODELLO	BI/004HP - BI/004HP/115	BI/004HP/IS - BI/004HP/IS/115	BI/006 - BI/006/115	BI/006/IS - BI/006/IS/115	BI/001PE	BI/001PC - BI/001PC/115
Barriera	Fino a 4 metri	Fino a 4 metri	Fino a 6 metri	Fino a 6 metri	Fino a 3 metri	Fino a 3 metri
Alimentazione di linea	230V AC / 115V AC - 50Hz	230V AC / 115V AC - 50Hz	230V AC / 115V AC - 50Hz	230V AC / 115V AC - 50Hz	230V AC - 50Hz	230V AC / 115V AC - 50Hz
Alimentazione motore	36V DC	36V DC	36V DC	36V DC	36V DC	36V DC
Corrente	max 15A	max 15A	max 15A	max 15A	max 15A	max 15A
Potenza nominale	220W	220W	220W	220W	450W	450W
Frequenza di utilizzo	Super intensivo	Super intensivo	Super intensivo	Super intensivo	Super intensivo	Uso Continuo
Coppia	10 - 200 N m	10 - 200 N m	10 - 300 N m	10 - 300 N m	10 - 200 N m	10 - 200 N m
Temperatura di esercizio	- 20 + 55 C°	- 20 + 55 C°	- 20 + 55 C°	- 20 + 55 C°	- 20 + 55 C°	- 20 + 55 C°
Grado di protezione	IP54	IP54	IP54	IP54	IP54	IP54
Tipo di riduttore	Irreversibile	Irreversibile	Irreversibile	Irreversibile	Irreversibile	Irreversibile
Tempo apertura	3 ÷ 6 (sec)	3 ÷ 6 (sec)	4 ÷ 8 (sec)	4 ÷ 8 (sec)	2 ÷ 4 (sec)	1 ÷ 3 (sec)
Centrale di comando installata a bordo	CTRL Digital Controller 36V DC	CTRL Digital Controller 36V DC	CTRL Digital Controller 36V DC	CTRL Digital Controller 36V DC	CTRL/P Digital Controller 36V DC	CTRL/P Digital Controller 36V DC
Encoder	Encoder nativo digitale + encoder magnetico digitale SENSORED a 4096 PPR	Encoder nativo digitale + encoder magnetico digitale SENSORED a 4096 PPR	Encoder nativo digitale + encoder magnetico digitale SENSORED a 4096 PPR	Encoder nativo digitale + encoder magnetico digitale SENSORED a 4096 PPR	Encoder nativo digitale + encoder magnetico digitale SENSORED a 4096 PPR	Encoder nativo digitale + encoder magnetico digitale SENSORED a 4096 PPR
Alimentazione accessori	24V DC	24V DC	24V DC	24V DC	24V DC	24V DC
Colore	Armadio: verniciatura RAL9006 grigio arabescato - Testata: verniciatura nero arabescato silver - Supporto asta: verniciatura nero arabescato silver - Asta: verniciatura RAL9010 opaco	Armadio: acciaio INOX AISI 304 satinato - Testata: verniciatura nero arabescato silver - Supporto asta: verniciatura nero arabescato silver - Asta: verniciatura RAL9010 opaco	Armadio: verniciatura RAL9006 grigio arabescato - Testata: verniciatura nero arabescato silver - Supporto asta: verniciatura nero arabescato silver - Asta: verniciatura RAL9010 opaco	Armadio: acciaio INOX AISI 304 satinato - Testata: verniciatura nero arabescato silver - Supporto asta: verniciatura nero arabescato silver - Asta: verniciatura RAL9010 opaco	Armadio: verniciatura RAL9006 grigio arabescato - Testata: verniciatura nero arabescato silver - Supporto asta: verniciatura nero arabescato silver - Asta: verniciatura RAL9010 opaco	Armadio: verniciatura RAL9006 grigio arabescato - Testata: verniciatura nero arabescato silver - Supporto asta: verniciatura nero arabescato silver - Asta: verniciatura RAL9010 opaco
Sistema di sblocco	A chiave con cilindro europeo	A chiave con cilindro europeo	A chiave con cilindro europeo	A chiave con cilindro europeo	A chiave con cilindro europeo	A chiave con cilindro europeo
Batteria di emergenza	Disponibile (opzionale)	Disponibile (opzionale)	Disponibile (opzionale)	Disponibile (opzionale)	Disponibile (opzionale)	Disponibile (opzionale)
Sincronizzazione BUS Master/ Slave	Si	Si	Si	Si	No	No
Cicli di manovra giorno (apertura/chiusura - 24 ore non stop)	5000 cicli	5000 cicli	4000 cicli	4000 cicli	8000 cicli	12000 cicli
Dimensioni di massima prodotto mm (L x W x H)	380 x 270 x 1237	380 x 270 x 1237	380 x 270 x 1237	380 x 270 x 1237	380 x 270 x 1237	380 x 270 x 1237
Peso prodotto imballato (Kg)	74,7	73,7	75,1	73,6	74,7	87,6

ACCESSORI INCLUSI

CODICE	DESCRIZIONE		BI/004HP - BI/004HP/115	BI/004HP/IS - BI/004HP/IS/115	BI/006 - BI/006/115	BI/006/IS - BI/006/IS/115	BI/001PE	BI/001PC - BI/001PC/115
KT230	Base di fissaggio completa di fissaggio e viti per BI/001PE - BI/001PC - BI/004HP - BI/006.		√		√		√	√
KT230/IS	Base di fissaggio in acciaio Inox AISI 304, completa di fissaggio e viti per BI/001PE - BI/001PC - BI/004HP - BI/006.			√		√		
B73/EXP	Scheda status segnale, 2 uscite per CTRL - CTRL/P.						√	√
SP/61/01	Molla diametro 61 mm per barriera.							√

ACCESSORI OPTIONAL		PREZZO EURO		BI/004HP - BI/004HP/115	BI/004HP/IS - BI/004HP/IS/115	BI/006 - BI/006/115	BI/006/IS - BI/006/IS/115	BI/001PE	BI/001PC - BI/001PC/115
BAFS/01	Appoggio fisso con gomma, non regolabile, per aste.	120,00		√	√	√	√		
BAFS/02	Appoggio fisso con gomma, telescopico regolabile, per aste.	199,00		√	√	√	√		
BAFS/03	Appoggio fisso con gomma, non regolabile, con predisposizione per catenaccio.	120,00		√	√	√	√		
BAFS/04	Appoggio fisso con gomma, telescopico regolabile, con predisposizione per catenaccio.	199,00		√	√	√	√		
BAFS/05	Appoggio fisso regolabile con ventosa magnetica antivandalica, completo di scheda smagnetizzatore B72/DGS.	520,00		√	√	√	√		
BAMS/01	Appoggio mobile per aste.	118,00		√	√	√	√		
BAMS/01/EXT	Estensione 20 cm per appoggio mobile BAMS/01.	23,00		√	√	√	√		
BA/60/3	Asta cilindrica in alluminio verniciata bianca, lunga 3 metri.	97,00							√

ACCESSORI OPTIONAL		PREZZO EURO		BI/004HP - BI/004HP/115	BI/004HP/IS - BI/004HP/IS/115	BI/006 - BI/006/115	BI/006/IS - BI/006/IS/115	BI/001PE	BI/001PC - BI/001PC/115
BA/90/3	Asta in alluminio verniciata bianca, lunga 3 metri, con profilo copriled e gomma antiurto.	250,00		√	√	√	√	√	
BA/90/4	Asta in alluminio verniciata bianca, lunga 4 metri, con profilo copriled e gomma antiurto.	335,00		√	√	√	√		
BA/90/6	Asta in alluminio verniciata bianca, lunga 6 metri, con profilo copriled e gomma antiurto.	475,00				√	√		
JNT/BA/90	Giunto di collegamento interno, in alluminio anodizzato, comprese viti di fissaggio, per aste BA/90.	88,00		√	√	√	√	√	
SND/BA/90/DW	Giunto con snodo 90° con tirante inferiore per aste BA/90.	350,00		√	√			√	
SND/BA/90/UP	Giunto con snodo 90° con tirante superiore per aste BA/90.	350,00	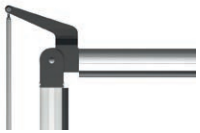	√	√			√	
BARK/02	Rastrelliera in alluminio verniciato, con viti in acciaio inox montate su bronzine. Singolo modulo di lunghezza 2 metri.	212,00		√	√	√	√		
ACS/BA/60	Sistema antisfondamento per barriere, compatibile solamente con asta BA/60/3.	576,00		√	√			√	√

ACCESSORI OPTIONAL		PREZZO EURO		BI/004HP - BI/004HP/115	BI/004HP/IS - BI/004HP/IS/115	BI/006 - BI/006/115	BI/006/IS - BI/006/IS/115	BI/001PE	BI/001PC - BI/001PC/115
ACS/BA/68	Sistema antisfondamento per barriere, compatibile con asta BA/68/3 e BA/68/4.	645,00		√	√			√	√
BI/BAT/KIT	Kit scheda di collegamento e carica batterie per controller digitali Brushless CTRL a 36V DC completo di 2 batterie da 12V DC a 4,5 Ah. Kit specifico per barriera BIONIK.	233,00		√	√	√	√	√	√
BI/BCHP	Carica batterie per controller digitali Brushless CTRL a 36V DC, senza batterie, specifico per barriera BIONIK.	70,00		√	√	√	√	√	√
BT12V45	Batteria 12V 4.5 Ah (1 pz).	73,00		√	√	√	√	√	√
B71/PBX36/BOX	Inverter ibrido versione "Network Assisted" per alimentazione dell'automazione con funzione di caricabatterie attraverso il collegamento ai pannelli solari o rete fissa per alimentazione dei controller digitali Brushless a 36V DC con tensione di rete a 230V AC.	859,00		√	√	√	√	√	√
B71/PBX36/BOX/115	Inverter ibrido versione "Network Assisted" per alimentazione dell'automazione con funzione di caricabatterie attraverso il collegamento ai pannelli solari o rete fissa per alimentazione dei controller digitali Brushless a 36V DC con tensione di rete a 115V AC.	859,00		√	√	√	√	√	√
B71/PBX/BOX	Inverter ibrido versione "Full Solar" per alimentazione dell'automazione con funzione di caricabatterie attraverso il collegamento ai pannelli solari per alimentazione dei controller digitali Brushless.	782,00		√	√	√	√	√	√
KT230	Base di fissaggio completa di fissaggio e viti per BI/001PE - BI/001PC - BI/004HP - BI/006.	62,00		√	√	√	√	√	√

ACCESSORI OPTIONAL		PREZZO EURO		BI/004HP - BI/004HP/115	BI/004HP/IS - BI/004HP/IS/115	BI/006 - BI/006/115	BI/006/IS - BI/006/IS/115	BI/001PE	BI/001PC - BI/001PC/115
KT230/IS	Base di fissaggio in acciaio Inox AISI 304, completa di fissaggio e viti per BI/001PE - BI/001PC - BI/004HP - BI/006.	127,00	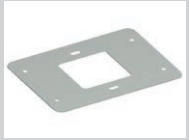	√	√	√	√	√	√
KT231	Base di fissaggio per appoggi fissi codici BAFS/01, BAFS/02, BAFS/03, BAFS/04, BAFS/05.	15,00		√	√	√	√		
CRA/BAR	Colonnina per fotocellule G90/F2ES - G90/F4ES, per l'installazione distanziata su armadio barriere (+23cm).	25,00		√	√	√	√	√	√
CRA/BAR/M90	Colonnina per fotocellule M90/F2ESO - M90/F4ESO per l'installazione distanziata su armadio barriere (+23 cm).	27,00		√	√	√	√	√	√
B73/EXP	Scheda status segnale, 2 uscite per CTRL - CTRL/P.	44,00		√	√	√	√	√	√
B73/LTM	Dispositivo per controllo luci asta RGB e luci semaforiche per CTRL.	PROSSIMA USCITA		√	√	√	√		
B74/BCONNECT	Modulo WI-FI B-CONNECT - Sistema di gestione e programmazione remota in modalità browser web IP e CLOUD tramite connessione Wi-Fi hot spot P2P per centrali Brushless (B70/2ML - EDGE1 - CTRL - CTRL/P - B70/1DCHP).	185,00		√	√	√	√	√	√
SP/72/01	Molla diametro 72 mm per barriera.	175,00		√	√			√	

DISPONIBILE NEL CORSO DELL'ANNO

ACCESSORI OPTIONAL		PREZZO EURO		BI/004HP - BI/004HP/115	BI/004HP/IS - BI/004HP/IS/115	BI/006 - BI/006/115	BI/006/IS - BI/006/IS/115	BI/001PE	BI/001PC - BI/001PC/115
SP/83/01	Molla diametro 83 mm per barriera.	245,00		√	√	√	√		
SP/85/01	Molla diametro 85 mm per barriera.	335,00				√	√		
DLD1/24	Rilevatore magnetico per 1 spira, 2 uscite, 24V AC/DC.	282,00		√	√	√	√	√	√
DLD2/24	Rilevatore magnetico per 2 spire, 2 uscite + uscita allarme, 24V AC/DC.	393,00		√	√	√	√	√	√
KT239	Kit barra DIN con supporti magnetici.	73,00		√	√	√	√	√	√
KT242	Kit passaggio cavi con supporto magnetico per barriere.	35,00		√	√	√	√	√	√
ALED/6C	Strip led da 6 metri con cavo di collegamento per aste barriera (colore rosso).	119,00		√	√			√	
ALED/8C	Strip led da 8 metri con cavo di collegamento per aste barriera (colore rosso).	149,00		√	√				

ACCESSORI OPTIONAL		PREZZO EURO		BI/004HP - BI/004HP/115	BI/004HP/IS - BI/004HP/IS/115	BI/006 - BI/006/115	BI/006/IS - BI/006/IS/115	BI/001PE	BI/001PC - BI/001PC/115
ALED/12C	Strip led da 12 metri con cavo di collegamento per aste barriera (colore rosso).	213,00				√	√		
ALED/6C/RGB	Strip led RGB da 6 metri con cavo di collegamento per aste barriera.	PROSSIMA USCITA		√	√			√	
ALED/8C/RGB	Strip led RGB da 8 metri con cavo di collegamento per aste barriera.	PROSSIMA USCITA		√	√				
ALED/12C/RGB	Strip led RGB da 12 metri con cavo di collegamento per aste barriera.	PROSSIMA USCITA				√	√		
BI/BLED/6/RGB	Strip led RGB con cavo di collegamento per testata barriera BI/004HP - BI/006 - BI/001PE - BI/001PC.	PROSSIMA USCITA		√	√	√	√	√	√
R99/BASB20	Confezione 20 strisce adesive rifrangenti per asta barriera.	22,50		√	√	√	√	√	√

DISPONIBILE NEL CORSO DELL'ANNO

STOP

Tabella Compatibilità con Serie BIONIK1-4HP-6

CODICI	RADIOCOMANDI & RADIORICEVENTI	FOTOCELLULE																LAMPEGGIANTI & ANTENNE						SELETTORI A CHIAVE	SELETTORI A TASTIERINO	COLONNINE									
MOTORI	PER TUTTI I MODELLI (ESCLUSO R93/RX12A/I)	R90/F2ES	R90/F4ES	G90/F2ES	G90/F4ES	G90/F2ES/TRIX/TX	G90/F2ES/TRIX/RX	G90/F4ES/TRIX/TX	G90/F4ES/TRIX/RX	G90/F2ESI	G90/F4ESI	M90/F2ES	M90/F4ES	M90/F2ESO	M90/F4ESO	T90/F2S	T90/F4S	FIFTHY/24	FIFTHY/230	R92/LED24	R92/LED230	R91/AN1/LR1	R91/AN1/P1	PER TUTTI I MODELLI	PER TUTTI I MODELLI	CFT500	CFT501	TRIX50	TRIX100	TRIX50/G90	TRIX100/G90	CRA50	CRA100	CRA50/M90	CRA100/M90
BI/004HP - BI/004HP/115	√		√		√			√	√		√		√		√		√	√		√		√	√	√	√	√	√	√	√	√	√	√	√	√	√
BI/004HP/IS - BI/004HP/IS/115	√		√		√			√	√		√		√		√		√	√		√		√	√	√	√	√	√	√	√	√	√	√	√	√	√
BI/006 - BI/006/115	√		√		√			√	√		√		√		√		√	√		√		√	√	√	√	√	√	√	√	√	√	√	√	√	√
BI/006/IS - BI/006/IS/115	√		√		√			√	√		√		√		√		√	√		√		√	√	√	√	√	√	√	√	√	√	√	√	√	√
BI/001PE - BI/001PC	√		√		√			√	√		√		√		√		√	√		√		√	√	√	√	√	√	√	√	√	√	√	√	√	√
VEDI PAGINA	194 - 192	200																198						212	205	216									

SCHEMA DI INSTALLAZIONE - SERIE BIONIK

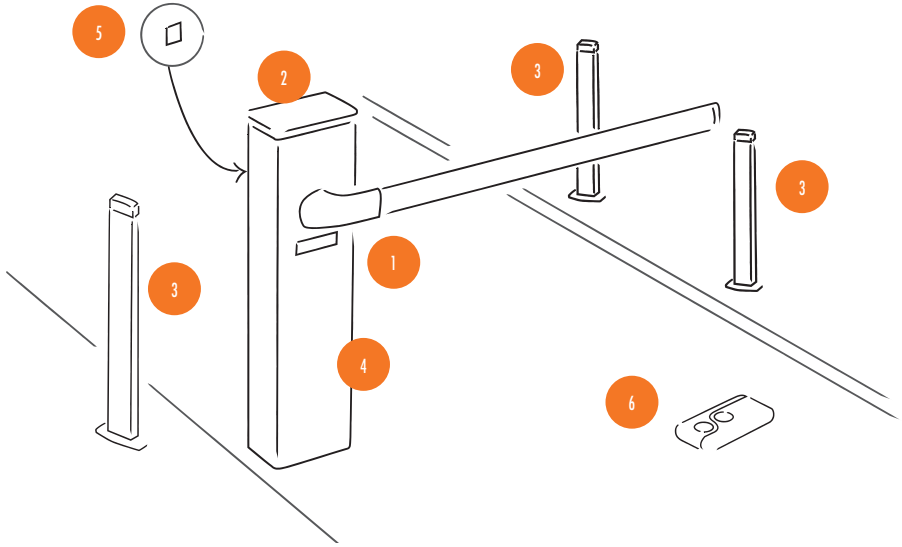

ELEMENTI IMPIANTO TIPO

1. Barriera con centrale di comando integrata
2. Lampeggiante integrato
3. Colonnina fotocellule
4. Fotocellule
5. Selettori di comando a chiave o tastierino
6. Radiocomandi a codice fisso o rolling code

GLI SCENARI BIONIK1-4HP-6

SCELTA DELLA MOLLA
Il colore del talloncino corrisponde alla diversa tipologia di molla.

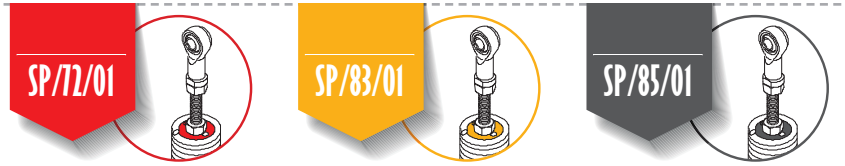

Versione Bionik1PE asta **fino a 3 m**

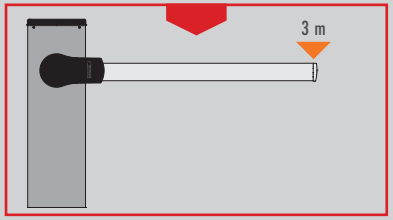

con asta

non disponibile in questa versione

non disponibile in questa versione

non disponibile in questa versione

non disponibile in questa versione

Versione Bionik4HP asta **fino a 4 m**

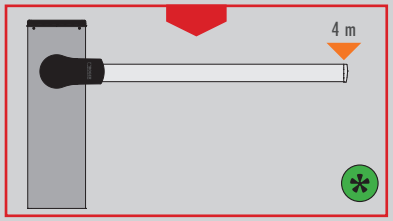

con asta

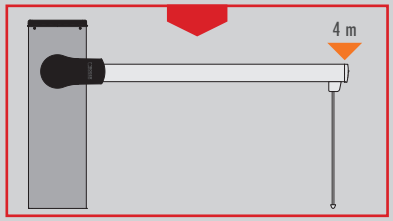

asta con appoggio mobile

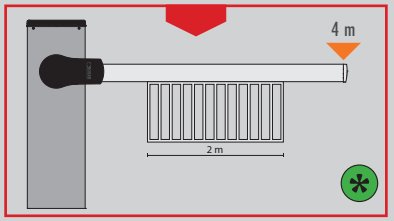

asta con rastrelliera

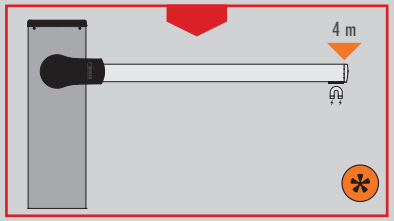

asta con magnete

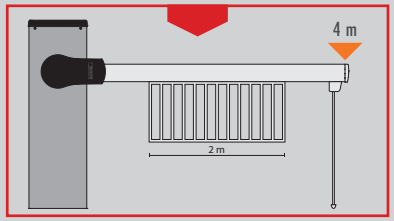

asta con rastrelliera e appoggio mobile

Versione Bionik6 asta **fino a 6 m**

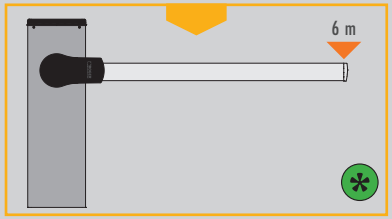

con asta

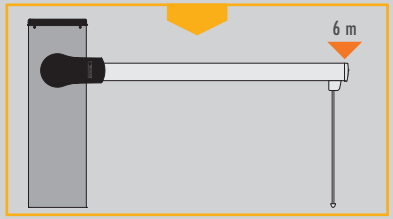

asta con appoggio mobile

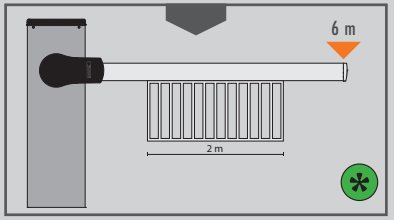

asta con rastrelliera

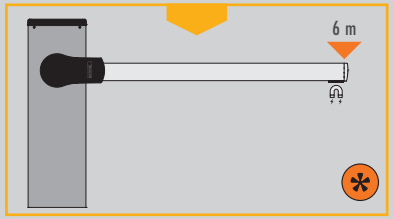

asta con magnete

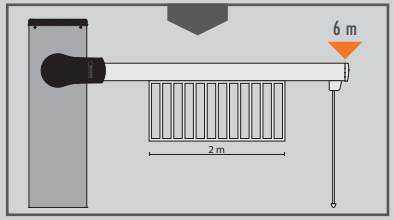

asta con rastrelliera e appoggio mobile

TUTTE LE ASTE SONO COMPLETE DI GOMMA ANTIURTO E STRIP LED GIÀ INSERITA

È OBBLIGATORIO L'USO DELL'APPOGGIO FISSO REGOLABILE CON MAGNETE INTEGRATO BAFS/05

PER ASTE SUPERIORI A 4 M È OBBLIGATORIO L'APPOGGIO FISSO

Versione Bionik1PE asta **fino a 3 m**

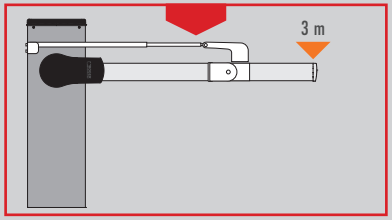

non disponibile in questa versione

non disponibile in questa versione

asta con snodo superiore 90°

non disponibile in questa versione

non disponibile in questa versione

Versione Bionik4HP asta **fino a 4 m**

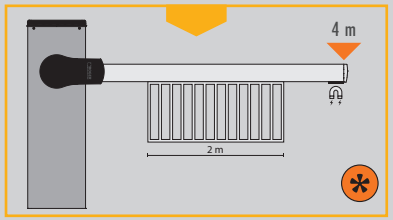

asta con rastrelliera e magnete

non disponibile in questa versione

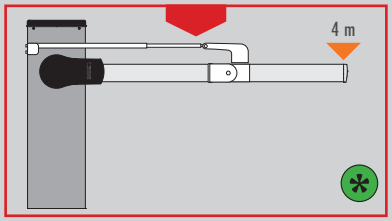

asta con snodo superiore 90°

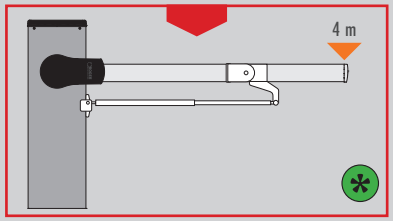

asta con snodo inferiore 90°

non disponibile in questa versione

Versione Bionik6 asta **fino a 6 m**

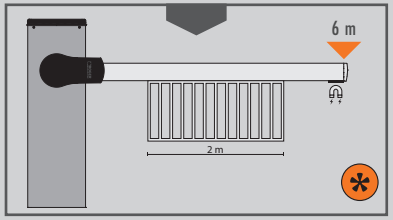

asta con rastrelliera e magnete

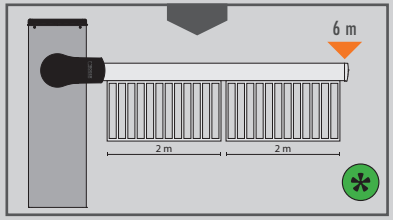

asta con doppia rastrelliera

non disponibile in questa versione

non disponibile in questa versione

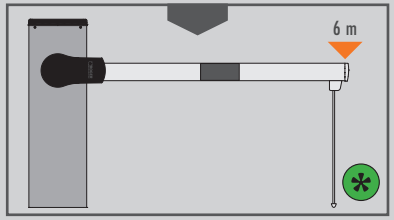

asta con giunto interno (opzione con appoggio mobile)

SERIE BIONIK 8

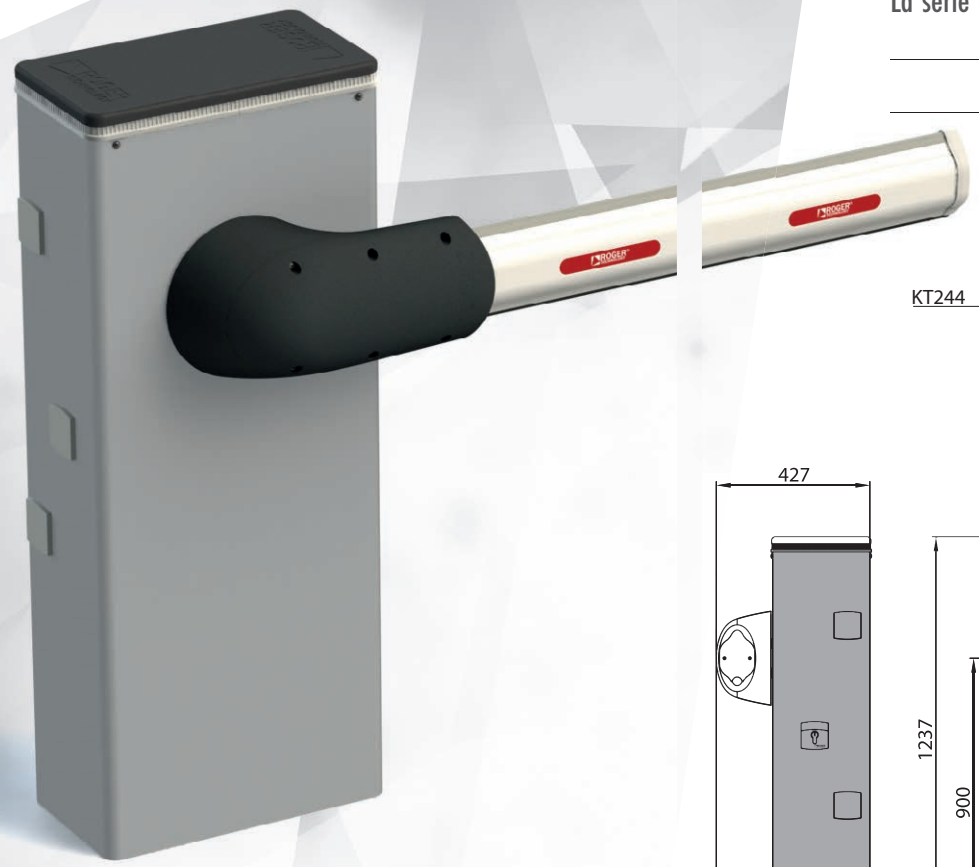

Commerciale

Industriale

Le barriere automatiche Roger Technology sono la soluzione ideale per tutte le automazioni destinate ai parcheggi residenziali, condominiali, commerciali ed industriali. Di eccellente successo le barriere dedicate ai parcheggi autostradali, rapide ed integrate con i sistemi di **Vehicle Priority System**.
La serie BIONIK è dedicata per aperture con aste da 8 m di lunghezza.

DIMENSIONI E INSTALLAZIONE

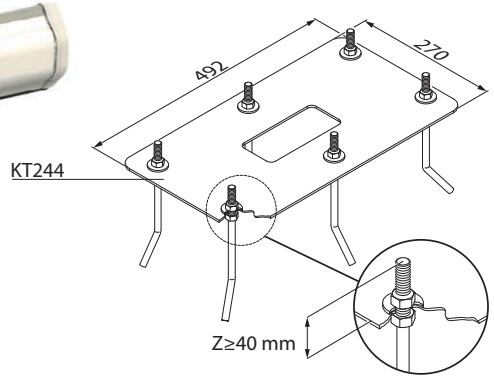

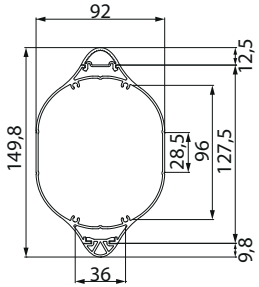

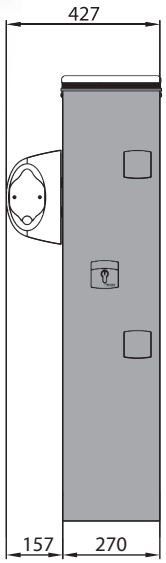

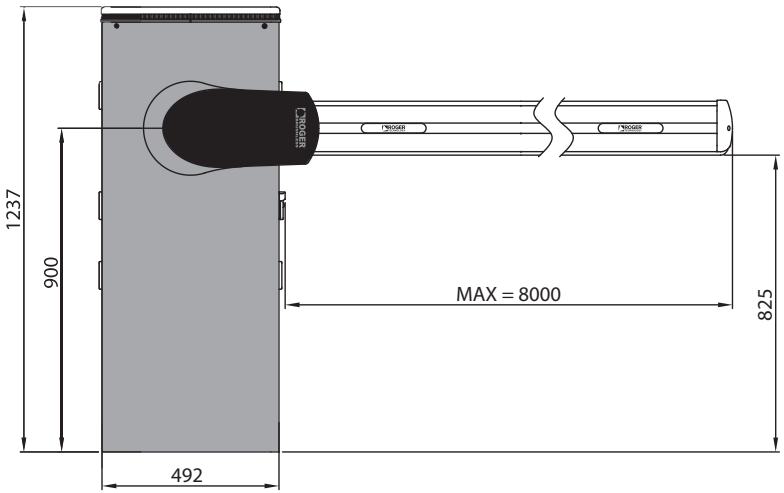

DOVE NON SPECIFICATO, TUTTE LE DIMENSIONI SONO ESPRESSE IN MILLIMETRI

CODICE	DESCRIZIONE	NUMERO COLLI PER PALLET	
BI/008 - BI/008/115	Barriera BRUSHLESS a 36V DC per aste fino a 8 metri, con centrale di comando a bordo, encoder assoluto, completa di base fissaggio con tiranti e viti e flange di fissaggio asta.	4	

CARATTERISTICHE	
MODELLO	BI/008 - BI/008/115
Barriera	Fino a 8 metri
Alimentazione di linea	230V AC / 115V AC - 50Hz
Alimentazione motore	36V DC
Corrente	max 18A
Potenza nominale	300W
Frequenza di utilizzo	Super intensivo
Coppia	10 - 400 N m
Temperatura di esercizio	- 20 + 55 C°
Grado di protezione	IP54
Tipo di riduttore	Irreversibile
Tempo apertura	9 ÷ 29 (sec)
Centrale di comando installata a bordo	CTRL Digital Controller 36V DC
Encoder	Encoder nativo digitale + encoder magnetico digitale SENSORED a 4096 PPR
Alimentazione accessori	24V DC
Colore	Armadio: verniciatura RAL9006 grigio arabescato - Testata: verniciatura nero arabescato silver - Supporto asta: verniciatura nero arabescato silver - Asta: verniciatura RAL9010 opaco
Sistema di sblocco	A chiave con cilindro europeo
Batteria di emergenza	Disponibile (opzionale)
Sincronizzazione BUS Master/Slave	Si
Cicli di manovra giorno (apertura/chiusura - 24 ore non stop)	2500 cicli
Dimensioni di massima prodotto mm (L x W x H)	500 x 270 x 1237
Peso prodotto imballato (Kg)	104,7

MOTORE BRUSHLESS · USO INTENSIVO · MOTORE REVERSIBILE · MOTORE HIGH SPEED · UTILIZZO RESIDENZIALE · UTILIZZO COMMERCIALE · UTILIZZO INDUSTRIALE · GRANDI PARCHEGGI

ACCESSORI INCLUSI

CODICE	DESCRIZIONE		BI/008 - BI/008/115
KT244	Base di fissaggio completa di fissaggio e viti per BI/008.		√

ACCESSORI OPTIONAL

		PREZZO EURO		
BAFS/01	Appoggio fisso con gomma, non regolabile, per aste.	120,00		√
BAFS/02	Appoggio fisso con gomma, telescopico regolabile, per aste.	199,00		√
BAFS/03	Appoggio fisso con gomma, non regolabile, con predisposizione per catenaccio.	120,00		√
BAFS/04	Appoggio fisso con gomma, telescopico regolabile, con predisposizione per catenaccio.	199,00		√
BAFS/05	Appoggio fisso regolabile con ventosa magnetica antivandalica, completo di scheda smagnetizzatore B72/DGS.	520,00		√

ACCESSORI OPTIONAL		PREZZO EURO	BI/008 - BI/008/115
BAMS/01	Appoggio mobile per aste.	118,00	√
BAMS/01/EXT	Estensione 20 cm per appoggio mobile BAMS/01.	23,00	√
BA/128/4	Asta in alluminio verniciata bianca, lunga 4 metri, con profilo copriled e gomma antiurto.	450,00	√
JNT/BA/128	Giunto di collegamento interno, in alluminio anodizzato, comprese viti di fissaggio, per aste BA/128 (obbligatorio 2 pezzi per installazione).	140,00	√
BARK/02	Rastrelliera in alluminio verniciato, con viti in acciaio inox montate su bronzine. Singolo modulo di lunghezza 2 metri.	212,00	√
BI/BAT/KIT	Kit scheda di collegamento e carica batterie per controller digitali Brushless CTRL a 36V DC completo di 2 batterie da 12V DC a 4,5 Ah. Kit specifico per barriera BIONIK.	233,00	√
BI/BCHP	Carica batterie per controller digitali Brushless CTRL a 36V DC, senza batterie, specifico per barriera BIONIK.	70,00	√
BT12V45	Batteria 12V 4.5 Ah (1 pz).	73,00	√

ACCESSORI OPTIONAL		PREZZO EURO	BI/008 - BI/008/115
B71/PBX36/BOX	Inverter ibrido versione "Network Assisted" per alimentazione dell'automazione con funzione di caricabatterie attraverso il collegamento ai pannelli solari o rete fissa per alimentazione dei controller digitali Brushless a 36V DC con tensione di rete a 230V AC.	859,00	√
B71/PBX36/BOX/115	Inverter ibrido versione "Network Assisted" per alimentazione dell'automazione con funzione di caricabatterie attraverso il collegamento ai pannelli solari o rete fissa per alimentazione dei controller digitali Brushless a 36V DC con tensione di rete a 115V AC.	859,00	√
B71/PBX/BOX	Inverter ibrido versione "Full Solar" per alimentazione dell'automazione con funzione di caricabatterie attraverso il collegamento ai pannelli solari per alimentazione dei controller digitali Brushless.	782,00	√
CRA/BAR	Colonnina per fotocellule G90/F2ES - G90/F4ES, per l'installazione distanziata su armadio barriere (+23cm).	25,00	√
CRA/BAR/M90	Colonnina per fotocellule M90/F2ESO - M90/F4ESO per l'installazione distanziata su armadio barriere (+23 cm).	27,00	√
B73/EXP	Scheda status segnale, 2 uscite per CTRL - CTRL/P.	44,00	√
B73/LTM ●	Dispositivo per controllo luci asta RGB e luci semaforiche per CTRL.	PROSSIMA USCITA	√
B74/BCONNECT	Modulo WI-FI B-CONNECT - Sistema di gestione e programmazione remota in modalità browser web IP e CLOUD tramite connessione Wi-Fi hot spot P2P per centrali Brushless (B70/2ML - EDGE1 - CTRL - CTRL/P - B70/1DCHP).	185,00	√

● DISPONIBILE NEL CORSO DELL'ANNO

ACCESSORI OPTIONAL		PREZZO EURO	BI/008 - BI/008/115
SP/85/AS/02	Assieme 2 molle diametro 85 mm per barriera.	650,00	√
DLD1/24	Rilevatore magnetico per 1 spira, 2 uscite, 24V AC/DC.	282,00	√
DLD2/24	Rilevatore magnetico per 2 spire, 2 uscite + uscita allarme, 24V AC/DC.	393,00	√
KT239	Kit barra DIN con supporti magnetici.	73,00	√
KT242	Kit passaggio cavi con supporto magnetico per barriere.	35,00	√
ALED/8C	Strip led da 8 metri con cavo di collegamento per aste barriera (colore rosso).	149,00	√
ALED/8C/RGB	Strip led RGB da 8 metri con cavo di collegamento per aste barriera.	PROSSIMA USCITA	√
BI/BLED/8/RGB	Strip led RGB con cavo di collegamento per testata barriera BI/008.	PROSSIMA USCITA	√
R99/BASB20	Confezione 20 strisce adesive rifrangenti per asta barriera.	22,50 FOTO A PAGINA 265	√

Tabella Compatibilità con Serie BIONIK8

CODICI	RADIOCOMANDI & RADIORICEVENTI	FOTOCELLULE																LAMPEGGIANTI & ANTENNE						SELETTORI A CHIAVE	SELETTORI A TASTIERINO	COLONNINE									
MOTORI	PER TUTTI I MODELLI (ESCLUSO R93/RX12A/I)	R90/F2ES	R90/F4ES	G90/F2ES	G90/F4ES	G90/F2ES/TRIX/TX	G90/F2ES/TRIX/RX	G90/F4ES/TRIX/TX	G90/F4ES/TRIX/RX	G90/F2ESI	G90/F4ESI	M90/F2ES	M90/F4ES	M90/F2ESO	M90/F4ESO	T90/F2S	T90/F4S	FIFTHY/24	FIFTHY/230	R92/LED24	R92/LED230	R91/AN1/LR1	R91/AN1/P1	PER TUTTI I MODELLI	PER TUTTI I MODELLI	CFT500	CFT501	TRIX50	TRIX100	TRIX50/G90	TRIX100/G90	CRA50	CRA100	CRA50/M90	CRA100/M90
BI/008 - BI/008/115	√		√		√			√	√		√		√		√		√	√		√		√	√	√	√	√	√	√	√	√	√	√	√	√	√
VEDI PAGINA	194 - 192	200																198						212	205	216									

SCHEMA DI INSTALLAZIONE - SERIE E20

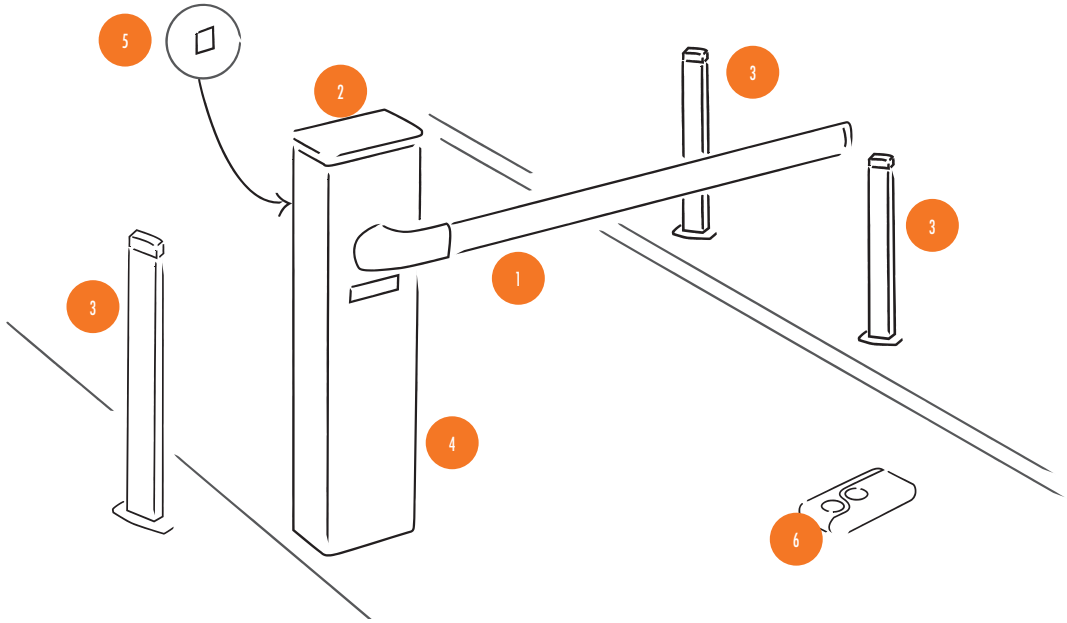

ELEMENTI IMPIANTO TIPO

1. Barriera con centrale di comando integrata
2. Lampeggiante integrato
3. Colonnina fotocellule
4. Fotocellule
5. Selettori di comando a chiave o tastierino
6. Radiocomandi a codice fisso o rolling code

GLI SCENARI BIONIK8

SCELTA DELLA MOLLA
Il colore del talloncino corrisponde alla diversa tipologia di molla.

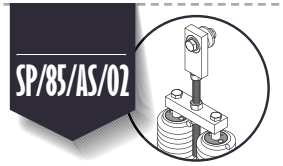

Asta **fino a 8 m**

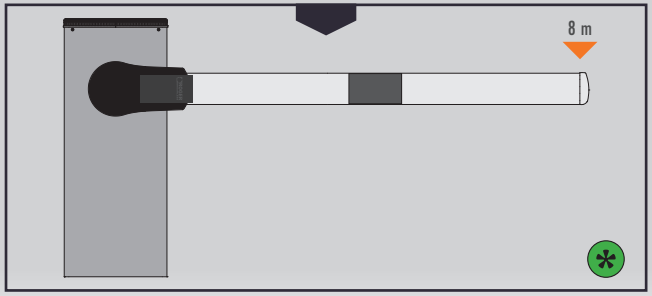

asta con giunto interno

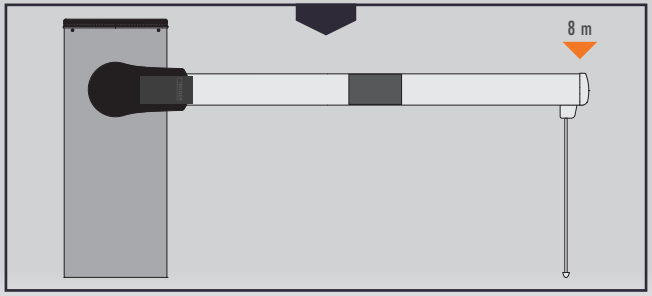

asta con giunto interno e appoggio mobile

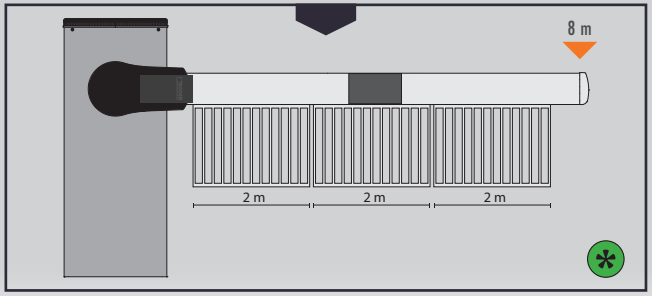

asta con giunto interno e tripla rastrelliera

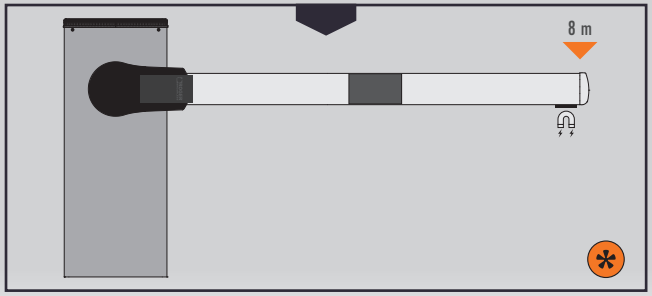

asta con giunto interno e magnete

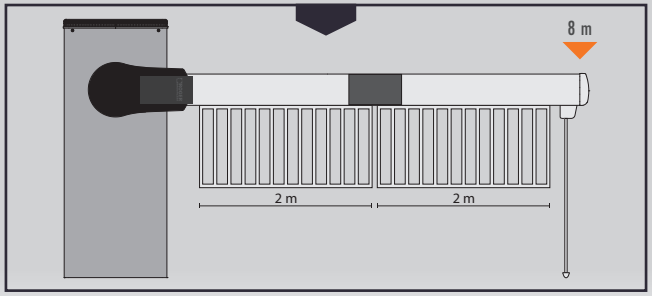

asta con giunto interno doppia rastrelliera e appoggio mobile

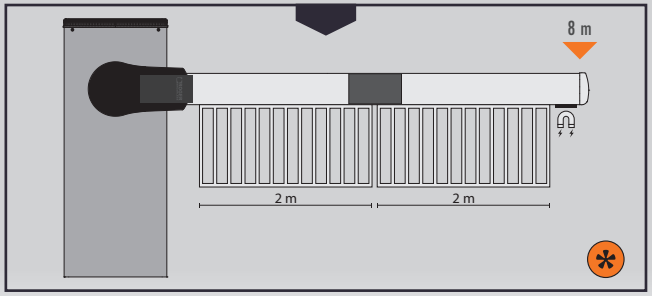

asta con giunto interno doppia rastrelliera con magnete

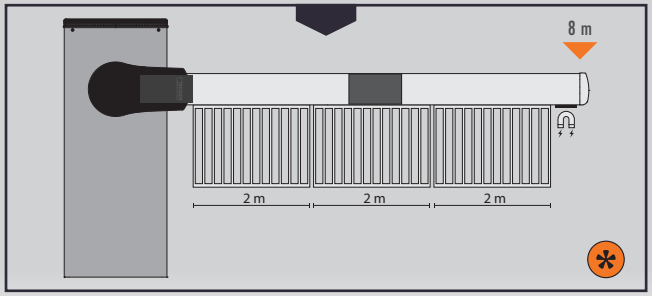

asta con giunto interno tripla rastrelliera con magnete

PER ASTE SUPERIORI A 4 M È OBBLIGATORIO L'APPOGGIO FISSO

È OBBLIGATORIO L'USO DELL'APPOGGIO FISSO REGOLABILE CON MAGNETE INTEGRATO BAFS/05

PANORAMICA
BASCULANTI

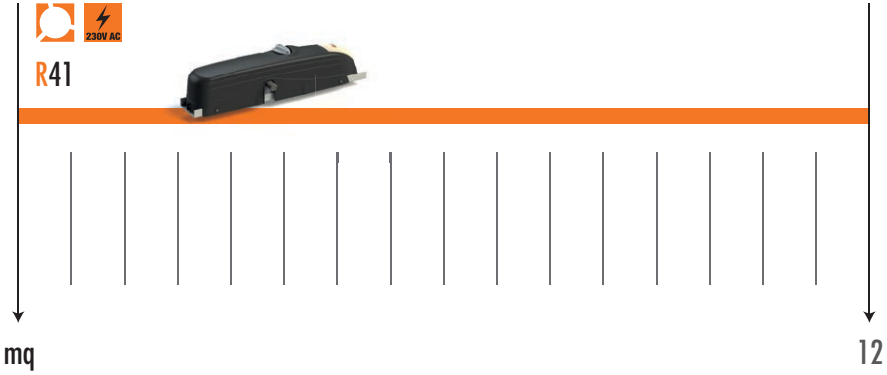

MOTORE BRUSHLESS

MOTORE 230V AC

MOTORE HIGH SPEED

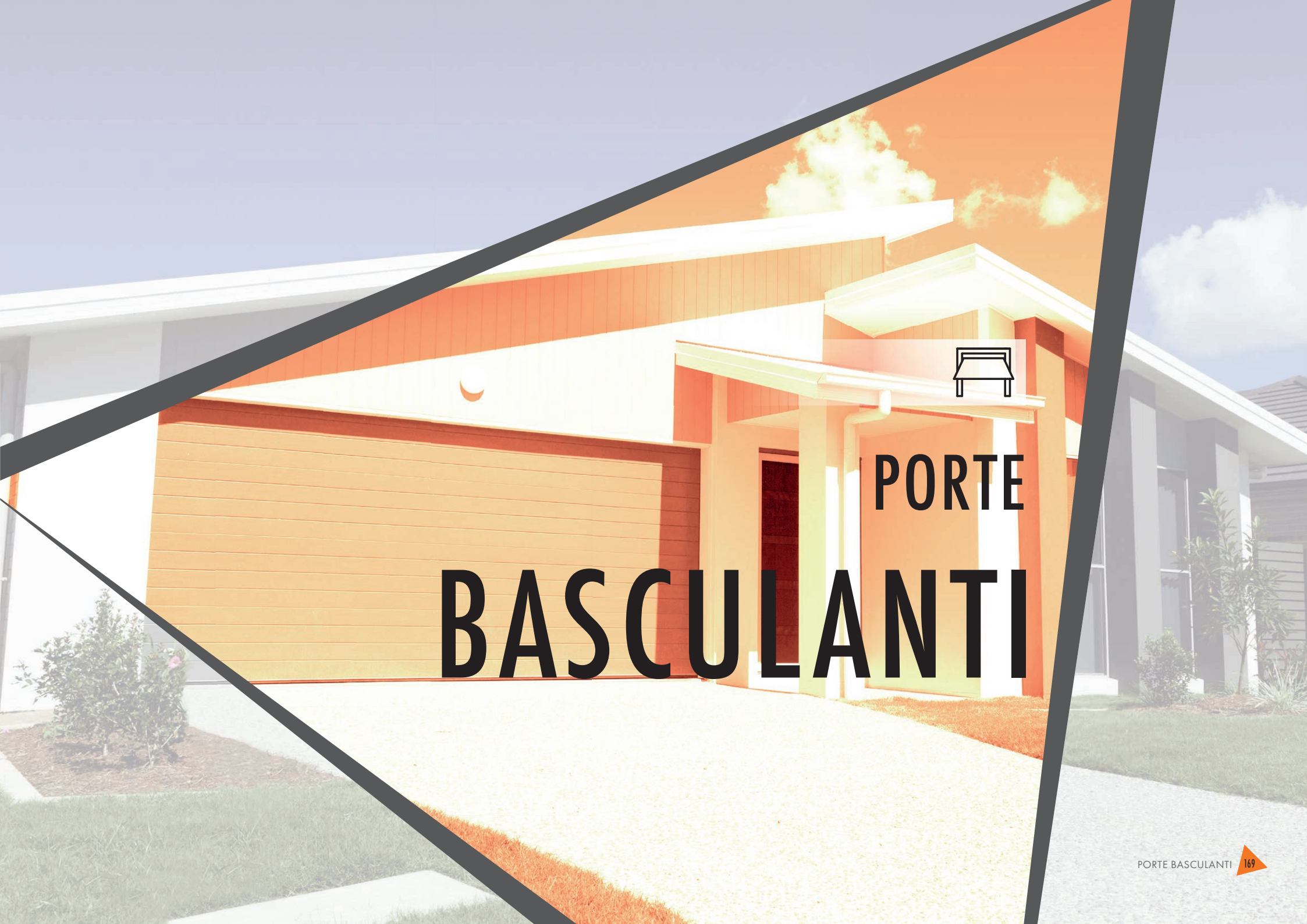

PORTE BASCULANTI

SERIE R41

Residenziale

Commerciale

Le automazioni ROGER TECHNOLOGY per portoni basculanti sono state progettate con un design unico e sono state studiate in base alla lunghezza e portata delle diverse tipologie di portoni, la serie R41 permette di aprire con facilità le porte da garage residenziali e condominiali fino a 12 m² di superficie.

DIMENSIONI E INSTALLAZIONE

BR41/830 - BR41/831 - R41/830 - R41/831 - R41/832 - R41/833

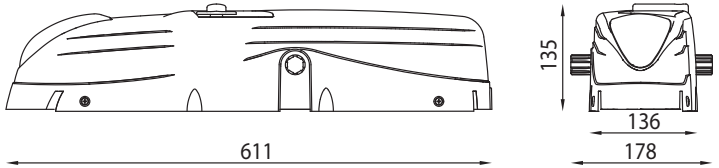

BR41/830/Q - BR41/831/Q

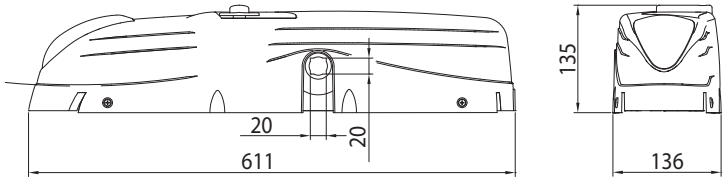

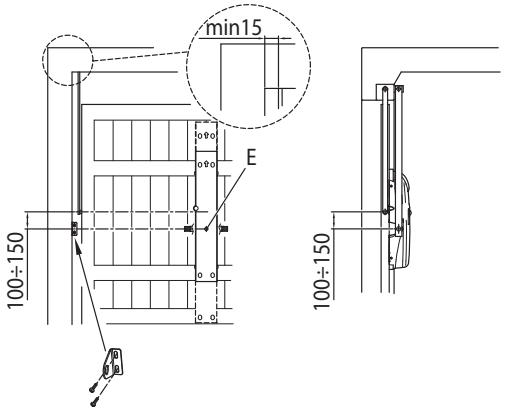

DOVE NON SPECIFICATO, TUTTE LE DIMENSIONI SONO ESPRESSE IN MILLIMETRI

CODICE	DESCRIZIONE	NUMERO COLLI PER PALLET
BR41/830	Motoriduttore elettromeccanico BRUSHLESS a bassa tensione, ad uso super intensivo, per porte basculanti fino a 8 mq, senza centrale di comando, con finecorsa meccanico a microswitch, versione albero scanalato (versione per installazione a doppio motore).	50
BR41/830/Q	Motoriduttore elettromeccanico BRUSHLESS a bassa tensione, ad uso super intensivo, per porte basculanti fino a 8 mq, senza centrale di comando, con finecorsa meccanico a microswitch, versione a tubo quadro (versione per installazione a doppio motore).	50
BR41/831	Motoriduttore elettromeccanico BRUSHLESS a bassa tensione, ad uso super intensivo, per porte basculanti fino a 8 mq, con centrale incorporata B70/1B, con finecorsa meccanico a microswitch, versione albero scanalato.	50
BR41/831/Q	Motoriduttore elettromeccanico BRUSHLESS a bassa tensione, ad uso super intensivo, per porte basculanti fino a 8 mq, con centrale incorporata B70/1B, con finecorsa meccanico a microswitch, versione a tubo quadro.	50

CARATTERISTICHE

MODELLO	BR41/830	BR41/830/Q	BR41/831	BR41/831/Q
Dimensione massima portata	8 mq	8 mq	8 mq	8 mq
Alimentazione di linea	230V AC - 50Hz	230V AC - 50Hz	230V AC - 50Hz	230V AC - 50Hz
Alimentazione motore	24V	24V	24V	24V
Potenza nominale	150W	150W	150W	150W
Frequenza di utilizzo	Uso intensivo	Uso intensivo	Uso intensivo	Uso super intensivo
Coppia	50 - 380 N m	50 - 380 N m	50 - 380 N m	50 - 380 N m
Temperatura di esercizio	-20+55°C	-20+55°C	-20+55°C	-20+55°C
Grado di protezione	IP40	IP40	IP40	IP40
Tipo di riduttore	Irreversibile	Irreversibile	Irreversibile	Irreversibile
Velocità di manovra	1,3 - 2,2 Rpm	1,3 - 2,2 Rpm	1,3 - 2,2 Rpm	1,3 - 2,2 Rpm
Tempo apertura	Regolabile	Regolabile	Regolabile	Regolabile
Finecorsa	Microswitch in apertura e chiusura	Microswitch in apertura e chiusura	Microswitch in apertura e chiusura	Microswitch in apertura e chiusura
Controller digitale consigliato	funziona esclusivamente con B70/2B/BOX	funziona esclusivamente con B70/2B/BOX	-	-
Centrale di comando installata a bordo	-	-	B70/1B	B70/1B
Encoder	Encoder nativo digitale SENSORLESS a 48 PPR	Encoder nativo digitale SENSORLESS a 48 PPR	Encoder nativo digitale + encoder magnetico digitale SENSORED a 4096 PPR	Encoder nativo digitale + encoder magnetico digitale SENSORED a 4096 PPR
Tipologia albero d'uscita	Albero scanalato z6 UNI 221	Tubo quadro 20x20mm	Albero scanalato z6 UNI 221	Tubo quadro 20x20mm
Cicli di manovra giorno (apertura/ chiusura - 24 ore non stop)	800	800	800	800
Dimensioni di massima prodotto mm (L x W x H)	611 x 178 x 135	611 x 178 x 135	611 x 178 x 135	611 x 178 x 135
Peso prodotto imballato (Kg)	8,7	8,4	10,7	10,3

VEDI LEGENDA SU SERIE PRECEDENTE

CODICE	DESCRIZIONE	NUMERO COLLI PER PALLET	
R41/830	Motoriduttore elettromeccanico 230V AC irreversibile, veloce, ideale per porte basculanti fino a 8mq di superficie, senza centrale di comando con finecorsa meccanico a microswitch.	50	
R41/831	Motoriduttore elettromeccanico 230V AC irreversibile, veloce, ideale per porte basculanti fino a 8 mq di superficie, con centrale di comando, encoder e finecorsa meccanico a microswitch.	50	
R41/832	Motoriduttore elettromeccanico 230V AC irreversibile, lento, ideale per porte basculanti fino a 8 mq di superficie, senza centrale di comando con finecorsa meccanico a microswitch.	50	
R41/833	Motoriduttore elettromeccanico 230V AC irreversibile, lento, ideale per porte basculanti fino a 8 mq di superficie, con centrale di comando, encoder e finecorsa meccanico a microswitch.	50	

CARATTERISTICHE				
MODELLO	R41/830	R41/831	R41/832	R41/833
Dimensione massima portata	8 mq	8 mq	8 mq	8 mq
Alimentazione di linea	230V AC - 50Hz	230V AC - 50Hz	230V AC - 50Hz	230V AC - 50Hz
Alimentazione motore	230V AC	230V AC	230V AC	230V AC
Potenza nominale	200W	200W	180W	180W
Frequenza di utilizzo	40%	40%	30%	30%
Coppia	380 N m	380 N m	250 N m	250 N m
Temperatura di esercizio	-20+55°C	-20+55°C	-20+55°C	-20+55°C
Grado di protezione	IP40	IP40	IP40	IP40
Tipo di riduttore	Irreversibile	Irreversibile	Irreversibile	Irreversibile
Velocità di manovra	1,5 Rpm	1,5 Rpm	1 Rpm	1 Rpm
Tempo apertura	Regolabile	Regolabile	Regolabile	Regolabile
Termoprotezione motore	150°C	150°C	150°C	150°C
Condensatore incorporato	10 µF	10 µF	10 µF	10 µF
Finecorsa	Microswitch in apertura e chiusura	Microswitch in apertura e chiusura	Microswitch in apertura e chiusura	Microswitch in apertura e chiusura
Centrale di comando installata a bordo	-	H70/104AC	-	H70/104AC
Encoder	-	Ottico	-	Ottico
Dimensioni di massima prodotto mm (L x W x H)	611 x 178 x 135	611 x 178 x 135	611 x 178 x 135	611 x 178 x 135
Peso prodotto imballato (Kg)	9,6	10,3	10	10,8

VEDI LEGENDA SU SERIE PRECEDENTE

ACCESSORI OPTIONAL

CODICE	DESCRIZIONE		BR41/830	BR41/830/Q	BR41/831	BR41/831/Q	R41/830	R41/831	R41/832	R41/833
LT306	Coppia alberi di trasmissione L 200 mm completi di supporto.		√		√		√	√	√	√
LT307	Coppia alberi di trasmissione L 1500 mm completi di supporto.		√		√		√	√	√	√
LT308	Coppia alberi di trasmissione L 2000 mm completi di supporto.		√		√		√	√	√	√
LT308Q	Coppia alberi di trasmissione L 2000, versione a tubo quadro.			√		√				
LT321	Supporto albero serie R41.		√		√		√	√	√	√
LT325	Dispositivo di montaggio del rinvio laterale per alberi di trasmissione a tubo quadro.			√		√				
LT326	Albero di trasmissione L 3000, versione a tubo quadro.			√		√				
B71/PBX24/BOX	Inverter ibrido versione "Network Assisted" per alimentazione dell'automazione con funzione di caricabatterie attraverso il collegamento ai pannelli solari o rete fissa per alimentazione dei controller digitali Brushless a 24V DC con tensione di rete a 230V AC.		√	√						
B71/PBX24/BOX/115	Inverter ibrido versione "Network Assisted" per alimentazione dell'automazione con funzione di caricabatterie attraverso il collegamento ai pannelli solari o rete fissa per alimentazione dei controller digitali Brushless a 24V DC con tensione di rete a 115V AC.		√	√						
B71/PBX/BOX	Inverter ibrido versione "Full Solar" per alimentazione dell'automazione con funzione di caricabatterie attraverso il collegamento ai pannelli solari per alimentazione dei controller digitali Brushless.		√	√						
LT304	Coppia bracci telescopici corti 600 mm con boccola scanalata e staffe da saldare.		√		√		√	√	√	√
LT304Q	Coppia bracci telescopici corti 600 mm versione a tubo quadro e staffe da saldare.			√		√				
LT305	Coppia bracci telescopici lunghi 800 mm con boccola scanalata e staffe da saldare.		√		√		√	√	√	√
LT305Q	Coppia bracci telescopici lunghi 800 mm versione a tubo quadro e staffe da saldare.			√		√				
LT309	Coppia bracci telescopici corti 600 mm con boccola cilindrica e staffe da saldare.		√		√		√	√	√	√
LT310	Coppia bracci telescopici lunghi 800 mm con boccola cilindrica e staffe da saldare.		√		√		√	√	√	√
LT311	Coppia bracci telescopico corti 600 mm e staffe da saldare.		√	√	√	√	√	√	√	√
LT312	Coppia bracci telescopici lunghi 800 mm e staffe da saldare.		√	√	√	√	√	√	√	√
LT313	Boccola scanalata grezza da saldare.		√		√		√	√	√	√
LT322	Coppia bracci telescopici curvi lunghi 800 mm con boccola cilindrica e staffa da saldare.		√		√		√	√	√	√
LT322Q	Coppia bracci telescopici curvi lunghi 800 mm versione a tubo quadro e staffe da saldare.			√		√				
LT323	Coppia bracci telescopici curvi lunghi 800 mm con boccola scanalata e staffe a saldare.		√		√		√	√	√	√
RL653	Kit per sblocco dall'esterno a chiave con prolunga.		√	√	√	√	√	√	√	√
RL656	Kit per sblocco dall'esterno a chiave (codice variabile).		√	√	√	√	√	√	√	√
RL657	Kit per sblocco dall'esterno con maniglia esistente per serie R41.		√	√	√	√	√	√	√	√
RL662	Kit per sblocco dall'esterno a chiave (codice fisso KA3001).		√	√	√	√	√	√	√	√
KT216	Staffa di fissaggio L.619 mm per serie R41.		√	√	√	√	√	√	√	√
KT217	Staffa di fissaggio L.2000 mm per serie R41.		√	√	√	√	√	√	√	√
R99/C/001AL	Tabella segnaletica "Automatic Opening". Versione in alluminio.		√	√	√	√	√	√	√	√
R99/C/001	Tabella segnaletica "Automatic Opening".		√	√	√	√	√	√	√	√

Tabella Compatibilità con Serie R41

CODICI	RADIOCOMANDI & RADIORICEVENTI	FOTOCELLULE																LAMPEGGIANTI & ANTENNE						SELETTORI A CHIAVE	SELETTORI A TASTIERINO	COLONNINE									
MOTORI	PER TUTTI I MODELLI (ESCLUSO R93/RX12A/I)	R90/F2ES	R90/F4ES	G90/F2ES	G90/F4ES	G90/F2ES/TRIX/TX	G90/F2ES/TRIX/RX	G90/F4ES/TRIX/TX	G90/F4ES/TRIX/RX	G90/F2ESI	G90/F4ESI	M90/F2ES	M90/F4ES	M90/F2ESO	M90/F4ESO	T90/F2S	T90/F4S	FIFTHY/24	FIFTHY/230	R92/LED24	R92/LED230	R91/AN1/LR1	R91/AN1/P1	PER TUTTI I MODELLI	PER TUTTI I MODELLI	CFT500	CFT501	TRIX50	TRIX100	TRIX50/G90	TRIX100/G90	CRA50	CRA100	CRA50/M90	CRA100/M90
BR41/830	√		√		√			√	√		√		√		√		√	√		√		√	√	√	√	√	√	√	√	√	√	√	√	√	√
BR41/830/Q	√		√		√			√	√		√		√		√		√	√		√		√	√	√	√	√	√	√	√	√	√	√	√	√	√
BR41/831	√		√		√			√	√		√		√		√		√	√		√		√	√	√	√	√	√	√	√	√	√	√	√	√	√
BR41/831/Q	√		√		√			√	√		√		√		√		√	√		√		√	√	√	√	√	√	√	√	√	√	√	√	√	√

MOTORI	RADIOCOMANDI & RADIORICEVENTI	FOTOCELLULE																LAMPEGGIANTI & ANTENNE						SELETTORI A CHIAVE	SELETTORI A TASTIERINO	COLONNINE									
R41/830	√	√	√	√	√	√	√	√	√	√	√	√	√	√	√	√	√	√	√	√	√	√	√	√	√	√	√	√	√	√	√	√	√	√	√
R41/831	√	√	√	√	√	√	√	√	√	√	√	√	√	√	√	√	√	√	√	√	√	√	√	√	√	√	√	√	√	√	√	√	√	√	√
R41/832	√	√	√	√	√	√	√	√	√	√	√	√	√	√	√	√	√	√	√	√	√	√	√	√	√	√	√	√	√	√	√	√	√	√	√
R41/833	√	√	√	√	√	√	√	√	√	√	√	√	√	√	√	√	√	√	√	√	√	√	√	√	√	√	√	√	√	√	√	√	√	√	√
VEDI PAGINA	194 - 192	200																198						212	205	216									

SCHEMA DI INSTALLAZIONE - SERIE R41

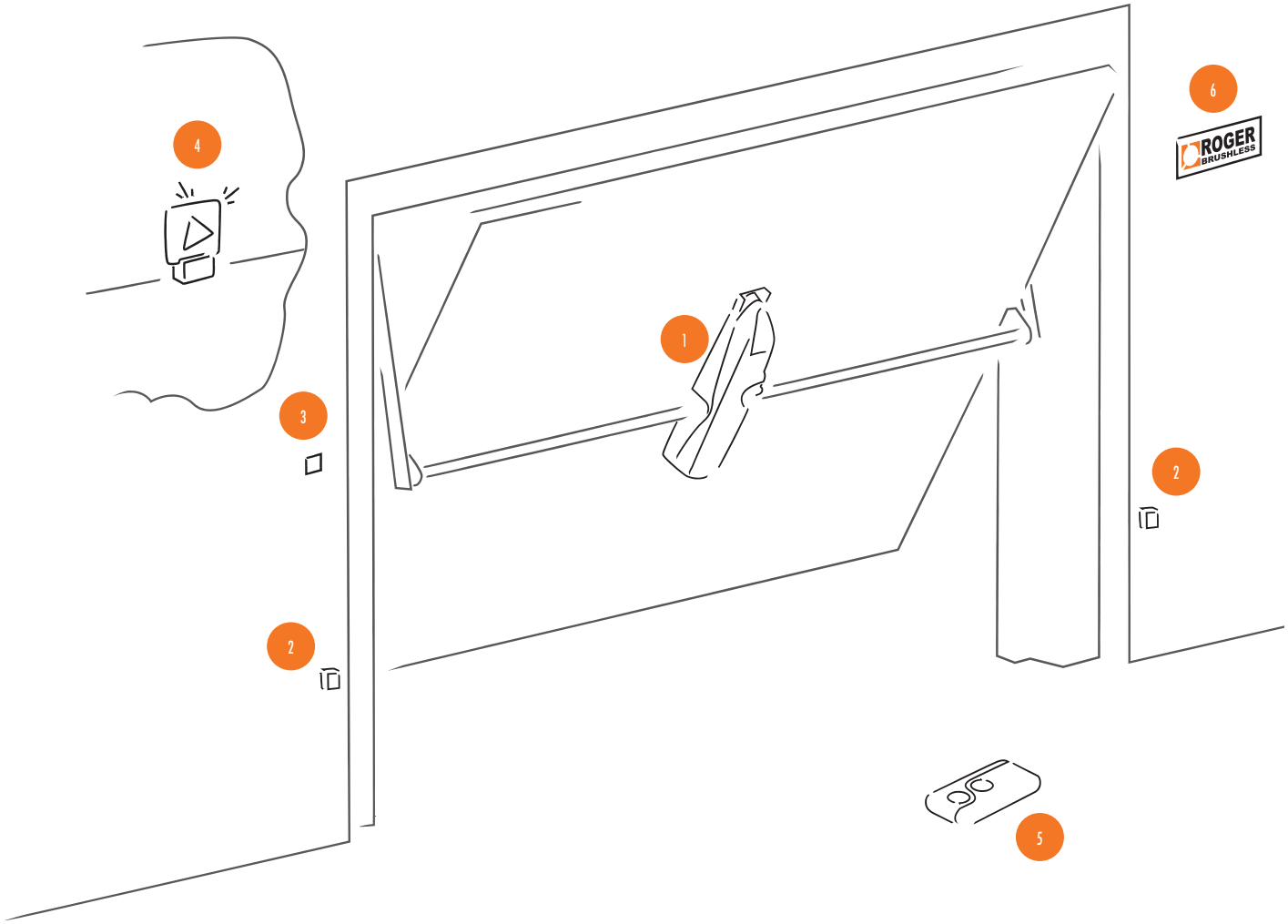

ELEMENTI IMPIANTO TIPO

1. Motoriduttore basculante
2. Coppia di fotocellule
3. Selettori di comando a chiave o tastierino
4. Lampeggiante a LED con antenna integrata
5. Radiocomandi a codice fisso o rolling code
6. Tabella segnaletica

PANORAMICA
ACCESSORI DI SICUREZZA

CENTRALI DI COMANDO 178
KIT CENTRALI DI COMANDO 186
POWER BOX 190
RADIO RICEVENTI 192
RADIOCOMANDI 194
ANTENNE E LAMPEGGIANTI 198
FOTOCELLULE 200
SELETTORI A TASTIERINO 205
SCHEDE DECODER 209
MODULI DI CONNESSIONE 210
SELETTORI A CHIAVE 212
BORDI SENSIBILI 214
COLONNINE FOTOCELLULE 216
TABELLE SEGNALETICHE 218
TABELLE COMPATIBILITÀ ACCESSORI 219
ELENCO ACCESSORI 223

CENTRALI DI COMANDO

ACCESSORI DI SICUREZZA

Centrali di Comando

SERIE H70

CODICE	DESCRIZIONE	NUMERO COLLI PER PALLET	
H70/105AC/BOX	Centrale di comando universale per la gestione di 1 motore asincrono a 230V AC 50/60 Hz, con rallentamenti, in contenitore plastico.	50	

CODICE	DESCRIZIONE	NUMERO COLLI PER PALLET	
H70/200AC/BOX	Centrale di comando per 2 motori 230V AC, con funzioni di rallentamento, in contenitore plastico.	50	
KIT H70/21	Kit completo elettronica con centrale di comando H70/200AC per 2 motori, senza lampeggiante con antenna predisposta per il montaggio a parete.	49	
KIT H70/22	Kit completo elettronica con centrale di comando H70/200AC per 2 motori, con telecomandi T80/TX2.	49	

H70/105AC/BOX

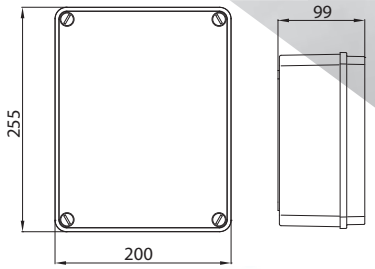

H70/200AC/BOX

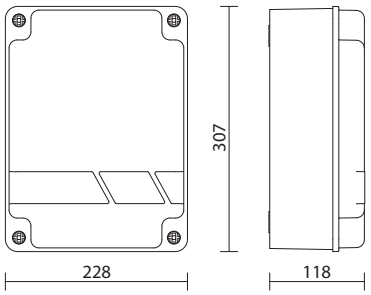

CARATTERISTICHE				
MODELLO	H70/105AC/BOX	H70/200AC/BOX	KIT H70/21	KIT H70/22
Alimentazione di linea	230V AC - 50Hz	230V AC - 50Hz	230V AC - 50Hz	230V AC - 50Hz
Temperatura di esercizio	-10+55 C°	-10+55 C°	-10+55 C°	-10+55 C°
Grado di protezione	IP56	IP54	IP54	IP54
Numero motori azionati	1 asincrono monofase	2 asincroni monofase	2 asincorni monofase	2 asincorni monofase
Potenza max per motore	600W (230V AC)	600W 230Vac	600W 230Vac	600W 230Vac
Potenza max luce di cortesia	100W 230Vac - 25W 24Vac/dc	100W (12-230V ac/dc)	100W (12-230V ac/dc)	100W (12-230V ac/dc)
Potenza max luce cancello aperto	2W 24Vac	2W 24Vac	2W 24Vac	2W 24Vac
Corrente max uscita accessori	300mA - 24Vcc	350mA 24Vac (500mA 24Vcc)	350mA 24Vac (500mA 24Vcc)	350mA 24Vac (500mA 24Vcc)
Potenza max lampeggiante	40W 230Vac - 25W 24Vac/dc	40W (12-230V ac/dc)	40W (12-230V ac/dc)	40W (12-230V ac/dc)
Dimensioni di massima prodotto mm (L x W x H)	200 x 255 x 99	228 x 307 x 118	228 x 307 x 118	228 x 307 x 118
Peso prodotto imballato (Kg)	2	2,1	2,4	2,8

DOVE NON SPECIFICATO, TUTTE LE DIMENSIONI SONO ESPRESSE IN MILLIMETRI

VEDI TABELLA COMPATIBILITÀ A PAGINA 219

SERIE R70

Centrali di Comando

CODICE	DESCRIZIONE	NUMERO COLLI PER PALLET	
R70/2AC/BOX	Centrale di comando per 2 motori 230V AC, in contenitore plastico.	50	

CARATTERISTICHE	
MODELLO	R70/2AC/BOX
Alimentazione di linea	230V AC - 50Hz
Temperatura di esercizio	-10+55 C°
Grado di protezione	IP54
Numero motori azionati	2 asincorni monofase
Potenza max per motore	400W 230Vac
Potenza max luce di cortesia	100W 230Vac
Potenza max luce cancello aperto	2W 24Vac
Corrente max uscita accessori	300 mA 24Vac
Potenza max lampeggiante	40W 230Vac
Dimensioni di massima prodotto mm (L x W x H)	228 x 307 x 118
Peso prodotto imballato (Kg)	3,1

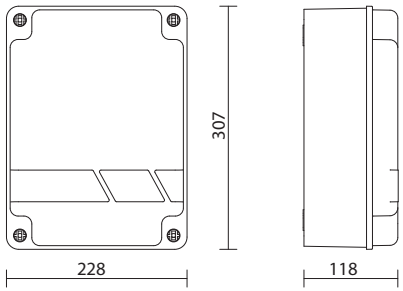

DOVE NON SPECIFICATO, TUTTE LE DIMENSIONI SONO ESPRESSE IN MILLIMETRI

VEDI TABELLA COMPATIBILITÀ A PAGINA 219

Centrali di Comando

SERIE B70

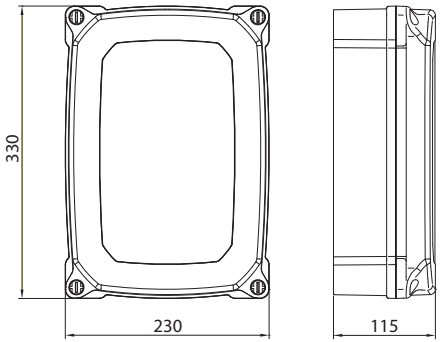

CODICE	DESCRIZIONE	NUMERO COLLI PER PALLET	
B70/2B/BOX	Controller digitale 24V per la gestione esclusivamente di 2 motori BRUSHLESS basculanti (Cod. BR41/830 o BR41/830/Q), in contenitore plastico.	50	
B70/2DC/BOX	Controller digitale 24V per la gestione di 2 motori BRUSHLESS, in contenitore plastico.	50	
B70/2DC/BOX/115	Controller digitale 24V per la gestione di 2 motori BRUSHLESS, in contenitore plastico, per alimentazione di linea 115V.	50	
KIT B70/20	Kit completo elettronica con controller digitale 24V B70/2DC/BOX per 2 motori BRUSHLESS.	49	
B70/2ML/BOX	Controller digitale 24V per la gestione di 2 motori BRUSHLESS, in contenitore plastico.	50	
B70/2ML/BOX/115	Controller digitale 24V per la gestione di 2 motori BRUSHLESS, in contenitore plastico, per alimentazione di linea 115V.	50	
KIT B70/2ML/20	Kit completo elettronica con controller digitale 24V B70/2ML/BOX per 2 motori BRUSHLESS.	49	
KIT B70/2ML/21	Kit completo elettronica con controller digitale 24V B70/2ML/BOX per 2 motori BRUSHLESS, senza lampeggiante con antenna predisposta per il montaggio a parete.	49	

DOVE NON SPECIFICATO, TUTTE LE DIMENSIONI SONO ESPRESSE IN MILLIMETRI

VEDI TABELLA COMPATIBILITÀ A PAGINA 219

CARATTERISTICHE

MODELLO	B70/2B/BOX	B70/2DC/BOX	B70/2DC/BOX/115	KIT B70/20	B70/2ML/BOX	B70/2ML/BOX/115	KIT B70/2ML/20	KIT B70/2ML/21
Alimentazione di linea	230V AC - 50 Hz	230V AC - 50 Hz	115V AC - 60Hz	230V AC - 50Hz	230V AC - 50 Hz	115V AC - 60Hz	230V AC - 50 Hz	230V AC - 50 Hz
Temperatura di esercizio	-10+55 C°	-10+55 C°	-10+55 C°	-10+55°C	-10+55 C°	-10+55 C°	-10+55 C°	-10+55 C°
Grado di protezione	IP54	IP54	IP54	IP54	IP54	IP54	IP54	IP54
Numero motori azionati	2 motori Brushless BR41/830 o BR41/830/Q	2 motori Brushless	2 motori Brushless	2 motori Brushless	2 motori Brushless	2 motori Brushless	2 motori Brushless	2 motori Brushless
Potenza max per motore	200W	110W	110W	110W	110W	110W	110W	110W
Potenza max luce di cortesia	2x5 W (24V DC)	100W 230V AC - 40W 24V AC/DC	100W 230V AC - 40W 24V AC/DC	100W 230V AC - 40W 24VAC/DC	100W 230V AC - 40W 24V AC/DC	100W 230V AC - 40W 24V AC/DC	100W 230V AC - 40W 24V AC/DC	100W 230V AC - 40W 24V AC/DC
Potenza max luce cancello aperto	3W (24V DC)	3W (24V DC)	3W (24V DC)	3W (24V DC)	3W (24V DC)	3W (24V DC)	3W (24V DC)	3W (24V DC)
Corrente max uscita accessori	10W (24V DC)	10W (24V DC)	10W (24V DC)	10W (24V DC)	10W (24V DC)	10W (24V DC)	10W (24V DC)	10W (24V DC)
Potenza max elettroserratura	15W (12Vdc)	15W (12V DC)	15W (12V DC)	15W (12V DC)	15W (12V DC)	15W (12V DC)	15W (12V DC)	15W (12V DC)
Tensione lampeggiante	24V DC	24V DC	24V DC	24V DC	24V DC	24V DC	24V DC	24V DC
Potenza max lampeggiante	25W	25W	25W	25W	25W	25W	25W	25W
Batteria	Opzionale	Opzionale	Opzionale	Opzionale	Opzionale	Opzionale	Opzionale	Opzionale
Dimensioni di massima prodotto mm (L x W x H)	330 x 230 x 115	330 x 230 x 115	330 x 230 x 115	330 x 230 x 115	330 x 230 x 115	330 x 230 x 115	330 x 230 x 115	330 x 230 x 115
Peso prodotto imballato (Kg)	4,5	4,5	4	5,3	4,5	4	5,3	4,8

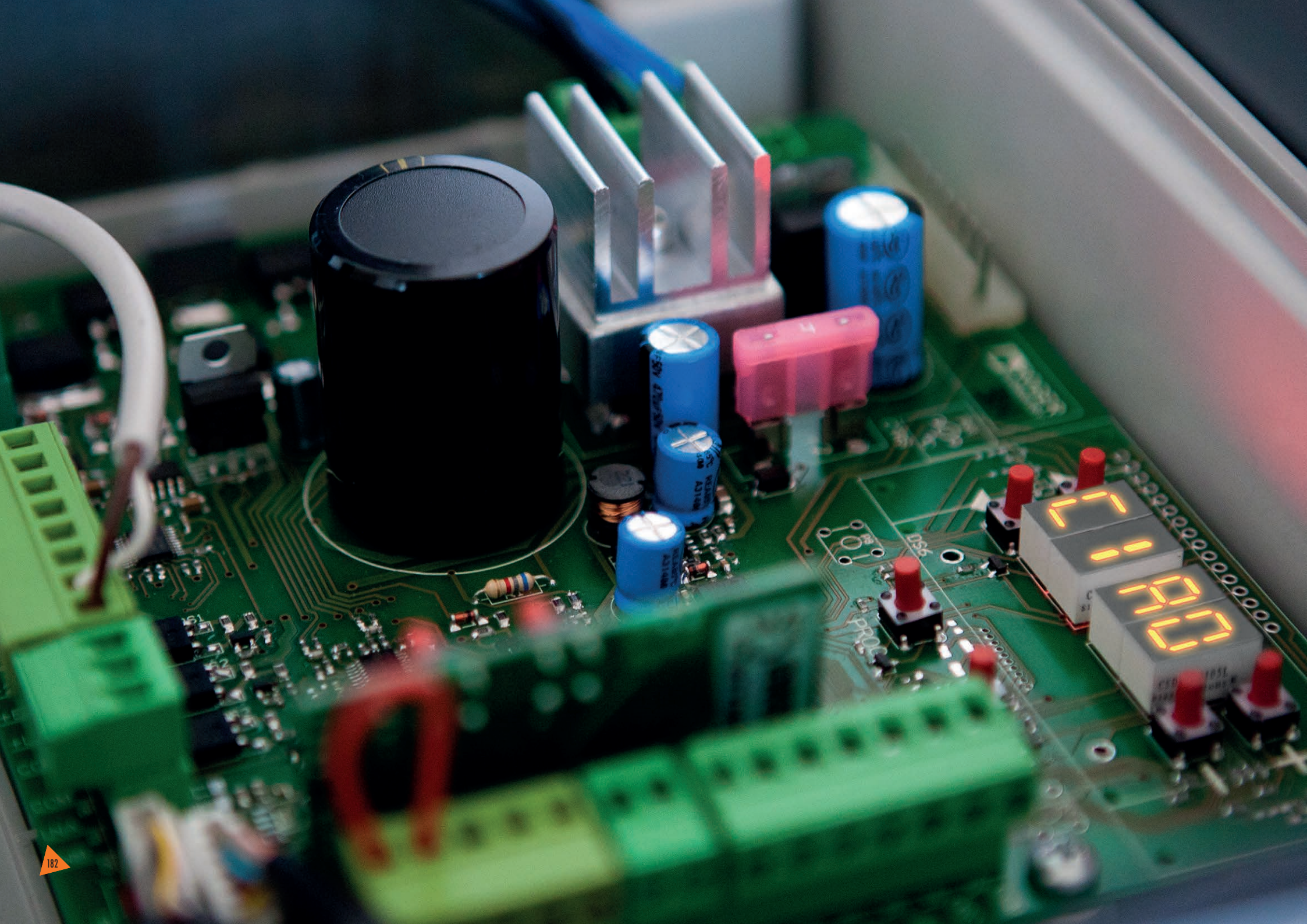

Centrali di Comando

SERIE EDGE1

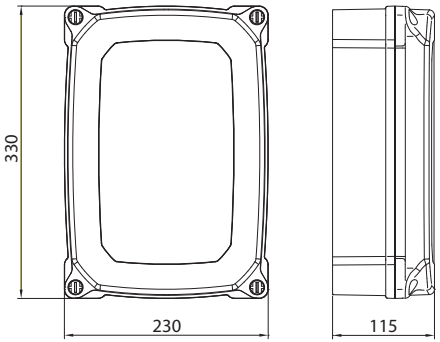

CODICE	DESCRIZIONE	NUMERO COLLI PER PALLET	
EDGE1/BOX	Controller digitale 36V per la gestione di 2 motori BRUSHLESS, in contenitore plastico.	50	
EDGE1/BOX/115	Controller digitale 36V per la gestione di 2 motori BRUSHLESS, in contenitore plastico, per alimentazione di linea 115V.	50	
KIT EDGE1/20	Kit completo elettronica con controller digitale 36V EDGE1/BOX per 2 motori BRUSHLESS.	49	
KIT EDGE1/21	Kit completo elettronica con controller digitale 36V EDGE1/BOX per 2 motori BRUSHLESS, senza lampeggiante con antenna predisposta per il montaggio a parete.	49	

CARATTERISTICHE				
MODELLO	EDGE1/BOX	EDGE1/BOX/115	KIT EDGE1/20	KIT EDGE1/21
Alimentazione di linea	230V AC - 50 Hz	115V AC - 60Hz	230V AC - 50 Hz	230V AC - 50 Hz
Temperatura di esercizio	-10+55 C°	-10+55 C°	-10+55 C°	-10+55 C°
Grado di protezione	IP54	IP54	IP54	IP54
Numero motori azionati	2 Motori brushless	2 Motori brushless	2 Motori brushless	2 Motori brushless
Potenza max per motore	250W	250W	250W	250W
Potenza max luce di cortesia	100W 230V AC - 40W 24V AC/DC	100W 230V AC - 40W 24V AC/DC	100W 230V AC - 40W 24V AC/DC	100W 230V AC - 40W 24V AC/DC
Potenza max luce cancello aperto	3W (24V DC)	3W (24V DC)	3W (24V DC)	3W (24V DC)
Corrente max uscita accessori	20W (24V DC)	20W (24V DC)	20W (24V DC)	20W (24V DC)
Potenza max elettroserratura	15W (12V DC)	15W (12V DC)	15W (12V DC)	15W (12V DC)
Tensione lampeggiante	24V DC	24V DC	24V DC	24V DC
Potenza max lampeggiante	25W	25W	25W	25W
Batteria	Opzionale	Opzionale	Opzionale	Opzionale
Dimensioni di massima prodotto mm (L x W x H)	330 x 230 x 115	330 x 230 x 115	330 x 230 x 115	330 x 230 x 115
Peso prodotto imballato (Kg)	5,8	5,8	6,3	5,9

DOVE NON SPECIFICATO, TUTTE LE DIMENSIONI SONO ESPRESSE IN MILLIMETRI

VEDI TABELLA COMPATIBILITÀ A PAGINA 219

ACCESSORI H70 B70

Centrali di Comando

H70/EL

B71/BC/INT

B71/BC/EXT

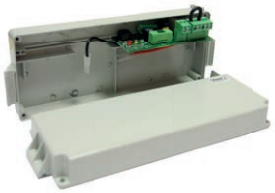

B71/BC/BOX

ACCESSORI OPTIONAL

CODICE	DESCRIZIONE		H70/200AC/BOX
H70/EL	Modulo elettroserratura 12V per centrale di comando H70/200AC - H70/104AC - H70/105AC.		√

ACCESSORI OPTIONAL

CODICE	DESCRIZIONE		B70/2B/BOX	B70/2DC/BOX	B70/2DC/BOX/115	B70/2ML/BOX	B70/2ML/BOX/115
B71/BC/INT	Kit scheda di collegamento e carica batterie per controller digitali Brushless B70/2DC/BOX a 24V DC completo di 2 batterie da 12V DC a 1,2 Ah. Completo di contenitore plastico.		√	√	√	√	√
B71/BC/EXT	Kit scheda di collegamento e carica batterie per controller digitali Brushless B70/2DC/BOX a 24V DC completo di 2 batterie da 12V DC a 4,5 Ah. Completo di contenitore plastico.		√	√	√	√	√
B71/BC/BOX	Kit scheda di collegamento e carica batterie per controller digitali Brushless B70/2DC/BOX a 24V DC. Completo di contenitore plastico, escluso batterie.		√	√	√	√	√
B71/PBX24/BOX	Inverter ibrido versione "Network Assisted" per alimentazione dell'automazione con funzione di caricabatterie attraverso il collegamento ai pannelli solari o rete fissa per alimentazione dei controller digitali Brushless a 24V DC con tensione di rete a 230V AC.		√	√	√	√	√
B71/PBX24/BOX/115	Inverter ibrido versione "Network Assisted" per alimentazione dell'automazione con funzione di caricabatterie attraverso il collegamento ai pannelli solari o rete fissa per alimentazione dei controller digitali Brushless a 24V DC con tensione di rete a 115V AC.		√	√	√	√	√
B71/PBX/BOX	Inverter ibrido versione "Full Solar" per alimentazione dell'automazione con funzione di caricabatterie attraverso il collegamento ai pannelli solari per alimentazione dei controller digitali Brushless.		√	√	√	√	√
B74/BCONNECT	Modulo WI-FI B-CONNECT - Sistema di gestione e programmazione remota in modalità browser web IP e CLOUD tramite connessione Wi-Fi hot spot P2P per centrali Brushless (B70/2ML - EDGE1 - CTRL - CTRL/P - B70/1DCHP).					√	√

ACCESSORI EDGE

Centrali di Comando

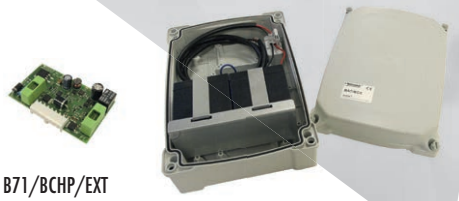

B71/BCHP/EXT

B71/BCHP/BOX

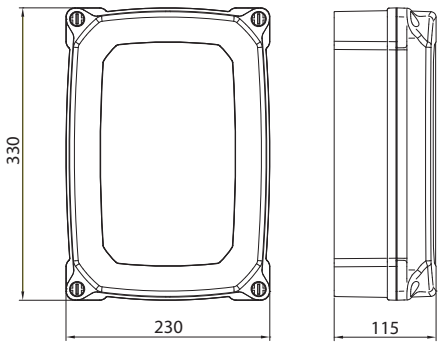

ACCESSORI OPTIONAL				
CODICE	DESCRIZIONE		EDGE1/BOX	EDGE1/BOX/115
B71/BCHP/EXT	Kit scheda di collegamento e carica batterie per controller digitali Brushless EDGE1/BOX - B70/1DCHP a 36V DC completo di 2 batterie da 12V DC a 4,5 Ah. Completo di contenitore plastico.		√	√
B71/BCHP/BOX	Kit scheda di collegamento e carica batterie per controller digitali Brushless EDGE1/BOX - B70/1DCHP a 36V DC. Completo di contenitore plastico, senza batterie.		√	√
B71/PBX36/BOX	Inverter ibrido versione "Network Assisted" per alimentazione dell'automazione con funzione di caricabatterie attraverso il collegamento ai pannelli solari o rete fissa per alimentazione dei controller digitali Brushless a 36V DC con tensione di rete a 230V AC.		√	√
B71/PBX36/BOX/115	Inverter ibrido versione "Network Assisted" per alimentazione dell'automazione con funzione di caricabatterie attraverso il collegamento ai pannelli solari o rete fissa per alimentazione dei controller digitali Brushless a 36V DC con tensione di rete a 115V AC.		√	√
B71/PBX/BOX	Inverter ibrido versione "Full Solar" per alimentazione dell'automazione con funzione di caricabatterie attraverso il collegamento ai pannelli solari per alimentazione dei controller digitali Brushless.		√	√
B74/BCONNECT	Modulo WI-FI B-CONNECT - Sistema di gestione e programmazione remota in modalità browser web IP e CLOUD tramite connessione Wi-Fi hot spot P2P per centrali Brushless (B70/2ML - EDGE1 - CTRL - CTRL/P - B70/1DCHP).		√	√

B74/BCONNECT

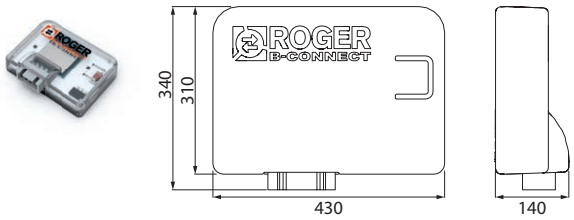

KIT H70 B70

CODICE	DESCRIZIONE	NUMERO COLLI PER PALLET		PESO
KIT H70/21	Kit completo elettronica con centrale di comando H70/200AC per 2 motori, senza lampeggiante con antenna predisposta per il montaggio a parete.	49		*
KIT H70/22	Kit completo elettronica con centrale di comando H70/200AC per 2 motori, con telecomandi T80/TX2.	49		*

CODICE	DESCRIZIONE	NUMERO COLLI PER PALLET		PESO
KIT B70/20	Kit completo elettronica con controller digitale 24V B70/2DC/BOX per 2 motori BRUSHLESS.	49		*
KIT B70/2ML/20	Kit completo elettronica con controller digitale 24V B70/2ML/BOX per 2 motori BRUSHLESS.	49		*
KIT B70/2ML/21	Kit completo elettronica con controller digitale 24V B70/2ML/BOX per 2 motori BRUSHLESS, senza lampeggiante con antenna predisposta per il montaggio a parete.	49		*

* FARE RIFERIMENTO AI DIAGRAMMI DEI LIMITI DI IMPIEGO

COMPOSIZIONE KIT

CENTRALI DI COMANDO	RADIO RICEVENTI	RADIOCOMANDI	FOTOCELLULE	LAMPEGGIANTI E ANTENNE	TABELLE SEGNALETICHE	ACCESSORI INCLUSI	ACC. STANDARD
H70/200AC/BOX - 1pz	H93/RX22A/I - 1pz	T80/TX2 - 2pz	R90/F2ES - 1pz	R91/AN1/P1 - 1pz	R99/C/001 - 1pz		VEDI PAGINA
H70/200AC/BOX - 1pz	H93/RX22A/I - 1pz	T80/TX2 - 2pz	R90/F2ES - 1pz	FIFTHY/230 - 1pz	R99/C/001 - 1pz		VEDI PAGINA

CONTROLLER DIGITALI BRUSHLESS	RADIO RICEVENTI	RADIOCOMANDI	FOTOCELLULE	LAMPEGGIANTI E ANTENNE	TABELLE SEGNALETICHE	ACCESSORI INCLUSI	ACC. STANDARD
B70/2DC/BOX - 1pz	H93/RX22A/I - 1pz	SYNUS/2 - 2pz	R90/F4ES - 1pz	FIFTHY/24 - 1pz	R99/C/001 - 1pz		VEDI PAGINA
B70/2ML/BOX - 1pz	H93/RX22A/I - 1pz	SYNUS/2 - 2pz	R90/F4ES - 1pz	FIFTHY/24 - 1pz	R99/C/001 - 1pz		VEDI PAGINA
B70/2ML/BOX - 1pz	H93/RX22A/I - 1pz	SYNUS/2 - 2pz	R90/F4ES - 1pz	R91/AN1/P1 - 1pz	R99/C/001 - 1pz		VEDI PAGINA

KIT EDGE

CODICE	DESCRIZIONE	NUMERO COLLI PER PALLET		PESO
KIT EDGE1/20	Kit completo elettronica con controller digitale 36V EDGE1/BOX per 2 motori BRUSHLESS.	49		*
KIT EDGE1/21	Kit completo elettronica con controller digitale 36V EDGE1/BOX per 2 motori BRUSHLESS, senza lampeggiante con antenna predisposta per il montaggio a parete.	49		*

* FARE RIFERIMENTO AI DIAGRAMMI DEI LIMITI DI IMPIEGO

COMPOSIZIONE KIT

CONTROLLER DIGITALI BRUSHLESS	RADIO RICEVENTI	RADIOCOMANDI	FOTOCELLULE	LAMPEGGIANTI E ANTENNE	TABELLE SEGNALETICHE	ACCESSORI INCLUSI	ACC. STANDARD
EDGE1/BOX - 1pz	H93/RX22A/I - 1pz	SYNUS/2 - 2pz	R90/F4ES - 1pz	FIFTHY/24 - 1pz	R99/C/001 - 1pz		VEDI PAGINA
EDGE1/BOX - 1pz	H93/RX22A/I - 1pz	SYNUS/2 - 2pz	R90/F4ES - 1pz	R91/AN1/P1 - 1pz	R99/C/001 - 1pz		VEDI PAGINA

SERIE POWER BOX

Power Box

CODICE	DESCRIZIONE	NUMERO COLLI PER PALLET	
B71/PBX/BOX	Inverter ibrido versione "Full Solar" per alimentazione dell'automazione con funzione di caricabatterie attraverso il collegamento ai pannelli solari per alimentazione dei controller digitali Brushless.	30	
B71/PBX24/BOX	Inverter ibrido versione "Network Assisted" per alimentazione dell'automazione con funzione di caricabatterie attraverso il collegamento ai pannelli solari o rete fissa per alimentazione dei controller digitali Brushless a 24V DC con tensione di rete a 230V AC.	30	
B71/PBX24/BOX/115	Inverter ibrido versione "Network Assisted" per alimentazione dell'automazione con funzione di caricabatterie attraverso il collegamento ai pannelli solari o rete fissa per alimentazione dei controller digitali Brushless a 24V DC con tensione di rete a 115V AC.	30	
B71/PBX36/BOX	Inverter ibrido versione "Network Assisted" per alimentazione dell'automazione con funzione di caricabatterie attraverso il collegamento ai pannelli solari o rete fissa per alimentazione dei controller digitali Brushless a 36V DC con tensione di rete a 230V AC.	30	
B71/PBX36/BOX/115	Inverter ibrido versione "Network Assisted" per alimentazione dell'automazione con funzione di caricabatterie attraverso il collegamento ai pannelli solari o rete fissa per alimentazione dei controller digitali Brushless a 36V DC con tensione di rete a 115V AC.	30	

POWER BOX

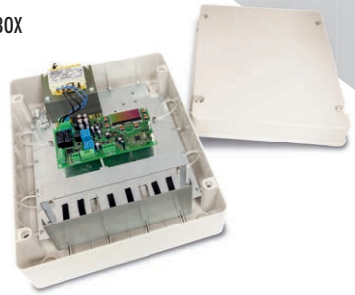

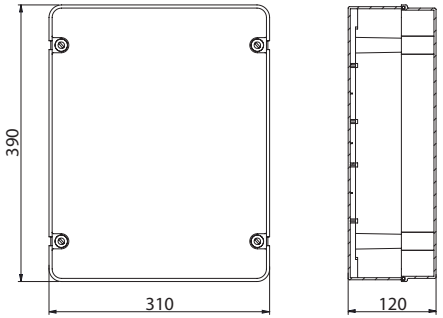

DOVE NON SPECIFICATO, TUTTE LE DIMENSIONI SONO ESPRESSE IN MILLIMETRI

VEDI TABELLA COMPATIBILITÀ A PAGINA 221

CARATTERISTICHE

MODELLO	B71/PBX/BOX	B71/PBX24/BOX	B71/PBX24/BOX/115	B71/PBX36/BOX	B71/PBX36/BOX/115
Alimentazione di linea	SOLO pannelli solari	230V AC	115V AC	230V AC	115V
Temperatura di esercizio	-20°C +55°C	-20°C +55°C	-20°C +55°C	-20°C +55°C	-20°C +55°C
Grado di protezione	IP66	IP66	IP66	IP66	IP66
Controller digitali compatibili	Brushless 24V DC - Brushless 36V DC	Brushless 24V DC: B70/1DC, B70/2DC, B70/2ML, B70/2B	Brushless 24V DC: B70/1DC, B70/2DC, B70/2ML, B70/2B	Brushless 36V DC: EDGE1 - B70/1DCHP - CTRL - CTRL/P	Brushless 36V DC: EDGE1 - B70/1DCHP - CTRL - CTRL/P
Batterie backup (non incluse)	Brushless 24V DC: 2 x 12V DC - Brushless 36V DC: 3 x 12V DC - USARE SOLO BATTERIE TIPO AGM - 12Ah	2 x 12V DC - USARE SOLO BATTERIE TIPO AGM - minimo 4.5Ah	2 x 12Vdc - USARE SOLO BATTERIE TIPO AGM - minimo 4.5Ah	3 x 12V DC - USARE SOLO BATTERIE TIPO AGM - minimo 4.5Ah	3 x 12V DC - USARE SOLO BATTERIE TIPO AGM - minimo 4.5Ah
Numero pannelli fotovoltaici collegabili	2	2	2	2	2
Potenza minima (pannello fotovoltaico)	60W	20W	20W	20W	20W
Tensione massima da pannello fotovoltaico (a vuoto)	22V DC	22V DC	22V DC	22V DC	22V DC
Tensione minima da pannello fotovoltaico (sotto carico)	18V DC	18V DC	18V DC	18V DC	18V DC
Dimensioni di massima prodotto mm (L x W x H)	310 x 120 x 390	310 x 120 x 390	310 x 120 x 390	310 x 120 x 390	310 x 120 x 390
Peso prodotto imballato (Kg)	3,7	6,4	6,4	6,9	6,9

ACCESSORI OPTIONAL

CODICE	DESCRIZIONE		B71/PBX/BOX	B71/PBX24/BOX	B71/PBX24/BOX/115	B71/PBX36/BOX	B71/PBX36/BOX/115	B71/PBX/RTCC
BT12V45	Batteria 12V 4.5 Ah		√	√	√	√	√	√
BT12V70	Batteria 12V 7 Ah		√	√	√	√	√	√
BT12V120	Batteria 12V 12 Ah		√	√	√	√	√	√
B75/SLP/30	Pannello solare 30W misure 625x350x25 mm		√	√	√	√	√	√
B75/SLP/50	Pannello solare 50W misure 685x515x25 mm		√	√	√	√	√	√
B71/PBX/RTCC	Dispositivo Real Time Clock Calendar per inverter Powerbox.		√	√	√	√	√	√

DISPONIBILE NEL CORSO DELL'ANNO

Radio Riceventi

SERIE H93

CODICE	DESCRIZIONE		
H93/RX20/I	Radio ricevente a 2 canali ad innesto 433,92 Mhz. (50 codici memorizzabili) per centrali di comando serie H70, B70, EDGE e CTRL.		
H93/RX22A/I	Radio ricevente a 2 canali ad innesto 433,92 Mhz (500 codici memorizzabili) per centrali di comando serie H70, B70, EDGE e CTRL.		
H93/RX2RC/I	Radio ricevente rolling code a 2 canali ad innesto 433,92 Mhz. (1000 codici memorizzabili) per centrali di comando serie H70, B70, EDGE e CTRL.		

H93/RX22A/I
H93/RX2RC/I

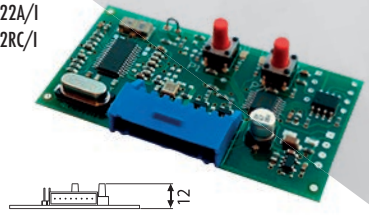

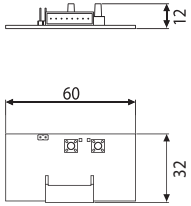

H93/RX20/I

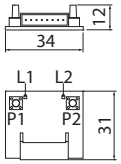

CARATTERISTICHE			
MODELLO	H93/RX20/I	H93/RX22A/I	H93/RX2RC/I
Alimentazione Standard	5V DC	5V DC	5V DC
Assorbimento	15mA	15mA	18mA
Temperatura di esercizio	-10+55°C	-10+55°C	-10+55°C
Numero canali	2	2	2
Codifica	Codice fisso	Codice fisso	Rolling Code
Modulazione	AM/ASK	AM/ASK	AM/ASK
Frequenza portante	433.92 MHz	433.92 MHz	433.92 MHz
Uscite	Open collector	Open collector	Open collector
Codici memorizzabili	50	500	250/1000
Sensibilità	-107 dBm	-107 dBm	-107 dBm
Impedenza d'ingresso	50 Ω	50 Ω	50 Ω
Dimensioni di massima prodotto mm (L x W x H)	34 x 31 x 12	38 x 67 x 12,2	38 x 67 x 12,2
Peso prodotto imballato (Kg)	0,02	0,02	0,03

DOVE NON SPECIFICATO, TUTTE LE DIMENSIONI SONO ESPRESSE IN MILLIMETRI

VEDI TABELLA COMPATIBILITÀ A PAGINA 220

Radio Riceventi

SERIE R93

CODICE	DESCRIZIONE		
R93/RX12A/I	Radio ricevente a 2 canali ad innesto 433,92 MHz. (500 codici memorizzabili) per centrali di comando serie R70.		
R93/RX20/U	Radio ricevente a 2 canali universale 433,92 MHz. (50 codici memorizzabili) in contenitore plastico.		
R93/RX12A/U	Radio ricevente a 2 canali universale 433,92 MHz. (500 codici memorizzabili) in contenitore plastico.		
R93/RX2RC/U	Radio ricevente rolling code a 2 canali 433,92 MHz (1000 codici memorizzabili) in contenitore plastico.		

R93/RX12A/I

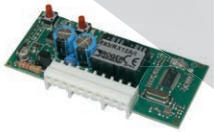

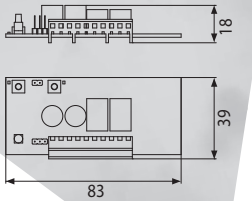

R93/RX12A
R93/RX12A/U
R93/RX2RC/U

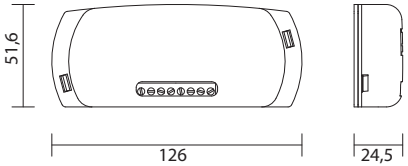

R93/RX20/U

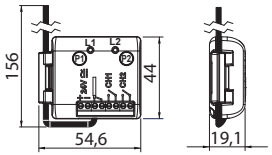

CARATTERISTICHE				
MODELLO	R93/RX12A/I	R93/RX20/U	R93/RX12A/U	R93/RX2RC/U
Alimentazione Standard	12/24V AC/DC	12/24V AC/DC	12/24V AC/DC	12/24V AC/DC
Assorbimento	30mA	30mA	30mA	30mA
Temperatura di esercizio	-10+55°C	-10+55°C	-10+55°C	-10+55°C
Numero canali	2	2	2	2
Codifica	Codice fisso	Codice fisso	Codice fisso	Rolling Code
Modulazione	AM/ASK	AM/ASK	AM/ASK	AM/ASK
Frequenza portante	433.92 Mhz	433.92 Mhz	433.92 Mhz	433.92 Mhz
Max corrente relè	0.5 A	0.5A	0.5A	0.5A
Max tensione relè	24 V AC/DC	24V AC/DC	24V AC/DC	24V AC/DC
Uscite	Relè	Relè	Relè	Relè
Codici memorizzabili	500	50	500	250/1000
Sensibilità	-107 dBm	-107 dBm	-107 dBm	-107 dBm
Impedenza d'ingresso	50 Ω	50 Ω	50 Ω	50 Ω
Dimensioni di massima prodotto mm (L x W x H)	83 x 39 x 18	55 x 44 x 20	126 x 52 x 25	126 x 52 x 25
Peso prodotto imballato (Kg)	0,04	0,05	0,07	0,09

DOVE NON SPECIFICATO, TUTTE LE DIMENSIONI SONO ESPRESSE IN MILLIMETRI

VEDI TABELLA COMPATIBILITÀ A PAGINA 220

SERIE SYNUS

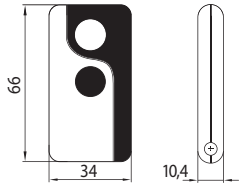

CODICE	DESCRIZIONE		
SYNUS/2	Radiocomando bi-code (modalità codice fisso o rolling code), 433,92 MHz, 2 canali, con funzione di copia.		

CARATTERISTICHE	
MODELLO	SYNUS/2
Alimentazione Standard	3V DC
Assorbimento	8mA
Temperatura di esercizio	-10+55 °C
Numero canali	2
Codifica	Codice Fisso o Rolling Code
Modulazione	AM/ASK
Frequenza portante	433.92MHz
Numero combinazioni	65.536 (Codice Fisso) - 4.294.967.296 (Rolling code)
Tipi di codici fissi clonabili	MANCHESTER,PCM, Max.64bit
Numero di bit del codice identificativo	16 (Codice Fisso) - 32 (Rolling code)
Numero bit trasmessi	28 (Codice Fisso) - 144 (Rolling code)
Funzione di copia	Si (solo codice fisso)
Distanza massima in campo libero	150m
Batteria	Mod "CR2032" 3V
Dimensioni di massima prodotto mm (L x W x H)	38 x 68 x 11
Peso prodotto imballato (Kg)	0,04

DOVE NON SPECIFICATO, TUTTE LE DIMENSIONI SONO ESPRESSE IN MILLIMETRI

VEDI TABELLA COMPATIBILITÀ A PAGINA 220

SERIE T80

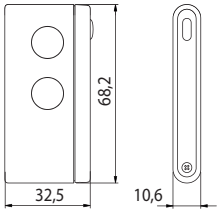

CODICE	DESCRIZIONE		
T80/TX2	Radiocomando bi-code (modalità codice fisso o rolling code), 433,92 MHz, 2 canali, con funzione di copia.		

CARATTERISTICHE	
MODELLO	T80/TX2
Alimentazione Standard	3V DC
Assorbimento	8mA
Temperatura di esercizio	-10+55 °C
Numero canali	2
Codifica	Codice Fisso o Rolling Code
Modulazione	AM/ASK
Frequenza portante	433.92MHz
Numero combinazioni	65.536 (Codice Fisso) - 4.294.967.296 (Rolling code)
Tipi di codici fissi clonabili	MANCHESTER,PCM, Max.64bit
Numero di bit del codice identificativo	16 (Codice Fisso) - 32 (Rolling code)
Numero bit trasmessi	28 (Codice Fisso) - 144 (Rolling code)
Funzione di copia	Si (solo codice fisso)
Distanza massima in campo libero	150m
Batteria	Mod "CR2032" 3V
Dimensioni di massima prodotto mm (L x W x H)	33 x 68 x 11
Peso prodotto imballato (Kg)	0,04

VEDI TABELLA COMPATIBILITÀ A PAGINA 220

Radiocomandi

SERIE E80

E80/TX2R/RC
E80/TX4R/RC

E80/TX52R/2
E80/TX54R/2

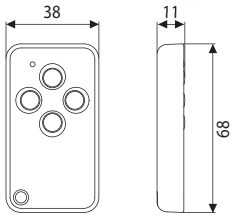

CODICE	DESCRIZIONE		
E80/TX52R/2	Radiocomando a codice fisso 433,92 MHz 2 canali con funzione di copia.		
E80/TX54R/2	Radiocomando a codice fisso 433,92 MHz 4 canali con funzione di copia.		
E80/TX2R/RC	Radiocomando rolling code 433,92 MHz 2 canali con funzione di copia.		
E80/TX4R/RC	Radiocomando rolling code 433,92 MHz 4 canali con funzione di copia.		

CARATTERISTICHE				
MODELLO	E80/TX52R/2	E80/TX54R/2	E80/TX2R/RC	E80/TX4R/RC
Alimentazione Standard	3V DC	3V DC	3V DC	3V DC
Assorbimento	12mA	12mA	12mA	12mA
Temperatura di esercizio	-10+55 °C	-10+55 C°	-10+55 °C	-10+55 °C
Numero canali	2	4	2	4
Codifica	Codice fisso	Codice fisso	Rolling Code	Rolling Code
Modulazione	AM/ASK	AM/ASK	AM/ASK	AM/ASK
Frequenza portante	433.92MHz	433.92MHz	433.92MHz	433.92MHz
Numero combinazioni	65536	65536	4.294.967.296	4.294.967.296
Tipi di codici fissi clonabili	-	-	MANCHESTER,PCM, Max.64bit	MANCHESTER,PCM, Max.64bit
Numero di bit del codice identificativo	-	-	32	32
Numero bit trasmessi	-	-	144	144
Funzione di copia	Si	Si	Si	Si
Distanza massima in campo libero	150m	150m	150m	150m
Batteria	Mod "CR2032" 3V	Mod "CR2032" 3V	Mod "CR2032" 3V	Mod "CR2032" 3V
Dimensioni di massima prodotto mm (L x W x H)	38 x 68 x 11	38 x 68 x 11	38 x 68 x 11	38 x 68 x 11
Peso prodotto imballato (Kg)	0,03	0,03	0,04	0,04

DOVE NON SPECIFICATO, TUTTE LE DIMENSIONI SONO ESPRESSE IN MILLIMETRI

VEDI TABELLA COMPATIBILITÀ A PAGINA 220

SERIE M80

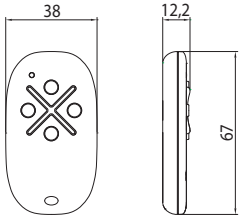

CODICE	DESCRIZIONE		
M80/TX44R	Radiocomando a codice fisso 433,92 Mhz 4 canali con funzione di copia.		

CARATTERISTICHE	
MODELLO	M80/TX44R
Alimentazione Standard	3V DC
Assorbimento	12mA
Temperatura di esercizio	-10+55 °C
Numero canali	4
Codifica	Codice fisso
Modulazione	AM/ASK
Frequenza portante	433.92MHz
Numero combinazioni	65536
Funzione di copia	Si
Distanza massima in campo libero	150m
Batteria	Mod "CR2032" 3V
Dimensioni di massima prodotto mm (L x W x H)	38 x 67 x 12,2
Peso prodotto imballato (Kg)	0,03

VEDI TABELLA COMPATIBILITÀ A PAGINA 220

DOVE NON SPECIFICATO, TUTTE LE DIMENSIONI SONO ESPRESSE IN MILLIMETRI

SERIE FIFTHY R92 R91

Antenne e Lampeggianti

CODICE	DESCRIZIONE		
FIFTHY/24	Lampeggiante LED serie FIFTHY 24V con antenna integrata.		
FIFTHY/24/OR	Lampeggiante LED serie FIFTHY 24V con antenna integrata, colore arancio.		
FIFTHY/230	Lampeggiante LED serie FIFTHY 230V - 115V con antenna integrata.		
FIFTHY/230/OR	Lampeggiante LED serie FIFTHY 230V - 115V con antenna integrata, colore arancio.		
R92/LED230	Lampeggiante LED serie R92 230V AC.		
R91/AN1/LR1	Antenna per lampeggiante serie R92.		
R91/AN1/P1	Antenna predisposta per il montaggio a parete.		

FIFTHY

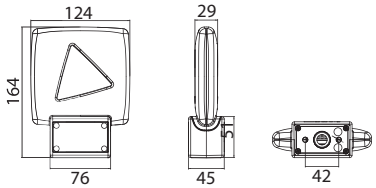

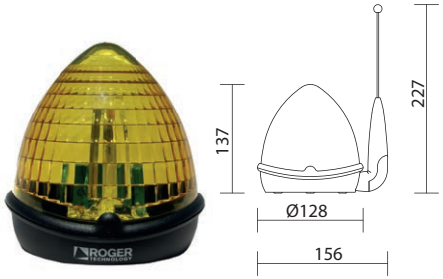

R92

R91/AN1/LR1

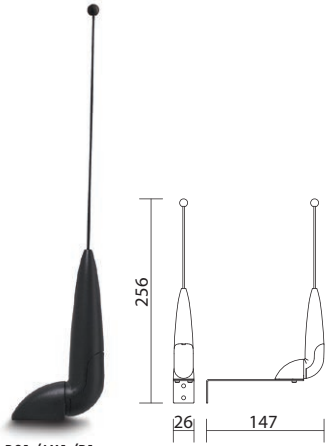

R91/AN1/P1

DOVE NON SPECIFICATO, TUTTE LE DIMENSIONI SONO ESPRESSE IN MILLIMETRI

CARATTERISTICHE							
MODELLO	FIFTHY/24	FIFTHY/24/OR	FIFTHY/230	FIFTHY/230/OR	R92/LED230	R91/AN1/LR1	R91/AN1/P1
Alimentazione Standard	24V AC/DC +/- 10%	24V AC/DC +/- 10%	230V AC - 115V AC +/- 10%	230V AC - 115V AC +/- 10%	230V AC +/- 10% 50Hz		
Temperatura di esercizio	-20+55 °C	-20+55 °C	-20+55 °C	-20+55 °C	-20+55 °C	-20+55°C	-20+55°C
Grado di protezione	IP55	IP55	IP55	IP55	IP44		
Potenza max lampeggiante	6,5W	6,5W	6,5W	6,5W	10W		
Frequenza d'accordo	433.920 MHz	433.920 MHz	433.920 MHz	433.920 MHz		433.920 MHz	433.920 MHz
Modulazione	1Hz	1Hz	1Hz	1Hz	1Hz (con opzione luce fissa)		
Tipo di luce	24 LED	24 LED	24 LED	24 LED	9 LED		
Dimensioni di massima prodotto mm (L x W x H)	124 x 45 x 164	124 x 45 x 164	124 x 45 x 164	124 x 45 x 164	128 x 128 x 137	26 x 26 x 227	26 x 147 x 256
Peso prodotto imballato (Kg)	0,3	0,3	0,3	0,3	0,3	0,05	0,09

DOVE NON SPECIFICATO, TUTTE LE DIMENSIONI SONO ESPRESSE IN MILLIMETRI

Fotocellule

SERIE R90

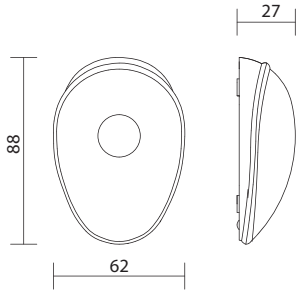

CODICE	DESCRIZIONE		
R90/F2ES	Coppia di fotocellule da esterno sincronizzate.		
R90/F4ES	Coppia di fotocellule da esterno sincronizzate 24V AC/DC, fino ad un massimo di 4 coppie di fotocellule.		

CARATTERISTICHE		
MODELLO	R90/F2ES	R90/F4ES
Alimentazione Standard	12/24V AC 50Hz - 12/24V DC	24V AC 50Hz - 24V DC
Assorbimento	TX 19mA - RX 20mA	TX 18 mA - RX 27 mA
Temperatura di esercizio	-20+55°C	-20+55°C
Grado di protezione	IP55	IP55
Distanza massima in campo libero	10 - 15 m	10 - 15 m
Numero massimo di fotocellule sincronizzabili	2	4
Angolo di orientamento	-	-
Max corrente relè	0,5A RX	0.5A RX
Max tensione relè	30V	30V
Tipo installazione	Esterno	Esterno
Dimensioni di massima prodotto mm (L x W x H)	62 x 88 x 27	62 x 88 x 27
Peso prodotto imballato (Kg)	0,1	0,1

DOVE NON SPECIFICATO, TUTTE LE DIMENSIONI SONO ESPRESSE IN MILLIMETRI

VEDI TABELLA COMPATIBILITÀ A PAGINA 221

SERIE G90

Fotocellule

CODICE	DESCRIZIONE		
G90/F2ES	Coppia di fotocellule da esterno sincronizzate.		
G90/F4ES	Coppia di fotocellule da esterno sincronizzate 24V AC/DC fino a 4 coppie.		
G90/F2ES/TRIX/TX	Fotocellula trasmittente da esterno sincronizzata, compatibile solo con colonnina fotocellula TRIX50/G90 - TRIX100/G90.		
G90/F2ES/TRIX/RX	Fotocellula ricevitore da esterno sincronizzata, compatibile solo con colonnina fotocellula TRIX50/G90 - TRIX100/G90.		
G90/F4ES/TRIX/TX	Fotocellula trasmittente da esterno sincronizzata 24V AC/DC fino a 4 coppie, compatibile solo con colonnina fotocellula TRIX50/G90 - TRIX100/G90.		
G90/F4ES/TRIX/RX	Fotocellula ricevitore da esterno sincronizzata 24V AC/DC fino a 4 coppie, compatibile solo con colonnina fotocellula TRIX50/G90 - TRIX100/G90.		
G90/F2ESI	Coppia di fotocellule sincronizzate da incasso diametro 60 mm.		
G90/F4ESI	Coppia di fotocellule sincronizzate da incasso diametro 60 mm 24V AC/DC fino a 4 coppie.		

>segue

G90/F2ES

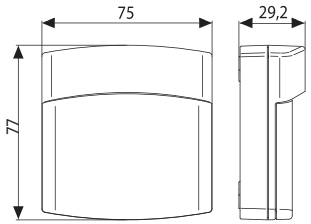

G90/F2ESI

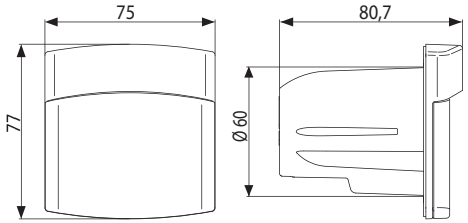

G90/TRIX

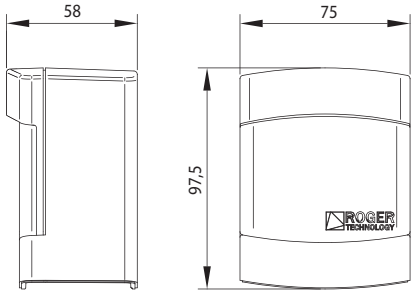

VEDI TABELLA COMPATIBILITÀ A PAGINA 221

DOVE NON SPECIFICATO, TUTTE LE DIMENSIONI SONO ESPRESSE IN MILLIMETRI

Fotocellule

SERIE G90

CARATTERISTICHE								
MODELLO	G90/F2ES	G90/F4ES	G90/F2ES/ TRIX/TX	G90/F2ES/ TRIX/RX	G90/F4ES/ TRIX/TX	G90/F4ES/ TRIX/RX	G90/F2ESI	G90/F4ESI
Alimentazione Standard	12/24V AC 50Hz - 12/24V DC	24V AC 50Hz - 24V DC	12/24V AC 50Hz - 12/24V DC	12/24V AC 50Hz - 12/24V DC	24V AC 50Hz - 24V DC	24V AC 50Hz - 24V DC	12/24V AC 50Hz - 12/24V DC	24V AC 50HZ - 12/24 DC
Assorbimento	TX=19mA, RX=20mA	TX 18 mA - RX 27 mA	TX=19mA, RX=20mA	TX=19mA, RX=20mA	TX 18 mA - RX 27 mA	TX 18 mA - RX 27 mA	TX=19mA, RX=20mA	TX=18mA, RX=27mA
Temperatura di esercizio	-20+55°C	-20+55°C	-20+55°C	-20+55°C	-20+55°C	-20+55°C	-20+55°C	-20+55°C
Grado di protezione	IP55	IP55	IP55	IP55	IP55	IP55	IP55	IP55
Distanza massima in campo libero	10 - 15 m	10 - 15 m	10 - 15 m	10 - 15 m	10 - 15 m	10 - 15 m	10 - 15m	10 - 15 m
Numero massimo di fotocellule sincronizzabili	2	4	2	2	4	4	2	4
Angolo di orientamento	-	-	-	-	-	-	-	-
Max corrente relè	0,5A RX	0,5A RX	0,5A RX	0,5A RX	0,5A RX	0,5A RX	0,5A RX	0,5A RX
Max tensione relè	30V	30V	30V	30V	30V	30V	30V	30V
Tipo installazione	Esterno	Esterno	Esterno con colonnina fotocellula TRIX50/G90 - TRIX100/G90.	Esterno con colonnina fotocellula TRIX50/G90 - TRIX100/G90.	Esterno con colonnina fotocellula TRIX50/G90 - TRIX100/G90.	Esterno con colonnina fotocellula TRIX50/G90 - TRIX100/G90.	Incasso	Incasso
Dimensioni di massima prodotto mm (L x W x H)	77 x 75 x 29,2	77 x 75 x 29,2	75 x 98 x 58	75 x 98 x 58	75 x 98 x 58	75 x 98 x 58	75 x 77 x 81	75 x 77 x 81
Peso prodotto imballato (Kg)	0,2	0,2	0,3	0,3	0,3	0,3	0,2	0,2

G90/F4ES

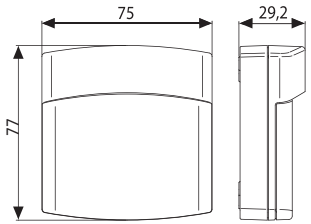

G90/F4ESI

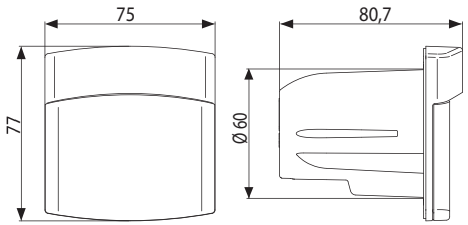

G90/TRIX

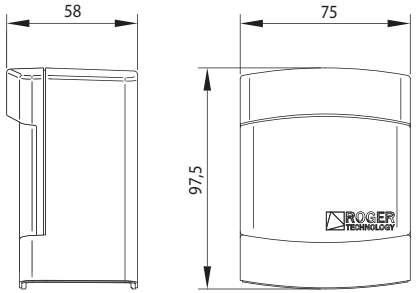

VEDI TABELLA COMPATIBILITÀ A PAGINA 221

DOVE NON SPECIFICATO, TUTTE LE DIMENSIONI SONO ESPRESSE IN MILLIMETRI

Fotocellule

SERIE M90

CODICE	DESCRIZIONE		
M90/F2ES	Coppia di fotocellule sincronizzate serie M90 slim versione fissa.		
M90/F4ES	Coppia di fotocellule sincronizzate serie M90 slim versione fissa 24V AC/DC fino a 4 coppie.		
M90/F2ESO	Coppia di fotocellule sincronizzate serie M90 versione orientabile.		
M90/F4ESO	Coppia di fotocellule sincronizzate serie M90 versione orientabile 24V AC/DC fino a 4 coppie.		

M90 SLIM

M90 ORIENTABILI

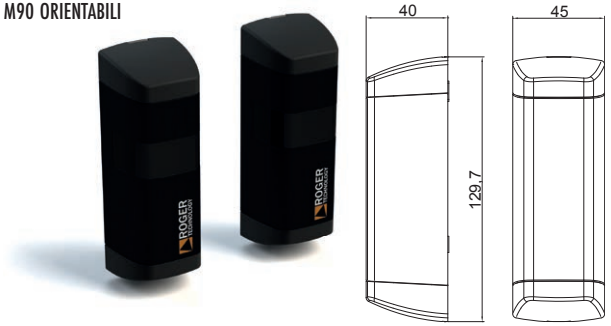

CARATTERISTICHE				
MODELLO	M90/F2ES	M90/F4ES	M90/F2ESO	M90/F4ESO
Alimentazione Standard	12/24V AC 50Hz - 12/24V DC	24V AC 50HZ - 12/24 DC	12/24V AC 50Hz - 12/24V DC	24V AC 50HZ - 12/24 DC
Assorbimento	TX=19mA, RX=20mA	TX=18mA, RX=27mA	TX=19mA, RX=20mA	TX=18mA, RX=27mA
Temperatura di esercizio	-20+55°C	-20+55°C	-20+55°C	-20+55°C
Grado di protezione	IP55	IP55	IP55	IP55
Distanza massima in campo libero	10 - 15 m	10 - 15 m	10 - 15 m	10 - 15 m
Numero massimo di fotocellule sincronizzabili	2	4	2	4
Angolo di orientamento	-	-	210° orizzontale - 15° verticale	210° orizzontale - 15° verticale
Max corrente relè	0,5A RX	0,5A RX	0,5A RX	0,5A RX
Max tensione relè	30V	30V	30V	30V
Tipo installazione	Esterno	Esterno	Esterno	Esterno
Dimensioni di massima prodotto mm (L x W x H)	110 X 35 X 24	110 x 35 x 24	130 x 45 x 40	130 X 45 X 40
Peso prodotto imballato (Kg)	0,2	0,2	0,3	0,3

DOVE NON SPECIFICATO, TUTTE LE DIMENSIONI SONO ESPRESSE IN MILLIMETRI

VEDI TABELLA COMPATIBILITÀ A PAGINA 221

SERIE T90

Fotocellule

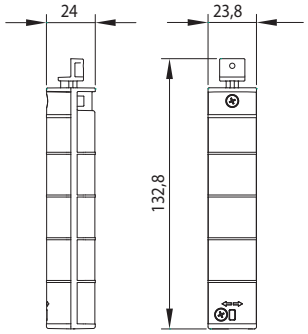

CODICE	DESCRIZIONE		
T90/F2S	Coppia di fotocellule orientabili, sincronizzate, compatibile solo con colonnina fotocellula TRIX50 - TRIX100.		
T90/F4S	Coppia di fotocellule orientabili, sincronizzate 24V AC/DC fino a 4 coppie, compatibile solo con colonnina fotocellula TRIX50 - TRIX100.		

CARATTERISTICHE		
MODELLO	T90/F2S	T90/F4S
Alimentazione Standard	12/24V AC 50Hz - 12/24V DC	12/24V AC 50Hz - 12/24V DC
Assorbimento	TX 19mA - RX 20mA	TX 19mA - RX 20mA
Temperatura di esercizio	-20+55°C	-20+55°C
Grado di protezione	IP55	IP55
Distanza massima in campo libero	10 - 15 m	10 - 15 m
Numero massimo di fotocellule sincronizzabili	2	4
Angolo di orientamento	30° (TRIX)	30° (TRIX)
Max corrente relè	0,5A RX	0,5A RX
Max tensione relè	30V	30V
Tipo installazione	Compatibile solo con colonnina fotocellula TRIX50 - TRIX100.	Compatibile solo con colonnina fotocellula TRIX50 - TRIX100.
Dimensioni di massima prodotto mm (L x W x H)	24 x 24 x 133	24 x 24 x 133
Peso prodotto imballato (Kg)	0,1	0,1

DOVE NON SPECIFICATO, TUTTE LE DIMENSIONI SONO ESPRESSE IN MILLIMETRI

VEDI TABELLA COMPATIBILITÀ A PAGINA 221

Selettori a Tastierino

SERIE H85

CODICE	DESCRIZIONE		
H85/TDS/E	Selettore a tastierino numerico a 12 CIFRE, 4 canali, da esterno.		
H85/TDS/I	Selettore a tastierino numerico a 12 CIFRE, 4 canali, da incasso.		
H85/TDS/TRIX	Selettore a tastierino numerico a 12 CIFRE, 4 canali, da esterno, compatibile solo con colonnina fotocellula TRIX50 - TRIX100.		

H85/TDS/E

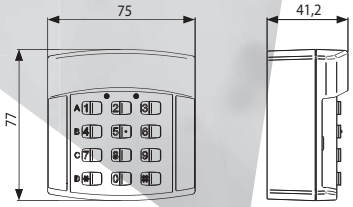

H85/TDS/I

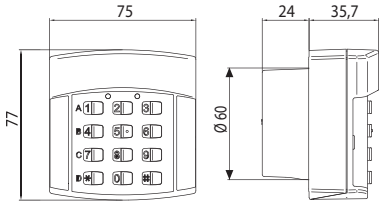

H85/TDS/TRIX

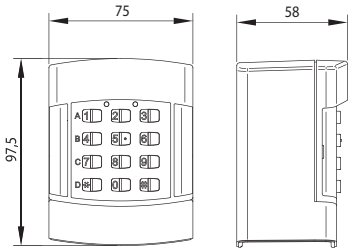

CARATTERISTICHE			
MODELLO	H85/TDS/E	H85/TDS/I	H85/TDS/TRIX
Alimentazione di linea	(decoder) 24 V AC-DC; 12 V DC: H85/DEC	(decoder) 24 V AC-DC; 12 V DC: H85/DEC	(decoder) 24 V AC-DC; 12 V DC: H85/DEC
Assorbimento	20mA	20mA	20mA
Temperatura di esercizio	-10°C + 55°C	-10°C + 55°C	-10°C + 55°C
Grado di protezione	IP54	IP54	IP54
Numero massimo di codici utente memorizzabili	500	500	500
Numero massimo di cifre per codice utente	6	6	6
Numero minimo di cifre per codice utente	3	3	3
Numero massimo di tastiere collegabili	4	4	4
Numero di uscite disponibili	4 di comando; 1 di allarme	4 di comando; 1 di allarme	4 di comando; 1 di allarme
Tipo di attivazione uscite	Uomo presente (continua fino al rilascio del tasto)	Uomo presente (continua fino al rilascio del tasto)	Uomo presente /continua fino al rilascio del tasto)
Tipo di uscita	Relay, contatto puro	Relay, contatto puro	Relay, contatto puro
Massima potenza commutabile (escluse lampadine)	60VA/24W - 1A	60VA/24W 1A	60VA/24W - 1A
Ritardo all'attivazione relay	100ms	100ms	100ms
Lunghezza massima cavo da interfaccia a tastiera	100m (cavo a 2 conduttori di sezione 0.5mmq)	100m (cavo a 2 conduttori di sezione 0.5mmq)	100m (cavo a 2 conduttori di sezione 0.5mmq)
Retroilluminazione tastiera	6 LED bianchi, due livelli di intensità	6 LED bianchi, due livelli di intensità	6 LED bianchi, due livelli di intensità
Tipo installazione	Esterno	Incasso	Esterno colonnina fotocellula TRIX50 - TRIX100
Dimensioni di massima prodotto mm (L x W x H)	75 x 77 x 42	75 x 77 x 60	75 x 98 x 58
Peso prodotto imballato (Kg)	0,2	0,2	0,3

DOVE NON SPECIFICATO, TUTTE LE DIMENSIONI SONO ESPRESSE IN MILLIMETRI

SERIE H85

Selettori a Tastierino

CODICE	DESCRIZIONE		
H85/TTD/E	Selettore a tastierino numerico a 12 CIFRE "TOUCH", 4 canali, da esterno.		
H85/TTD/I	Selettore a tastierino numerico a 12 CIFRE "TOUCH", 4 canali, da incasso.		
H85/TTD/TRIX	Selettore a tastierino numerico a 12 CIFRE "TOUCH", 4 canali, da esterno, compatibile solo con colonnina fotocellula TRIX50 - TRIX100.		

H85/TTD/E

H85/TTD/I

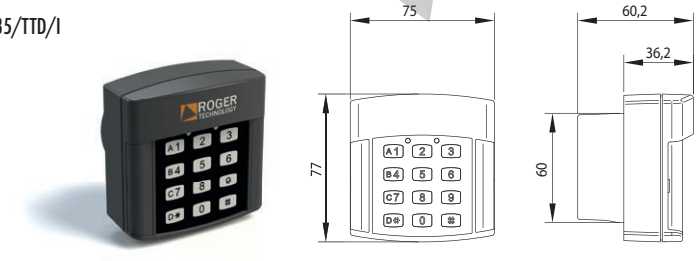

H85/TTD/TRIX

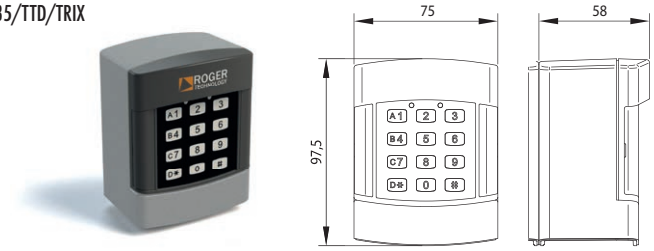

DOVE NON SPECIFICATO, TUTTE LE DIMENSIONI SONO ESPRESSE IN MILLIMETRI

Selettori a Tastierino

CARATTERISTICHE			
MODELLO	H85/TTD/E	H85/TTD/I	H85/TTD/TRIX
Alimentazione di linea	(decoder) 24 V AC-DC; 12 V DC: H85/DEC	(decoder) 24 V AC-DC; 12 V DC: H85/DEC	(decoder) 24 V AC-DC; 12 V DC: H85/DEC
Assorbimento	25mA	25mA	25mA
Temperatura di esercizio	-10°C + 55°C	-10°C + 55°C	-10°C + 55°C
Grado di protezione	IP54	IP54	IP54
Numero massimo di codici utente memorizzabili	500	500	500
Numero massimo di cifre per codice utente	6	6	6
Numero minimo di cifre per codice utente	3	3	3
Numero massimo di tastiere collegabili	4	4	4
Numero di uscite disponibili	4 di comando; 1 di allarme	4 di comando; 1 di allarme	4 di comando; 1 di allarme
Tipo di attivazione uscite	Impulsiva (durata attivazione 350ms)	Impulsiva (durata attivazione 350ms)	Impulsiva (durata attivazione 350ms)
Tipo di uscita	Relay, contatto puro	Relay, contatto puro	Relay, contatto puro
Massima potenza commutabile (escluse lampadine)	60VA/24W - 1A	60VA/24W - 1A	60VA/24W - 1A
Ritardo all'attivazione relay	100ms	100ms	100ms
Lunghezza massima cavo da interfaccia a tastiera	100m (cavo a 2 conduttori di sezione 0.5mmq)	100m (cavo a 2 conduttori di sezione 0.5mmq)	100m (cavo a 2 conduttori di sezione 0.5mmq)
Retroilluminazione tastiera	6 LED bianchi, due livelli di intensità	6 LED bianchi, due livelli di intensità	6 LED bianchi, due livelli di intensità
Tensione di alimentazione tastiera (con controllo accessi)	24 V AC - DC; 12 V DC	24 V AC - DC; 12 V DC	24 V AC - DC; 12 V DC
Protocolli di comunicazione (con controllo accessi)	Wiegand 26 bit / 37bit / 50bit; ISO2 ("magnetic stripe")	Wiegand 26 bit / 37bit / 50bit; ISO2 ("magnetic stripe")	Wiegand 26 bit / 37bit / 50bit; ISO2 ("magnetic stripe")
Tipo di uscita (con controllo accessi)	Digitale	Digitale	Digitale
Livelli di tensione in uscita (con controllo accessi)	5V DC a riposo (passivi, tramite resistenza di pull-up interna 2k7); 0V DC (attivi, forzati da transistor)	5V DC a riposo (passivi, tramite resistenza di pull-up interna 2k7); 0V DC (attivi, forzati da transistor)	5V DC a riposo (passivi, tramite resistenza di pull-up interna 2k7); 0V DC (attivi, forzati da transistor)
Numero massimo di tastiere collegabili (con controllo accessi)	5 (con identica modalità di funzionamento)	5 (con identica modalità di funzionamento)	5 (con identica modalità di funzionamento)
Tipo installazione	Esterno	Incasso	Esterno con colonnina fotocellula TRIX50 - TRIX100
Dimensioni di massima prodotto mm (L x W x H)	75 x 77 x 42	75 x 77 x 60	75 x 98 x 58
Peso prodotto imballato (Kg)	0,2	0,2	0,3

DOVE NON SPECIFICATO, TUTTE LE DIMENSIONI SONO ESPRESSE IN MILLIMETRI

Selettori a Tastierino

SERIE H85

CODICE	DESCRIZIONE		
H85/TDR/E	Selettore a tastierino numerico a 12 CIFRE, 4 canali, via radio per decodifica rolling code e codice fisso, da esterno.		
H85/TDR/I	Selettore a tastierino numerico a 12 CIFRE, 4 canali, via radio per decodifica rolling code e codice fisso, da incasso.		
H85/TDR/TRIX	Selettore a tastierino numerico a 12 CIFRE, 4 canali, via radio per decodifica rolling code e codice fisso, da esterno, compatibile solo con colonnina fotocellula TRIX50 - TRIX100.		

H85/TDR/E

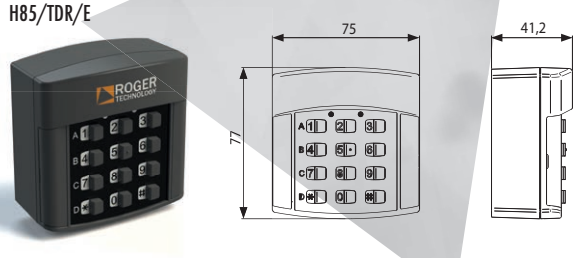

H85/TDR/I

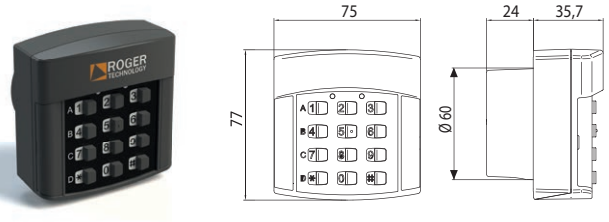

H85/TDR/TRIX

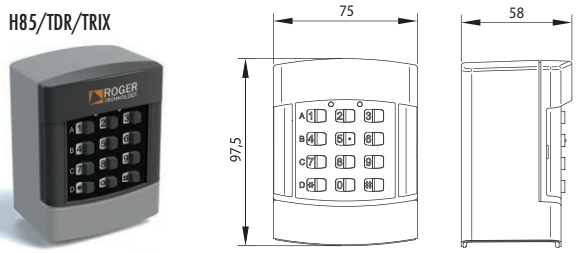

CARATTERISTICHE			
MODELLO	H85/TDR/E	H85/TDR/I	H85/TDR/TRIX
Temperatura di esercizio	-10°C +55°C	-10°C +55°C	-10°C +55°C
Grado di protezione	IP54	IP54	IP54
Consumo medio a tastiera attivata	12 mA	12 mA	12 mA
Numero massimo di codici utente memorizzabili	450	450	450
Numero massimo di cifre per codice utente	6	6	6
Numero minimo di cifre per codice utente	3	3	3
Codifica	Codice fisso - Rolling Code	Codice fisso - Rolling Code	Codice fisso - Rolling Code
Modulazione	AM/ASK	AM/ASK	AM/ASK
Frequenza portante	433.92 Mhz	433.92 Mhz	433.92 Mhz
Numero combinazioni	65536 (codice fisso) - 4.294.967.296 (rolling code)	65536 (codice fisso) - 4.294.967.296 (rolling code)	65536 (codice fisso) - 4.294.967.296 (rolling code)
Numero di bit del codice identificativo	16 (codice fisso) - 32 (rolling code)	16 (codice fisso) - 32 (rolling code)	16 (codice fisso) - 32 (rolling code)
Numero bit trasmessi	28 (codice fisso) - 144 (rolling code)	28 (codice fisso) - 144 (rolling code	28 (codice fisso) - 144 (rolling code)
Distanza massima di funzionamento in campo libero	100 m	100 m	100 m
Batteria	2 x CR2032	2 x CR2032	2 x CR2032
Durata batteria	Minimo 2 anni con 10 attivazioni / giorno	Minimo 2 anni con 10 attivazioni / giorno	Minimo 2 anni con 10 attivazioni / giorno
Tipo installazione	Esterno	Incasso	Esterno con colonnina fotocellula TRIX50 - TRIX100.
Dimensioni di massima prodotto mm (L x W x H)	75 x 77 x 42	75 x 77 x 60	75 x 98 x 58
Peso prodotto imballato (Kg)	0,2	0,2	0,3

DOVE NON SPECIFICATO, TUTTE LE DIMENSIONI SONO ESPRESSE IN MILLIMETRI

Schede Decoder

SERIE H85

CODICE	DESCRIZIONE		
H85/DEC	Scheda decoder per selettori a tastierino H85/TDS - H85/TTD a 4 canali.		
H85/DEC/BOX	Scheda decoder per selettori a tastierino H85/TDS - H85/TTD a 4 canali in contenitore plastico.		
H85/DEC2	Scheda decoder per selettori a tastierino H85/TDS - H85/TTD a 2 canali.		
H85/DEC2/BOX	Scheda decoder per selettori a tastierino H85/TDS - H85/TTD a 2 canali in contenitore plastico.		

H85/DEC/BOX

H85/DEC

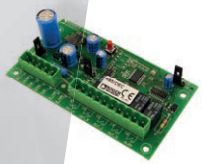

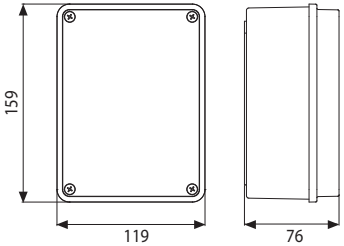

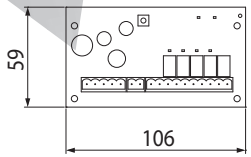

H85/DEC/2/BOX

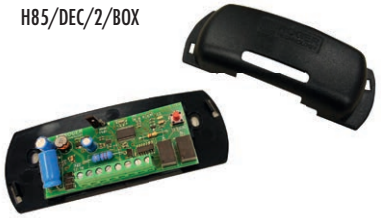

H85/DEC/2

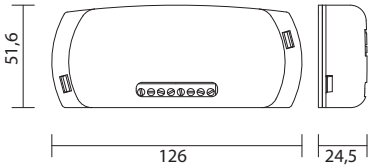

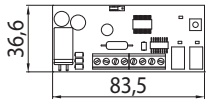

CARATTERISTICHE				
MODELLO	H85/DEC	H85/DEC/BOX	H85/DEC2	H85/DEC2/BOX
Alimentazione di linea	24V AC - DC; 12V DC	24V AC - DC; 12V DC: H85/DEC	24V AC - DC	24V AC - DC
Assorbimento	40mA tastiera + decoder (50mA con relay attivo)	40mA tastiera + decoder (50mA con relay attivo)	40mA tastiera + decoder (50mA con relay attivo)	40mA tastiera + decoder (50mA con relay attivo)
Temperatura di esercizio	-20+55°C	-20+55°C	-20+55°C	-20+55°C
Grado di protezione	-	IP54	-	IP54
Numero massimo di codici utente memorizzabili	500	500	500	500
Numero massimo di cifre per codice utente	6	6	6	6
Numero minimo di cifre per codice utente	3	3	3	3
Numero massimo di tastiere collegabili	4	4	2	2
Numero di uscite disponibili	4 di comando; 1 di allarme	4 di comando; 1 di allarme	2 di comando	2 di comando
Tipo di attivazione uscite	Uomo presente (continua fino al rilascio del tasto)	Uomo presente (continua fino al rilascio del tasto)	Uomo presente (continua fino al rilascio del tasto)	Uomo presente (continua fino al rilascio del tasto)
Tipo di uscita	Relay, contatto puro	Relay, contatto puro	Relay, contatto puro	Relay, contatto puro
Massima potenza commutabile (escluse lampadine)	60VA/24W	60VA/24W	60VA/24W	60VA/24W
Ritardo all'attivazione relay	100ms	100ms	100ms	100ms
Lunghezza massima cavo da interfaccia a tastiera	100m (cavo a 2 conduttori di sezione 0.5mmq)	100m (cavo a 2 conduttori di sezione 0.5mmq)	100m (cavo a 2 conduttori di sezione 0.5mmq)	100m (cavo a 2 conduttori di sezione 0.5mmq)
Dimensioni di massima prodotto mm (L x W x H)	106 x 59 x 18	119 x 159 x 76	84 x 37 x 18	126 x 52 x 25
Peso prodotto imballato (Kg)	0,2	0,6	01	0,2

DOVE NON SPECIFICATO, TUTTE LE DIMENSIONI SONO ESPRESSE IN MILLIMETRI

SERIE B-Connect

Moduli di Connessione

CODICE	DESCRIZIONE		
B74/BCONNECT	Modulo WI-FI B-CONNECT - Sistema di gestione e programmazione remota in modalità browser web IP e CLOUD tramite connessione Wi-Fi hot spot P2P per centrali Brushless (B70/2ML - EDGE1 - CTRL - CTRL/P - B70/1DCHP).		

CARATTERISTICHE	
MODELLO	B74/BCONNECT
Alimentazione Standard	5V DC
Assorbimento	80mA
Temperatura di esercizio	-20+55°C
Controller digitali compatibili	B70/2ML - EDGE1 - CTRL - CTRL/P - B70/1DCHP
Codifica	WPA/WPA2/WEP/TKIP/AES
Modulazione	WI-FI 802.11 b/g/n
Frequenza portante	2400MHz – 2483.5MHz
Dimensioni di massima prodotto mm (L x W x H)	140 x 430 x 340
Peso prodotto imballato (Kg)	0,02

B74/BCONNECT

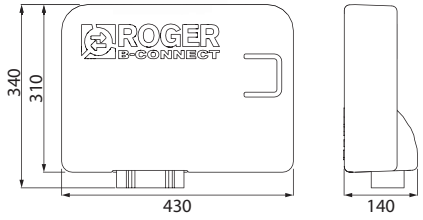

ROGER
B-CONNECT

BEYOND THE CONNECTION

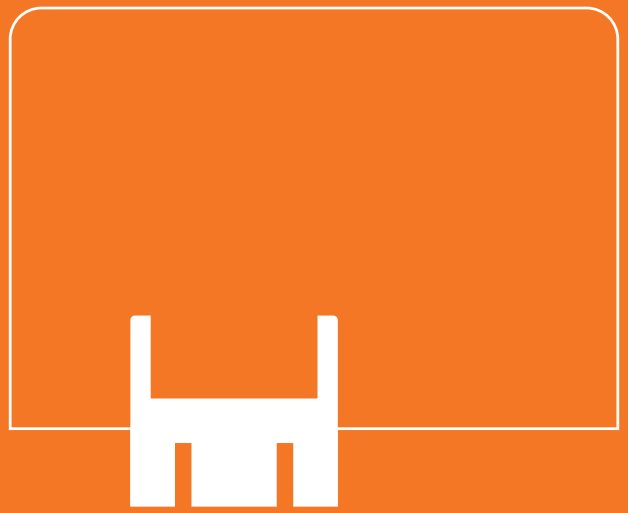

FIND IT OUT

SERIE R85

Selettore a Chiave

CODICE	DESCRIZIONE		
R85/60ES	Selettore a chiave da esterno in plastica con cilindro standard.		
R85/60EAS	Selettore a chiave da esterno in alluminio con cilindro standard.		
R85/60EAS/TRIX	Selettore a chiave da esterno in alluminio con cilindro standard, compatibile solo con colonnina fotocellula TRIX50 - TRIX100.		
R85/60EAE	Selettore a chiave da esterno in alluminio con cilindro europeo (DIN).		
R85/60EAE/TRIX	Selettore a chiave da esterno in alluminio con cilindro europeo (DIN), compatibile solo con colonnina fotocellula TRIX50 - TRIX100.		
R85/60IS	Selettore a chiave da incasso in plastica diametro 60 mm con cilindro standard.		
R85/60IAS	Selettore a chiave da incasso in alluminio diametro 60 mm con cilindro standard.		
R85/60IAE	Selettore a chiave da incasso in alluminio diametro 60 mm in alluminio con cilindro europeo (DIN).		

R85/60ES

R85/60EAE

R85/60IAE

R85/60IS

R85/60EAS

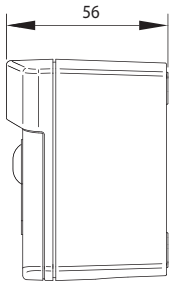

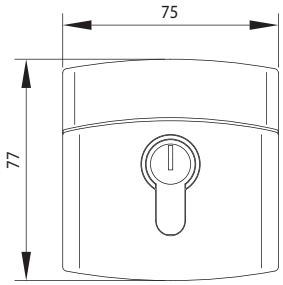

R85/60IAS

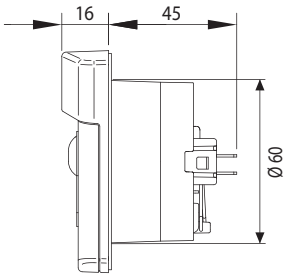

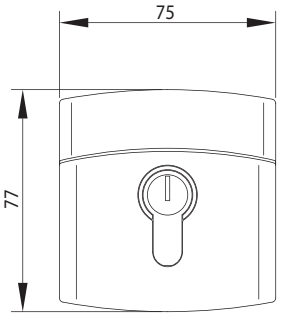

DOVE NON SPECIFICATO, TUTTE LE DIMENSIONI SONO ESPRESSE IN MILLIMETRI

Selettore a Chiave

CARATTERISTICHE								
MODELLO	R85/60ES	R85/60EAS	R85/60EAS/TRIX	R85/60EAE	R85/60EAE/TRIX	R85/60IS	R85/60IAS	R85/60IAE
Tipo cilindro	Standard	Standard	Standard	Europeo-DIN	Europeo-DIN	Standard	Standard	Europeo-DIN
Alimentazione Standard	24V 1A	24V 1A	24V 1A	24V 1A	24V 1A	24V 1A	24V 1A	24V 1A
Temperatura di esercizio	-20+55°C	-20+55°C	-20+55°C	-20+55°C	-20+55°C	-20+55°C	-20+55°C	-20+55°C
Grado di protezione	IP54	IP54	IP54	IP54	IP54	IP54	IP54	IP54
Materiale	Abs	Alluminio	Alluminio	Alluminio	Alluminio	Abs	Alluminio	Alluminio
Tipo installazione	Esterno	Esterno	Esterno con colonnina fotocellula TRIX50 - TRIX100	Esterno	Esterno con colonnina fotocellula TRIX50 - TRIX100	Incasso	Incasso	Incasso
Dimensioni di massima prodotto mm (L x W x H)	75 x 77 x 56	75 x 77 x 56	75 x 98 x 58	75 x 77 x 56	75 x 98 x 58	75 x 77 x 71	75 x 77 x 71	75 x 77 x 71
Peso prodotto imballato (Kg)	0,2	0,3	0,4	0,4	0,5	0,2	0,2	0,3

R85/60EAE/TRIX

R85/60EAS/TRIX

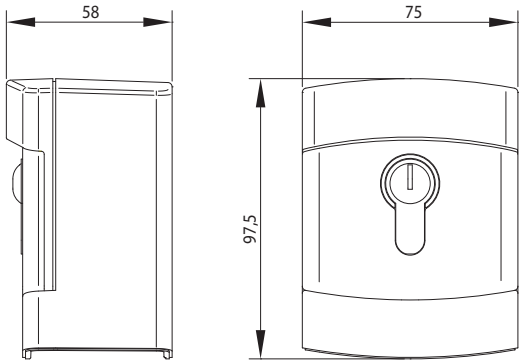

DOVE NON SPECIFICATO, TUTTE LE DIMENSIONI SONO ESPRESSE IN MILLIMETRI

SERIE CS

Bordi Sensibili

CODICE	DESCRIZIONE	NUMERO COLLI PER PALLET	
CS/PAS/1600	Bordo sensibile passivo senza elettronica L.1600.	10	
CS/PAS/2000	Bordo sensibile passivo senza elettronica L.2000.	10	
CS/STD/MC/1600	Bordo sensibile, versione meccanica con microswitch L.1600.	10	
CS/STD/MC/2000	Bordo sensibile, versione meccanica con microswitch L.2000.	10	
CS/STD/RS/1600	Bordo sensibile, versione resistiva 8,2k L.1600.	10	
CS/STD/RS/2000	Bordo sensibile, versione resistiva 8,2k L.2000.	10	
CS/STD/RSTX/1600	Bordo sensibile, versione resistiva 8,2k con trasmettitore radio incorporato, L.1600.	10	
CS/STD/RSTX/2000	Bordo sensibile, versione resistiva 8,2k con trasmettitore radio incorporato, L.2000.	10	
CS/RX	Ricevitore radio per bordi sensibili versione CS/STD/RSTX/1600 e CS/STD/RSTX/2000.	40	

CS/PAS/

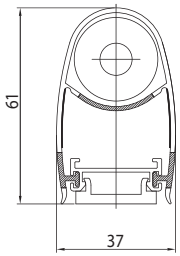

CS/STD/MC

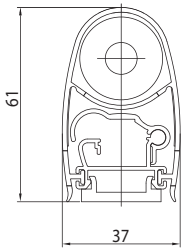

CS/STD/RS

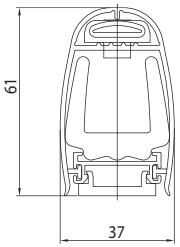

CS/STD/RSTX

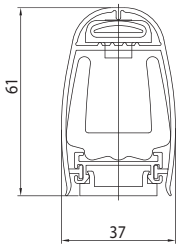

CS/RX

DOVE NON SPECIFICATO, TUTTE LE DIMENSIONI SONO ESPRESSE IN MILLIMETRI

Bordi Sensibili

CARATTERISTICHE									
MODELLO	CS/PAS/1600	CS/PAS/2000	CS/STD/MC/1600	CS/STD/MC/2000	CS/STD/RS/1600	CS/STD/RS/2000	CS/STD/RSTX/1600	CS/STD/RSTX/2000	CS/RX
Alimentazione Standard									12/24 V AC/DC
Temperatura di esercizio	-10+55 °C	-10+55 °C	-10+55 °C	-10+55 °C	-10+55 °C	-10+55 °C	-10+55 °C	-10+55 °C	-10+55 °C
Grado di protezione			IP67 (microswitch)	IP67 (microswitch)	IP65	IP65	IP65	IP65	IP55
Frequenza d'accordo							868Mhz	868Mhz	868Mhz
Numero canali									2
Distanza massima in campo libero							12m	12m	12m
Batteria							2 x 1,5V (AA)	2 x 1,5V (AA)	2 x 1,5V (AA)
Codici memorizzabili									4
Tipo di contatto	-	-	Microswitch	Microswitch	8,2KOhm	8,2KOhm	8,2KOhm	8,2KOhm	
Dimensioni di massima prodotto mm (L x W x H)	37 x 1600 x 61	37 x 2000 x 61	37 x 1600 x 61	37 x 2000 x 61	37 x 1600 x 61	37 x 2000 x 61	37 x 1600 x 61	37 x 2000 x 61	159 x 42 x 29
Peso prodotto imballato (Kg)	1	1,2	1,5	1,8	1	1,2	1	1,2	0,1

DOVE NON SPECIFICATO, TUTTE LE DIMENSIONI SONO ESPRESSE IN MILLIMETRI

SERIE CFT CRA TRIX

Colonnine Fotocellule

CODICE	DESCRIZIONE		
CFT500	Coppia di colonnine H 500 per fotocellule serie R90.		
CFT501	Coppia di colonnine H 1000 per fotocellule serie R90.		
CRA50	Colonnina H 500 per fotocellule G90/F2ES - G90/F4ES.		
CRA100	Colonnina H 1000 per fotocellule G90/F2ES - G90/F4ES.		
CRA50/M90	Colonnina H 500 per fotocellule M90/F2ESO - M90/F4ESO.		
CRA100/M90	Colonnina H 1000 per fotocellule M90/F2ESO - M90/F4ESO.		
CRA/BAR	Colonnina per fotocellule G90/F2ES - G90/F4ES per l'installazione distanziata su armadio barriere (+23 cm).		
CRA/BAR/M90	Colonnina per fotocellule M90/F2ESO - M90/F4ESO per l'installazione distanziata su armadio barriere (+23 cm).		
TRIX50	Colonnina singola serie TRIX, altezza 500mm, per installazione nei tre lati di fotocellule serie T90 regolabili in altezza ed orientabili. Con installazione optional di selettori e tastierini nella parte superiore.		
TRIX100	Colonnina singola serie TRIX, altezza 1000mm, per installazione nei tre lati di fotocellule serie T90 regolabili in altezza ed orientabili. Con installazione optional di selettori e tastierini nella parte superiore.		
TRIX50/G90	Colonnina singola serie TRIX, altezza 500mm, predisposta per il montaggio di fotocellule serie G90 nella parte superiore e possibile installazione nei tre lati di fotocellule serie T90 regolabili in altezza ed orientabili.		
TRIX100/G90	Colonnina singola serie TRIX, altezza 1000mm, predisposta per il montaggio di fotocellule serie G90 nella parte superiore e possibile installazione nei tre lati di fotocellule serie T90 regolabili in altezza ed orientabili.		

CFT

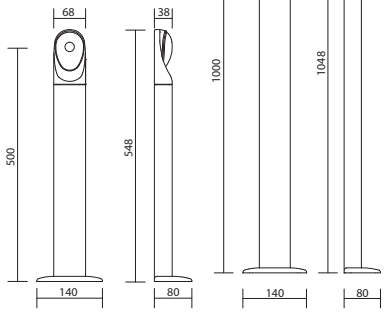

CRA50

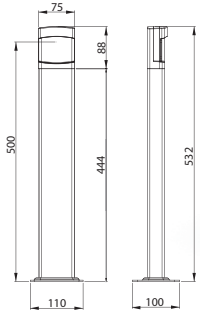

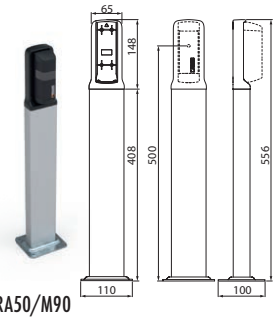

CRA50/M90

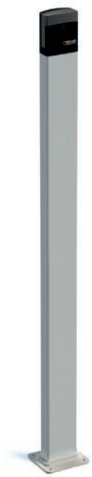

CRA100

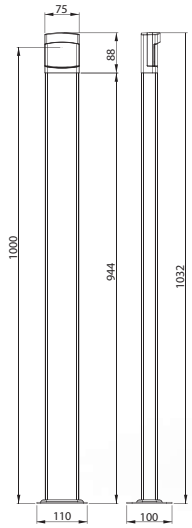

CRA100 /M90

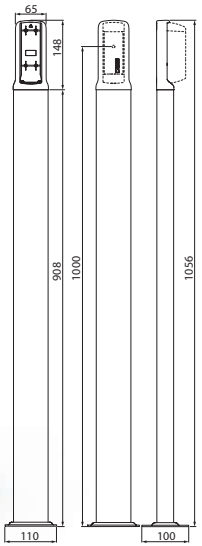

DOVE NON SPECIFICATO, TUTTE LE DIMENSIONI SONO ESPRESSE IN MILLIMETRI

Colonnine Fotocellule

CARATTERISTICHE												
MODELLO	CFT500	CFT501	CRA50	CRA100	CRA50/M90	CRA100/M90	CRA/BAR	CRA/BAR/M90	TRIX50	TRIX100	TRIX50/G90	TRIX100/G90
Angolo di orientamento	-	-	-	-	210° orizzontale - 15° verticale	210° orizzontale - 15° verticale	-	210° orizzontale - 15° verticale	Per serie T90: 30° su ogni lato (3 lati)	Per serie T90: 30° su ogni lato (3 lati)	Per serie T90: 30° su ogni lato (3 lati)	Per serie T90: 30° su ogni lato (3 lati)
Tipo di fotocellula installabile	R90/F2ES - R90/F4ES	R90/F2ES - R90/F4ES	G90/F2ES - G90/F4ES	G90/F2ES - G90/F4ES	M90/F2ESO - M90/F4ESO	M90/F2ESO - M90/F4ESO	G90/F2ES - G90/F4ES	M90/F2ESO - M90/F4ESO	Serie T90	Serie T90	Serie G90 in versione /TRIX nella parte alta e Serie T90	Serie G90 in versione /TRIX nella parte alta e Serie T90
Altri accessori installabili	-	-	-	-	-	-	-	-	Serie R85 e Serie H85 in versione /TRIX	Serie R85 e Serie H85 in versione /TRIX	-	-
Dimensioni di massima prodotto mm (L x W x H)	140 x 80 x 548	140 x 80 x 1048	110 x 100 x 532	110 x 100 x 1032	110 x 100 x 556	110 x 100 x 1056	74 x 41 x 268	74 x 63 x 293	140 x 88 x 589	140 x 88 x 1159	140 x 88 x 533	140 x 88 x 1033
Peso prodotto imballato (Kg)	2	3,6	1	1,3	1	1,3	0,2	0,2	1,9	2,9	1,7	2,7

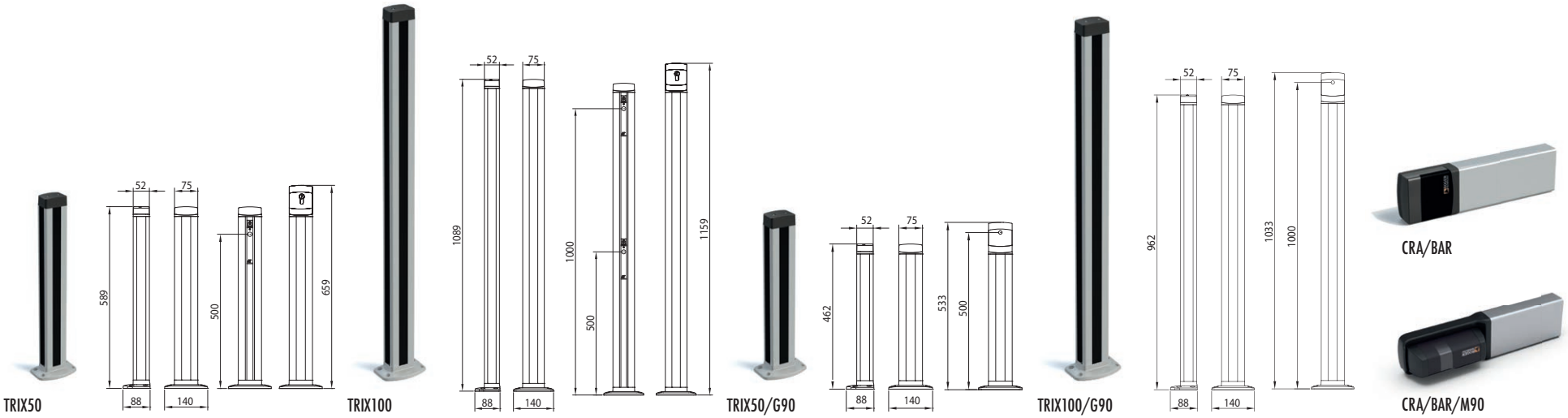

TRIX50

TRIX100

TRIX50/G90

TRIX100/G90

CRA/BAR

CRA/BAR/M90

VEDI TABELLA COMPATIBILITÀ A PAGINA 222

DOVE NON SPECIFICATO, TUTTE LE DIMENSIONI SONO ESPRESSE IN MILLIMETRI

SERIE R99

Tabelle Segnaletiche

CODICE	DESCRIZIONE		
R99/C/001	Tabella segnaletica "Automatic Opening".		
R99/C/001AL	Tabella segnaletica "Automatic Opening". Versione in alluminio.		

CARATTERISTICHE		
MODELLO	R99/C/001	R99/C/001AL
Dimensioni di massima prodotto mm (L x W x H)	230 x 120 x 2	230 x 140 x 2
Peso prodotto imballato (Kg)	0,03	0,04

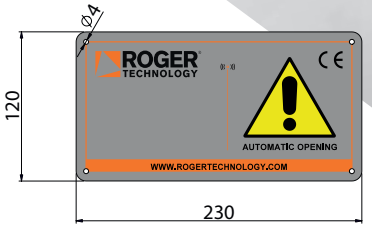

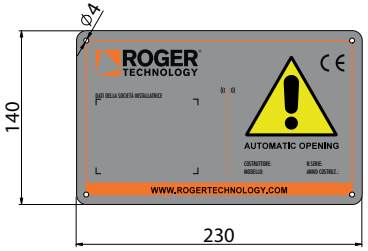

DOVE NON SPECIFICATO, TUTTE LE DIMENSIONI SONO ESPRESSE IN MILLIMETRI

Tabella Compatibilità con Centrali di Comando

CODICI	RADIORICEVENTI							FOTOCELLULE																	LAMPEGGIANTI & ANTENNE					
CENTRALI DI COMANDO	H93/RX20/I	H93/RX22A/I	H93/RX2RC/I	H93/RX12A/I	R93/RX20/U	R93/RX12A/U	R93/RX2RC/U	R90/F2ES	R90/F4ES	G90/F2ES	G90/F4ES	G90/F2ES/TRIX/TX	G90/F2ES/TRIX/RX	G90/F4ES/TRIX/TX	G90/F4ES/TRIX/RX	G90/F2ESI	G90/F4ESI	M90/F2ES	M90/F4ES	M90/F2ESO	M90/F4ESO	T90/F2S	T90/F4S	FIFTHY/24	FIFTHY/230	R92/LED24	R92/LED230	R91/AN1/LR1	R91/AN1/P1
H70/105AC/BOX	√	√	√		√	√	√	√	√	√	√	√	√	√	√	√	√	√	√	√	√	√	√	√		√		√	√	√
H70/200AC/BOX	√	√	√		√	√	√	√	√	√	√	√	√	√	√	√	√	√	√	√	√	√	√	√		√		√	√	√
KIT H70/21	√	√	√		√	√	√	√	√	√	√	√	√	√	√	√	√	√	√	√	√	√	√	√		√		√	√	√
KIT H70/22	√	√	√		√	√	√	√	√	√	√	√	√	√	√	√	√	√	√	√	√	√	√	√		√		√	√	√
R70/2AC/BOX				√				√	√	√	√	√	√	√	√	√	√	√	√	√	√	√	√	√		√		√	√	√
B70/2DC/BOX	√	√	√		√	√	√		√		√			√	√		√		√		√		√	√		√		√	√	√
B70/2DC/BOX/115	√	√	√		√	√	√		√		√			√	√		√		√		√		√	√		√		√	√	√
KIT B70/20	√	√	√		√	√	√		√		√			√	√		√		√		√		√	√		√		√	√	√
B70/2ML/BOX	√	√	√		√	√	√		√		√			√	√		√		√		√		√	√		√		√	√	√
B70/2ML/BOX/115	√	√	√		√	√	√		√		√			√	√		√		√		√		√	√		√		√	√	√
KIT B70/2ML/20	√	√	√		√	√	√		√		√			√	√		√		√		√		√	√		√		√	√	√
KIT B70/2ML/21	√	√	√		√	√	√		√		√			√	√		√		√		√		√	√		√		√	√	√
EDGE1/BOX	√	√	√		√	√	√		√		√			√	√		√		√		√		√	√		√		√	√	√
EDGE1/BOX/115	√	√	√		√	√	√		√		√			√	√		√		√		√		√	√		√		√	√	√
KIT EDGE1/20	√	√	√		√	√	√		√		√			√	√		√		√		√		√	√		√		√	√	√
KIT EDGE1/21	√	√	√		√	√	√		√		√			√	√		√		√		√		√	√		√		√	√	√
VEDI PAGINA	192							200																198					

Tabella Compatibilità con Radio Riceventi

CODICI	RADIOCOMANDI							CENTRALI DI COMANDO E CONTROLLER DIGITALI	
RADIO RICEVENTI	SYNUS/2	T80/TX2	E80/TX52R/2	E80/TX54R/2	E80/TX2R/RC	E80/TX2R/RC	M80/TX44R	R70/2AC/BOX - R70/1AC	TUTTI GLI ALTRI CODICI (TRANNE R70/2AC/BOX)
H93/RX20/I	√	√	√	√			√		√
H93/RX22A/I	√	√	√	√			√		√
H93/RX2RC/I	√	√			√	√			√
R93/RX12A/I	√	√	√	√			√	√	
R93/RX20/U	√	√	√	√			√		√
R93/RX12A/U	√	√	√	√			√		√
R93/RX2RC/U	√	√			√	√			√
VEDI PAGINA	194							178	

con Radiocomandi

CODICI	RADIORICEVENTI						
RADIOCOMANDI	H93/RX20/I	H93/RX22A/I	H93/RX2RC/I	R93/RX12A/I	R93/RX20/U	R93/RX12A/U	R93/RX2RC/U
SYNUS/2	√	√	√	√	√	√	√
T80/TX2	√	√	√	√	√	√	√
E80/TX52R/2	√	√		√	√	√	
E80/TX54R/2	√	√		√	√	√	
E80/TX2R/RC			√				√
E80/TX4R/RC			√				√
M80/TX44R	√	√		√	√	√	
VEDI PAGINA	194						

con Power Box

CODICI	CENTRALI DI COMANDO							
POWER BOX	B70/1DC	B70/2DC	B70/2ML	B70/2B	EDGE1	B70/1DCHP	CTRL	CTRL/P
B71/PBX24/BOX	√	√	√	√				
B71/PBX24/BOX/115	√	√	√	√				
B71/PBX36/BOX					√	√	√	√
B71/PBX36/BOX/116					√	√	√	√
B71/PBX/BOX	√	√	√	√	√	√	√	√
VEDI PAGINA	178							

Tabella Compatibilità con Fotocellule

CODICI	COLONNINE									
FOTOCELLULE	CFT500	CFT501	TRIX50	TRIX100	TRIX50/G90	TRIX100/G90	CRA50	CRA100	CRA50/M90	CRA100/M90
R90/F2ES	√	√								
R90/F4ES	√	√								
G90/F2ES							√	√		
G90/F4ES							√	√		
G90/F2ES/TRIX/TX					√	√				
G90/F2ES/TRIX/RX					√	√				
G90/F4ES/TRIX/TX					√	√				
G90/F4ES/TRIX/RX					√	√				
G90/F2ESI										
G90/F4ESI										
M90/F2ES										
M90/F4ES										
M90/F2ESO									√	√
M90/F4ESO									√	√
T90/F2S			√	√						
T90/F4S			√	√						
VEDI PAGINA	200									

Tabella Compatibilità con Colonnine Fotocellule

CODICI	FOTOCELLULE															
COLONNINE FOTOCELLULE	R90/F2ES	R90/F4ES	G90/F2ES	G90/F4ES	G90/F2ES/TRIX/TX	G90/F2ES/TRIX/RX	G90/F4ES/TRIX/TX	G90/F4ES/TRIX/RX	G90/F2ESI	G90/F4ESI	M90/F2ES	M90/F4ES	M90/F2ESO	M90/F4ESO	T90/F2S	T90/F4S
CFT500	√	√														
CFT501	√	√														
CRA50			√	√												
CRA100			√	√												
CRA50/M90													√	√		
CRA100/M90													√	√		
TRIX50															√	√
TRIX100															√	√
TRIX50/G90					√	√	√	√								
TRIX100/G90					√	√	√	√								
VEDI PAGINA	200															

ROGER TECHNOLOGY

ELENCO ACCESSORI

APPOGGI FISSI E MOBILI PER ASTE BARRIERA 224
ALBERI DI TRASMISSIONE 225
ASTE BARRIERA 226
BATTERIA - CARICA BATTERIE - INVERTER 229
BRACCI SNODATI 232
BRACCIO OSCILLANTE PER PORTE BASCULANTI 233
BASI FISSAGGIO 234
BRACCI TELESCOPICI 237
CASSE DI FONDAZIONE 239
COLONNINE FOTOCELLULE 240
CONFEZIONI ACCESSORI STANDARD 242
CONTENITORI PLASTICI 243
CREMAGLIERE 244
FINECORSA 245
KIT FERMI MECCANICI 247
KIT SBLOCCO DALL'ESTERNO 248
LEVE APERTURA 125° - 360° 249
MODULI ESPANSIONE 250
MODULI DI CONNESSIONE 251
MODULO ELETTROSERRATURA 252
RILEVATORI MAGNETICI PER SPIRE 253
MOLLE PER BARRIERE 254
SCATOLE DA INCASSO 255
SISTEMI DI SBLOCCO 255
STAFFE DI FISSAGGIO 257
STRIP LED PER BARRIERA 262
PROTEZIONI ANTIVANDALO 265
TABELLE SEGNALETICHE 265
CONDIZIONI DI VENDITA 266

Appoggi fissi e mobili per aste barriera

CODICE	DESCRIZIONE	FOTO	PEZZI PER PALLET	
BAFS/01	Appoggio fisso con gomma, non regolabile, per aste.			
BAFS/02	Appoggio fisso con gomma, telescopico regolabile, per aste.			
BAFS/03	Appoggio fisso con gomma, non regolabile, con predisposizione per catenaccio.			
BAFS/04	Appoggio fisso con gomma, telescopico regolabile, con predisposizione per catenaccio.			
BAFS/05	Appoggio fisso regolabile con ventosa magnetica antivandalica, completo di scheda smagnetizzatore B72/DGS.			
BAMS/01	Appoggio mobile per aste.			
BAMS/01/EXT	Estensione 20 cm per appoggio mobile BAMS/01.			

Alberi di trasmissione

CODICE	DESCRIZIONE	FOTO	PEZZI PER PALLET	
LT306	Coppia alberi di trasmissione L 200 mm completi di supporto.			
LT307	Coppia alberi di trasmissione L 1500 mm completi di supporto.			
LT308	Coppia alberi di trasmissione L 2000 mm completi di supporto.			
LT308Q	Coppia alberi di trasmissione L 2000, versione a tubo quadro.			
LT321	Supporto albero serie R41.			
LT325	Dispositivo di montaggio del rinvio laterale per alberi di trasmissione a tubo quadro.			
LT326	Albero di trasmissione L 3000, versione a tubo quadro.			

Aste barriera

CODICE	DESCRIZIONE	FOTO	PEZZI PER PALLET	
BA/60/3	Asta cilindrica in alluminio verniciata bianca, lunga 3 metri.			
BA/68/3	Asta in alluminio verniciata bianca, lunga 3 metri, con profilo copriled e gomma antiurto.			
BA/68/4	Asta in alluminio verniciata bianca, lunga 4 metri, con profilo copriled e gomma antiurto.			
BA/90/3	Asta in alluminio verniciata bianca, lunga 3 metri, con profilo copriled e gomma antiurto.			
BA/90/4	Asta in alluminio verniciata bianca, lunga 4 metri, con profilo copriled e gomma antiurto.			
BA/90/6	Asta in alluminio verniciata bianca, lunga 6 metri, con profilo copriled e gomma antiurto.			
BA/128/4	Asta in alluminio verniciata bianca, lunga 4 metri, con profilo copriled e gomma antiurto.			

Aste barriera

CODICE	DESCRIZIONE	FOTO	PEZZI PER PALLET	
JNT/BA/128	Giunto di collegamento interno, in alluminio anodizzato, comprese viti di fissaggio, per aste BA/128 (obbligatorio 2 pezzi per installazione).			
JNT/BA/90	Giunto di collegamento interno, in alluminio anodizzato, comprese viti di fissaggio, per aste BA/90.			
SND/BA/68/DW	Giunto con snodo 90° con tirante inferiore per aste BA/68.			
SND/BA/68/UP	Giunto con snodo 90° con tirante superiore per aste BA/68.			
SND/BA/68/UP/RD	Giunto con snodo 90° con tirante superiore (versione ribassata) per aste BA/68.			
SND/BA/90/DW	Giunto con snodo 90° con tirante inferiore per aste BA/90.			
SND/BA/90/UP	Giunto con snodo 90° con tirante superiore per aste BA/90.			

> segue

Aste barriera

CODICE	DESCRIZIONE	FOTO	PEZZI PER PALLET	
BARK/02	Rastrelliera in alluminio verniciato, con viti in acciaio inox montate su bronzine. Singolo modulo di lunghezza 2 metri.			
ACS/BA/60	Sistema antisfondamento per barriere, compatibile solamente con asta BA/60/3.			
ACS/BA/68	Sistema antisfondamento per barriere, compatibile con asta BA/68/3 e BA/68/4.			
KT247	Supporto per asta rettangolare per BI/004 fino a 4 m e max. 3,6 kg.			

Batteria - Carica batterie - Inverter

CODICE	DESCRIZIONE	FOTO	PEZZI PER PALLET	
BI/BAT/KIT	Kit scheda di collegamento e carica batterie per controller digitali Brushless CTRL a 36V DC completo di 2 batterie da 12V DC a 4,5 Ah. Kit specifico per barriera BIONIK.			
BI/BCHP	Carica batterie per controller digitali Brushless CTRL a 36V DC, senza batterie, specifico per barriera BIONIK.			
B71/BC	Scheda carica batterie per controller digitali Brushless B70/1DC.			
B71/BC/INT	Kit scheda di collegamento e carica batterie per controller digitali Brushless B70/2DC/BOX a 24V DC completo di 2 batterie da 12V DC a 1,2 Ah. Completo di contenitore plastico.			
B71/BC/EXT	Kit scheda di collegamento e carica batterie per controller digitali Brushless B70/2DC/BOX a 24V DC completo di 2 batterie da 12V DC a 4,5 Ah. Completo di contenitore plastico.			
B71/BC/BOX	Kit scheda di collegamento e carica batterie per controller digitali Brushless B70/2DC/BOX a 24V DC. Completo di contenitore plastico, escluso batterie.			
B71/BCHP/EXT	Kit scheda di collegamento e carica batterie per controller digitali Brushless EDGE1/BOX - B70/1DCHP a 36V DC completo di 2 batterie da 12V DC a 4,5 Ah. Completo di contenitore plastico.			

> segue

Batteria - Carica batterie - Inverter

CODICE	DESCRIZIONE	FOTO	PEZZI PER PALLET	
B71/BCHP/BOX	Kit scheda di collegamento e carica batterie per controller digitali Brushless EDGE1/BOX - B70/1DCHP a 36V DC. Completo di contenitore plastico, senza batterie.			
BT12V12	Batteria 12V 1.2 Ah (1 pz).			
BT12V45	Batteria 12V 4.5 Ah (1 pz).			
BT12V70	Batteria 12V 7 Ah (1 pz).			
BT12V120	Batteria 12V 12 Ah (1 pz).			
B71/PBX24/BOX	Inverter ibrido versione "Network Assisted" per alimentazione dell'automazione con funzione di caricabatterie attraverso il collegamento ai pannelli solari o rete fissa per alimentazione dei controller digitali Brushless a 24V DC con tensione di rete a 230V AC.			
B71/PBX24/BOX/115	Inverter ibrido versione "Network Assisted" per alimentazione dell'automazione con funzione di caricabatterie attraverso il collegamento ai pannelli solari o rete fissa per alimentazione dei controller digitali Brushless a 24V DC con tensione di rete a 115V AC.			

Batteria - Carica batterie - Inverter

CODICE	DESCRIZIONE	FOTO	PEZZI PER PALLET	
B71/PBX36/BOX	Inverter ibrido versione "Network Assisted" per alimentazione dell'automazione con funzione di caricabatterie attraverso il collegamento ai pannelli solari o rete fissa per alimentazione dei controller digitali Brushless a 36V DC con tensione di rete a 230V AC.			
B71/PBX36/BOX/115	Inverter ibrido versione "Network Assisted" per alimentazione dell'automazione con funzione di caricabatterie attraverso il collegamento ai pannelli solari o rete fissa per alimentazione dei controller digitali Brushless a 36V DC con tensione di rete a 115V AC.			
B71/PBX/BOX	Inverter ibrido versione "Full Solar" per alimentazione dell'automazione con funzione di caricabatterie attraverso il collegamento ai pannelli solari per alimentazione dei controller digitali Brushless.			
B71/PBX/RTCC	Dispositivo Real Time Clock Calendar per inverter Powerbox.			
B75/SLP/30	Pannello solare 30W misure 625x350x25 mm.	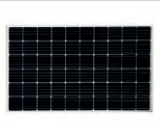		
B75/SLP/50	Pannello solare 50W misure 685x515x25 mm.	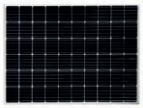		

DISPONIBILE NEL CORSO DELL'ANNO

Bracci snodati

CODICE	DESCRIZIONE	FOTO	PEZZI PER PALLET	
LT302	Leve corte per articolato.			
LT303	Leve lunghe per articolato.			
LT336	Leve corte per articolato serie AYRON.			
LT337	Leve lunghe per articolato serie AYRON.			
LT338	Leva con braccio a slitta per articolato.			

Braccio oscillante per porte basculanti

CODICE	DESCRIZIONE	FOTO	PEZZI PER PALLET	
LT324	Braccio oscillante con scorrimento a cuscinetti per porte basculanti e debordanti.			

Basi fissaggio

CODICE	DESCRIZIONE	FOTO	PEZZI PER PALLET	
KT210	Base di fissaggio completa di tiranti e viti per serie R30.	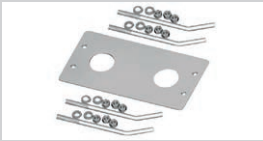		
KT211	Coppia di angolari laterali completi di viti.			
KT212	Piastra di fissaggio rialzata per serie R30 (+3,5 cm).			
KT214	Base di fissaggio completa di tiranti e viti per serie H30.	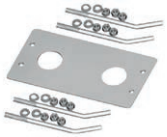		
KT214/SC	Piastra di adattamento completa di tiranti e viti per serie H30.			
KT214/SF	Piastra di adattamento completa di tiranti e viti per serie H30.			
KT214/SN	Piastra di adattamento completa di tiranti e viti per serie H30.			

Basi fissaggio

CODICE	DESCRIZIONE	FOTO	PEZZI PER PALLET	
KT215	Base di fissaggio completa di tiranti e viti per serie G30.	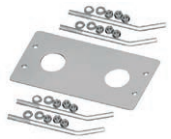		
KT220	Piastra di fissaggio rialzata per serie M30 (+3 cm).			
KT221	Piastra di fissaggio rialzata per serie H30 (+3,5 cm).			
KT222	Piastra di fissaggio rialzata per serie G30 (+3,5 cm).			
KT223	Base di fissaggio completa di tiranti e viti per M30.	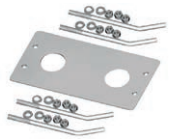		
KT230	Base di fissaggio completa di fissaggio e viti per BI/001PE - BI/001PC - BI/004HP - BI/006.	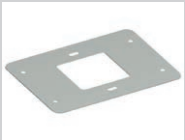		
KT230/IS	Base di fissaggio in acciaio Inox AISI 304, completa di fissaggio e viti per BI/001PE - BI/001PC - BI/004HP - BI/006.			

>segue

Basi fissaggio

CODICE	DESCRIZIONE	FOTO	PEZZI PER PALLET	
KT231	Base di fissaggio per appoggi fissi codici BAFS/01, BAFS/02, BAFS/03, BAFS/04, BAFS/05.			
KT233	Base di fissaggio completa di fissaggio e viti per serie TRIX.			
KT240	Base di fissaggio completa di fissaggio e viti per serie BIONIK.			
KT241	Base di fissaggio completa di fissaggio e viti per serie CRA.			
KT244	Base di fissaggio completa di fissaggio e viti per BI/008.			
KT249	Piastra di fissaggio a pilastro per serie AYRON.			

Bracci telescopici

CODICE	DESCRIZIONE	FOTO	PEZZI PER PALLET	
LT304	Coppia bracci telescopici corti 600 mm con boccola scanalata e staffe da saldare.			
LT304Q	Coppia bracci telescopici corti 600 mm versione a tubo quadro e staffe da saldare.			
LT305	Coppia bracci telescopici lunghi 800 mm con boccola scanalata e staffe da saldare.			
LT305Q	Coppia bracci telescopici lunghi 800 mm versione a tubo quadro e staffe da saldare.			
LT309	Coppia bracci telescopici corti 600 mm con boccola cilindrica e staffe da saldare.			
LT310	Coppia bracci telescopici lunghi 800 mm con boccola cilindrica e staffe da saldare.			

> segue

Bracci telescopici

CODICE	DESCRIZIONE	FOTO	PEZZI PER PALLET	
LT311	Coppia bracci telescopico corti 600 mm e staffe da saldare.			
LT312	Coppia bracci telescopici lunghi 800 mm e staffe da saldare.			
LT313	Boccola scanalata grezza da saldare.			
LT322	Coppia bracci telescopici curvi lunghi 800 mm con boccola cilindrica e staffa da saldare.			
LT322Q	Coppia bracci telescopici curvi lunghi 800 mm versione a tubo quadro e staffe da saldare.			
LT323	Coppia bracci telescopici curvi lunghi 800 mm con boccola scanalata e staffe a saldare.			

Casse di fondazione

CODICE	DESCRIZIONE	FOTO	PEZZI PER PALLET	
FU100	Cassa di fondazione e coperchio in acciaio zincato a freddo.			
FU101	Cassa di fondazione e coperchio in acciaio zincato a caldo.			
FU102	Cassa di fondazione in acciaio zincato a caldo e coperchio inox AISI 304.			
FU103	Cassa di fondazione e coperchio in acciaio inox AISI 304.			
FU500DX	Cassa di fondazione destra per H21/500 in acciaio con finitura in cataforesi e coperchio zincato.	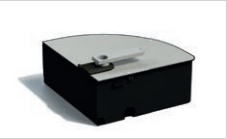		
FU500SX	Cassa di fondazione sinistra per H21/500 in acciaio con finitura in cataforesi e coperchio zincato.			
FU800	Cassa di fondazione zincata a freddo per E30.	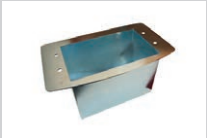		

Colonnine fotocellule

CODICE	DESCRIZIONE	FOTO	PEZZI PER PALLET	
CFT500	Coppia di colonnine H 500 per fotocellule serie R90.			
CFT501	Coppia di colonnine H 1000 per fotocellule serie R90.			
TRIX50	Colonnina singola serie TRIX, altezza 500 mm, per installazione nei tre lati di fotocellule serie T90 regolabili in altezza ed orientabili. Con installazione optional di selettori e tastierini nella parte superiore.			
TRIX100	Colonnina singola serie TRIX, altezza 1000 mm, per installazione nei tre lati di fotocellule serie T90 regolabili in altezza ed orientabili. Con installazione optional di selettori e tastierini nella parte superiore.			
TRIX50/G90	Colonnina singola, altezza 500 mm serie TRIX, predisposta per il montaggio di fotocellule serie G90 nella parte superiore e possibile installazione nei tre lati di fotocellule serie T90 regolabili in altezza ed orientabili.			
TRIX100/G90	Colonnina singola, altezza 1000 mm serie TRIX, predisposta per il montaggio di fotocellule serie G90 nella parte superiore e possibile installazione nei tre lati di fotocellule serie T90 regolabili in altezza ed orientabili.			

Colonnine fotocellule

CODICE	DESCRIZIONE	FOTO	PEZZI PER PALLET
CRA50	Colonnina H 500 per fotocellule G90/F2ES - G90/F4ES.		20
CRA100	Colonnina H 1000 per fotocellule G90/F2ES - G90/F4ES.		20
CRA50/M90	Colonnina H 500 per fotocellule M90/F2ESO - M90/F4ESO.		20
CRA100/M90	Colonnina H 1000 per fotocellule M90/F2ESO - M90/F4ESO.		20
CRA/BAR	Colonnina per fotocellule G90/F2ES - G90/F4ES, per l'installazione distanziata su armadio barriere (+23cm).		
CRA/BAR/M90	Colonnina per fotocellule M90/F2ESO - M90/F4ESO per l'installazione distanziata su armadio barriere (+23 cm).		

Confezioni accessori standard

CODICE	DESCRIZIONE	FOTO	PEZZI PER PALLET	
KT207	Confezione standard accessori per l'installazione serie R21.			
KT218	Staffa di trascinamento cancello per serie articolati.			
KT227	Confezione standard accessori di installazione serie H21/500.			
KT229	Confezione standard accessori per l'installazione serie R21 (FU103 INOX).			

Contenitori plastici

CODICE	DESCRIZIONE	FOTO	PEZZI PER PALLET	
HT400	Contenitore in plastica per centrali di comando R70/2AC e H70/200AC.		100	
HT401	Contenitore in plastica per R93/RX12A/U - H93/RX2RC/U - H85/DEC2/BOX.			
HT411	Contenitore in plastica per centrali di comando B70/2DC - B70/2ML.		100	
HT418	Box esterno senza batterie, per batterie BT12V45 da 4,5 Ah.		50	
HT421	Box esterno senza batterie, per batterie BT12V45 (4,5 Ah), BT12V70 (7 Ah) e BT12V120 (12 Ah), fino a un massimo di 3 batterie.		50	

Cremagliere

CODICE	DESCRIZIONE	FOTO	PEZZI PER PALLET	
GA550	Cremagliera in acciaio 22x22x1000 zincata modulo 4.			
GA551	Cremagliera in acciaio 30x12x1000 zincata modulo 4 completa di distanziali e viti.			
GA554	Confezione da 6 distanziali (2,5 cm) con viti.			
GA557	Cremagliera Roger Technology in nylon modulo 4 a 6 attacchi L.1000.			
GA558	Cremagliera Roger Technology in nylon modulo 6 a 6 attacchi L.1000.			
LT328	Pignone Z17 mod. 4 spessore maggiorato H.38 per serie R30 - G30 - E30 (escluso BG30/1504/HS).			
LT331	Pignone Z11 mod. 6, solo per serie G30 - BG30 (escluso BG30/1504/HS).			

Cremagliere

CODICE	DESCRIZIONE	FOTO	PEZZI PER PALLET	
LT330	Kit per trasmissione a catena per serie H30 - BH30.			
LT334	Spezzone catena 1/2" X 5/16" da 5 metri per LT330 completo di giunto.			

Finecorsa

CODICE	DESCRIZIONE	FOTO	PEZZI PER PALLET	
MC755	Coppia di alette per finecorsa meccanico.			
MC756	Coppia di magneti per finecorsa magnetico.			
MC762	Finecorsa meccanico + cavo encoder + microswitch di sicurezza, per centrale H70/100AC - H70/105AC.			

> segue

Finecorsa

CODICE	DESCRIZIONE	FOTO	PEZZI PER PALLET	
MC764	Finecorsa magnetico + cavo encoder + microswitch di sicurezza, per centrale H70/100AC - H70/105AC.			
MC770	Kit finecorsa a microswitch opzionale in chiusura con cavo serie R20.			
MC772	Finecorsa meccanico per centrale H70/103AC, H70/104AC, B70/1DC e B70/1DCHP.			
MC773	Kit finecorsa meccanico per centrale H70/103AC, H70/104AC, B70/1DC, B70/1DCHP.			
MC774	Finecorsa magnetico per centrale H70/103AC, H70/104AC e B70/1DC.			
MC775	Kit finecorsa magnetico per centrale H70/103AC, H70/104AC, B70/1DC, B70/1DCHP.	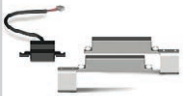		
MC778	Kit finecorsa opzionale 2° microswitch serie M20.			
MC783	Coppia di magneti maggiorati per finecorsa magnetico, solo per GA558.			

Kit fermi meccanici

CODICE	DESCRIZIONE	FOTO	PEZZI PER PALLET	
MC779	Kit 2 fermi meccanici per serie M20 - G20 - H20.			
MC780	Kit 2 fermi meccanici serie R20.			
MC781	Kit 2 fermi meccanici serie BR20, BE20, R20/300MS e R20/500MS.			
MC782	Kit 2 fermi meccanici serie SMARTY.			

Kit sblocco dall'esterno

CODICE	DESCRIZIONE	FOTO	PEZZI PER PALLET	
RL653	Kit per sblocco dall'esterno a chiave con prolunga.			
RL656	Kit per sblocco dall'esterno a chiave (codice variabile).			
RL657	Kit per sblocco dall'esterno con maniglia esistente per serie R41.			
RL662	Kit per sblocco dall'esterno a chiave (codice fisso KA3001).			
RL669	Kit per sblocco dall'esterno senza maniglia per serie SMARTY.			
RL671	Cordino a filo lunghezza 3 m per sblocco dall'esterno.			
RL673	Kit per sblocco dall'esterno con maniglia esistente serie AYRON.			

Leve apertura 125° - 360°

CODICE	DESCRIZIONE	FOTO	PEZZI PER PALLET	
LT300	Gruppo leve per apertura fino a 125°.			
LT301	Gruppo leve per apertura fino a 360°.			
LT301/R	Gruppo leve per apertura fino a 360°, con catena rinforzata.			
LT300/90SX	Gruppo leve per apertura fino a 103°- ruotate di 90° - sinistre.			
LT300/90DX	Gruppo leve per apertura fino a 103°- ruotate di 90° - destre.			
LT327/SC	Pignone ¾ Z13 di adattamento in abbinamento a pignone ¾ Z16.			

Moduli espansione

CODICE	DESCRIZIONE	FOTO	PEZZI PER PALLET	
SMARTY/EMA	Modulo Encoder Magnetico Assoluto per Serie SMARTY.			
B73/EXP	Scheda status segnale, 2 uscite per CTRL - CTRL/P.			
B73/LTM ●	Dispositivo per controllo luci asta RGB e luci semaforiche per CTRL.			
R85/60EI/LED	Modulo luce LED per selettori serie R85.			
R21/ENC/2	Modulo encoder per serie R21 con cavo da 2 mt.			
R21/ENC/10	Modulo encoder per serie R21 con cavo da 10 mt.			

● DISPONIBILE NEL CORSO DELL'ANNO

Moduli di connessione

CODICE	DESCRIZIONE	FOTO	PEZZI PER PALLET	
B74/BCONNECT	Modulo WI-FI B-CONNECT - Sistema di gestione e programmazione remota in modalità browser web IP e CLOUD tramite connessione Wi-Fi hot spot P2P per centrali Brushless (B70/2ML - EDGE1 - CTRL - CTRL/P - B70/1DCHP).			

Modulo elettroserratura

CODICE	DESCRIZIONE	FOTO	PEZZI PER PALLET	
H70/EL	Modulo elettroserratura 12V per centrale di comando H70/200AC - H70/104AC - H70/105AC.			

Rilevatori magnetici per spire

CODICE	DESCRIZIONE	FOTO	PEZZI PER PALLET	
DLD1/24	Rilevatore magnetico per 1 spira, 2 uscite, 24V AC/DC.			
DLD2/24	Rilevatore magnetico per 2 spire, 2 uscite + uscita allarme, 24V AC/DC.			

Molle per barriere

CODICE	DESCRIZIONE	FOTO	PEZZI PER PALLET	
SP/48/01	Molla diametro 48 mm per barriera.			
SP/61/01	Molla diametro 61 mm per barriera.			
SP/72/01	Molla diametro 72 mm per barriera.			
SP/83/01	Molla diametro 83 mm per barriera.			
SP/85/01	Molla diametro 85 mm per barriera.			
SP/85/AS/02	Assieme 2 molle diametro 85 mm per barriera.			

Scatole da incasso

CODICE	DESCRIZIONE	FOTO	PEZZI PER PALLET	
R85/60CI	Contenitore diametro 60 mm per selettori e fotocellule da incasso. Confezione da 6 pz.			

Sistemi di sblocco

CODICE	DESCRIZIONE	FOTO	PEZZI PER PALLET	
RL650	Sistema di sblocco per interrato a leva standard.			
RL650/R	Sistema di sblocco per interrato a leva standard, versione rinforzata in acciaio ricavato dal pieno.			
RL651	Sistema di sblocco per interrato a chiave cilindro europeo (DIN).			

>segue

Sistemi di sblocco

CODICE	DESCRIZIONE	FOTO	PEZZI PER PALLET	
RL652	Leva di sblocco standard per interrato.			
RL663	Leva di sblocco lunga per interrato.			
RL750	Sistema di sblocco a leva per interrato H21/500.			
RL670	Chiave cilindro europeo (DIN) per sistema di sblocco serie SMARTY - BIONIK.			

Staffe di fissaggio

CODICE	DESCRIZIONE	FOTO	PEZZI PER PALLET	
KT201	Staffa anteriore lunga da saldare.			
KT201/R	Staffa anteriore lunga saldata da avvitare.			
KT202	Staffa anteriore corta da saldare.			
KT202/R	Staffa anteriore corta saldata da avvitare.			
KT203	Staffa posteriore lunga da saldare.			
KT203/R	Staffa posteriore lunga regolabile da avvitare.			
KT204	Staffa posteriore corta da saldare.			

> segue

Staffe di fissaggio

CODICE	DESCRIZIONE	FOTO	PEZZI PER PALLET	
KT204/R	Staffa posteriore corta regolabile da avvitare.			
KT205	Kit tre staffe serie lunga da saldare.			
KT205/R	Kit staffa posteriore lunga regolabile da avvitare e staffa anteriore lunga saldata da avvitare.			
KT206	Kit tre staffe serie corta da saldare.			
KT206/R	Kit staffa posteriore corta regolabile da avvitare e staffa anteriore corta saldata da avvitare.			
KT245	Staffa anteriore corta da avvitare (MONOS4).			

Staffe di fissaggio

CODICE	DESCRIZIONE	FOTO	PEZZI PER PALLET	
KT246	Kit staffa posteriore corta regolabile da avvitare e staffa anteriore corta da avvitare (MONOS4).			
KT234	Staffa anteriore corta, da saldare, per serie SMARTY.			
KT235	Staffa anteriore lunga da saldare, per serie SMARTY.			
KT236	Staffa posteriore lunga, da saldare, per serie SMARTY.			
KT237	Kit tre staffe serie corta, da saldare, per serie SMARTY5 - SMARTY5R5.			
KT238	Kit tre staffe serie lunga, da saldare, per serie SMARTY7 - SMARTY7R.			

> segue

Staffe di fissaggio

CODICE	DESCRIZIONE	FOTO	PEZZI PER PALLET	
KT208	Piastra di fissaggio a pilastro per R23.			
KT209	Piastra di fissaggio a pilastro per H23.			
KT216	Staffa di fissaggio L.619 mm per serie R41.			
KT217	Staffa di fissaggio L.2000 mm per serie R41.			
KT228	Staffa supporto per lampeggiante serie R92.			
KT239	Kit barra DIN con supporti magnetici.			

Staffe di fissaggio

CODICE	DESCRIZIONE	FOTO	PEZZI PER PALLET	
KT242	Kit passaggio cavi con supporto magnetico per barriere.			
KT243	Staffa supporto per lampeggiante serie FIFHTY.			
KT248	Supporto staffa anteriore con perni M8 per MONOS4.			

Strip led per barriera

CODICE	DESCRIZIONE	FOTO	PEZZI PER PALLET	
ALED/4C	Strip led da 4 metri con cavo di collegamento per aste barriera (colore rosso).			
ALED/6C	Strip led da 6 metri con cavo di collegamento per aste barriera (colore rosso).			
ALED/8C	Strip led da 8 metri con cavo di collegamento per aste barriera (colore rosso).			
ALED/12C	Strip led da 12 metri con cavo di collegamento per aste barriera (colore rosso).			
ALED/4C/RGB	Strip led RGB da 4 metri con cavo di collegamento per aste barriera.			
ALED/6C/RGB	Strip led RGB da 6 metri con cavo di collegamento per aste barriera.			

DISPONIBILE NEL CORSO DELL'ANNO

CODICE	DESCRIZIONE	FOTO	PEZZI PER PALLET	
ALED/8C/RGB	Strip led RGB da 8 metri con cavo di collegamento per aste barriera.			
ALED/12C/RGB	Strip led RGB da 12 metri con cavo di collegamento per aste barriera.			
BI/BLED/4/RGB	Strip led RGB con cavo di collegamento per testata barriera BI/004.			
BI/BLED/6/RGB	Strip led RGB con cavo di collegamento per testata barriera BI/004HP - BI/006 - BI/001PE - BI/001PC.			
BI/BLED/8/RGB	Strip led RGB con cavo di collegamento per testata barriera BI/008.			

DISPONIBILE NEL CORSO DELL'ANNO

ROGER®
TECHNOLOGY
Digital intelligence
with a human heart

Protezioni antivandalo

CODICE	DESCRIZIONE	FOTO	PEZZI PER PALLET	
DEF/01	Coppia gusci di protezione antivandalo per fotocellule orientabili M90/F2ESO – M90/F4ESO.			
HT420	Copri stelo per serie MONOS4.			

Tabelle segnaletiche

CODICE	DESCRIZIONE	FOTO	PEZZI PER PALLET	
R99/C/001AL	Tabella segnaletica "Automatic Opening". Versione in alluminio.			
R99/C/001	Tabella segnaletica "Automatic Opening".			
R99/BASB20	Confezione 20 strisce adesive rifrangenti per asta barriera.			

Condizioni di vendita

INTRODUZIONE ALLE CONDIZIONI

Le presenti condizioni di vendita sostituiscono tutte le condizioni precedenti e vengono applicate automaticamente a tutti gli ordini e conferme d'ordine, che il committente stipula per i prodotti a marchio Roger Technology o qualsiasi altro marchio di proprietà della Roger Technology. Tutte le vendite verso il committente sono regolate dalle presenti condizioni di vendita costituendo parte integrante del contratto di vendita e sostituiscono e annullano ogni contraria o differente clausola o pattuizione particolare figurante nell'ordine o in altro documento proveniente dal committente. Roger Technology si riserva il diritto di apportare senza preavviso ogni modifica mirata al miglioramento funzionale e qualitativo dei propri prodotti.

ORDINI

Tutti gli ordini si intendono evadibili salvo loro disponibilità e varie modifiche tecniche o produttive. Roger Technology si riserva di accettare o non, tutto o in parte gli ordini del committente in ragione della loro conformità o meno delle presenti condizioni generali e alla disponibilità dei prodotti richiesti. Roger Technology si riserva di apportare in ogni momento modifiche tecniche e di produzione ai prodotti senza che ciò possa generare alcuna pretesa dai clienti

LISTINO PREZZI

I prodotti sono venduti da Roger Technology in riferimento ai prezzi del listino in vigore al momento della conferma dell'ordine e della relativa consegna. Il cliente si impegna ad accettare senza riserve le eventuali variazioni del listino intervenute tra l'ordine e la consegna del prodotto. Il listino in vigore sostituisce e annulla tutti i listini prezzi precedenti .Tutti i prezzi di listino si intendono sempre franco fabbrica (ex work) iva esclusa. Le informazioni e i prezzi presenti nel listino prezzi possono in qualsiasi momento variare a completa discrezione e decisione Roger Technology.

TERMINI DI CONSEGNA

Tutti i prodotti sono consegnati franco fabbrica stabilimento Roger Technology s.r.l. presso lo stabilimento in via S. Botticelli, 8 - 31021 - Bonisiolo di Mogliano Veneto - TV – Italia. Tutti i termini di consegna fanno esclusivamente riferimento a quelli indicati nelle conferme d'ordine che devono essere intese indicativamente e senza impegno e l'eventuale ritardo non da diritto al cliente di richiedere la risoluzione totale o anche parziale del contratto, di rifiutare la consegna o di richiedere il risarcimento danni. L'obbligo di consegna viene adempiuto con la comunicazione scritta da parte di Roger Technology verso il cliente di avviso merce pronta. La Roger Technology s.r.l. si riserva il diritto di prorogare i termini di consegna o di risolvere l'accordo di fornitura senza alcun obbligo d'indennizzo in tutte le ipotesi di forza maggiore come eventi atmosferici, terremoti, scioperi, incendi, impossibilità di approvvigionamento della materia prima, errata segnalazione o ritardi da parte del cliente nella trasmissione delle indicazioni necessarie per l'ordine e inadempienze alle condizioni di pagamento da parte del cliente o altro evento non dipendente dalla nostra volontà.

SPEDIZIONE E RITIRO DEI PRODOTTI

La consegna si intende avvenuta attraverso la comunicazione scritta al Rivenditore di avviso merce pronta. Sono quindi a carico del cliente i costi di trasporto e i costi delle relative assicurazioni se previsti. Nel caso in cui, in virtù di specifico accordo, il Produttore si incarichi di provvedere al trasporto dei Prodotti fino al magazzino centrale del cliente, o verso altre destinazioni indicate dal rivenditore, le spese conseguenti verranno addebitate al cliente nelle fatture correlate agli ordini ivi comprese le spese di assicurazione del Prodotto, salvo che il cliente non dichiari per iscritto di non intendere assicurare la merce, assumendo su di sé ogni rischio.

Il cliente si obbliga a ritirare la merce non appena essa sia stata messa a sua disposizione attraverso comunicazione di avviso merce pronta o altra qualsiasi tipologia di attività o comunicazione. In caso di ritardo nel ritiro dei Prodotti da parte del cliente, Roger Technology avrà diritto di chiedere oltre all'integrale pagamento del prezzo anche il rimborso delle spese di stoccaggio o di sosta salvo il risarcimento danni. Dall'avviso di merce pronta il rischio per ogni evento fortuito si trasferisce al cliente.

GARANZIA

Tutti i prodotti a listino vengono accuratamente controllati e collaudati da Roger Technology grazie al proprio modello di business interno. Roger Technology garantisce tutti i propri prodotti a marchio Roger Technology o qualsiasi altro proprio marchio contro i difetti della materia impiegata o della fabbricazione secondo le condizioni e i limiti d'installazione e utilizzo indicato da Roger Technology. La durata della garanzia di Roger Technology nei confronti del cliente è di 36 mesi per tutte le parti meccaniche ed elettriche, e di 24 mesi per tutte le parti elettroniche dalla data di fabbricazione apposta su ogni prodotto a marchio Roger Technology o qualsiasi altro proprio marchio in conformità alle vigenti disposizioni a tutela del consumatore.

La garanzia si limita solamente alla riparazione o alla sostituzione totale o parziale del prodotto ritenuto difettoso a giudizio del Customer Service interno di Roger Technology, e solo nel caso in cui venga riconosciuto il difetto di fabbricazione o di produzione. Resta quindi escluso dalla garanzia qualsiasi altro pregiudizio, spesa o danno di qualsiasi natura sostenuta dal cliente. In nessun caso Roger Technology si assume la responsabilità per problematiche derivanti da una non corretta installazione dei prodotti. E' assolutamente inteso che tutti i prodotti sostituiti durante le attività di riparazione rimangono sempre di proprietà di Roger Technology. Tutte le installazioni da parte del cliente devono essere fatte con la piena conoscenza e capacità tecnica necessaria e adeguata a effettuare l'installazione a regola d'arte osservando correttamente tutte le istruzioni di montaggio e di collegamento elettrico in base alle normative specifiche vigenti al momento dell'installazione.

Roger Technology non si assume nessuna responsabilità in caso di mancata osservanza dell'istruzione di montaggio e di collegamento elettrico o di normative elettriche e di altre norme specifiche vigenti al momento dell'installazione, soprattutto nei casi in cui accessori o componenti meccanici o elettrici di Roger Technology siano installati, utilizzati e collegati senza un accurato rispetto degli schemi e dei tipi di collegamento per cui sono stati concepiti. Allo stesso tempo Roger Technology non si assume la responsabilità in caso d'impiego o applicazione dei prodotti per finalità non appropriate alla natura, alla capacità e al grado di portata.

La Roger Technology non si assume alcuna responsabilità in ipotesi di

collegamento, associazione o interazione dei propri prodotti con altri diversi non forniti da Roger Technology. Il cliente infatti è tenuto ad applicare i prodotti Roger Technology solamente in associazione con altri prodotti a marchio Roger Technology. In caso contrario la garanzia non sarà operante oltre che a decadere se l'utente omette di segnalare il difetto entro i termini previsti o qualora i pezzi resi come difettosi, siano stati manomessi o comunque riparati.

RECLAMI E DIFFETOSITÀ DEI PRODOTTI

Eventuali contestazioni per mancanze di merce o per rotture o difetti visibili dall'esame esterno dei colli devono essere rilevati appena ricevuta la merce e comunque comunicate a Roger Technology non più tardi di giorni 7 dalla consegna mediante annotazione scritta e documentazione fotografica che deve essere inviata a Roger Technology accompagnata alla relativa documentazione, DDT per paesi CEE e fattura accompagnatoria per i paesi Extra CEE.

Eventuali reclami per difetti di conformità della merce non rilevabili dall'esame esterno dei colli devono venir comunicati a Roger Technology al servizio di customer service interno mediante mail scritta a support@rogertechnology.it con relativa documentazione.

Non sono ammesse restituzioni di merce senza preventivo consenso in forma scritta da parte di Roger Technology, inoltre qualsiasi tipologia di reclamo non potrà mai dare luogo all'annullamento totale o parziale dell'ordine e tanto meno al ritardo o alla sospensione del pagamento che dovrà comunque sempre essere effettuato per intero.

TRASFERIMENTO DELLA PROPRIETÀ

Roger Technology si riserva la proprietà della merce venduta fino all'integrale pagamento delle stessa, quindi si concorda che il passaggio di proprietà dei Prodotti oggetto di vendita e degli ordini avvenga contestualmente al pagamento totale delle fatture di vendita emesse. In caso di mancato pagamento Roger Technology potrà riprendere l'immediato possesso dei prodotti venduti ovunque si trovino.

CONDIZIONI DI PAGAMENTO

Tutti i pagamenti devono essere effettuati esclusivamente a Roger Technology ed eseguiti nei termini e modi indicati in fattura.

Nel caso in cui il cliente non rispetti i termini di pagamento concordati tra le Parti, Roger Technology potrà addebitare gli interessi di ritardato pagamento dei crediti commerciali nella misura attualmente regolata dal d. lgsl. n. 231 del 2002 o da quella che eventualmente regolerà la materia, e ciò senza necessità di comunicazione o costituzione in mora. Nel caso in cui siano previsti pagamenti in più rate, o siano previsti acconti ed in generale in caso di ritardato pagamento ad una scadenza pattuita da parte del cliente, Roger Technology potrà sospendere l'esecuzione dell'ordine o di successivi ed ulteriori ordini. I pagamenti, anche avessero diversa causale indicata dal cliente, potranno in ogni caso essere imputati alle fatture impagate da più tempo. Roger Technology potrà altresì sospendere l' esecuzione di ordini ove consti il sostanziale mutamento della struttura e/o compagine sociale del cliente, così come nei casi di elevazione di protesti, pendenze di procedure esecutive o concorsuali, emissioni d'ingiunzioni di pagamenti, sospensioni differimenti o ritardi nell'adempimento di obbligazioni verso terzi creditori. In caso di totale mancato pagamento, la vendita potrà essere risolta di pieno diritto in qualsiasi momento con semplice comunicazione scritta da parte di Roger Technology al cliente di avvalersi della presente clausola e senza necessità di alcuna forma giudiziaria. Tutte le merci consegnate e non pagate devono essere restituite a Roger Technology, attraverso i mezzi di Roger Technology o trasportatori terzi, a spese del cliente.

MARCHIO

Il cliente riconosce che Roger Technology è l'esclusivo titolare dei Marchi e di ogni altro diritto di proprietà industriale ed intellettuale sui prodotti nonché sui cataloghi, brochure, comunicazione internet ed ogni altro materiale e documentazione inerente. Ogni avviamento conseguente è esclusivamente di proprietà di Roger Technology.

Il cliente è a piena conoscenza che i prodotti Roger Technology sono coperti da brevetti e sono oggetto di Know How industriale e di design di proprietà esclusiva Roger Technology.

È fatto espresso divieto al cliente di violare tali diritti di Roger Technology o in ogni caso di rimuovere, sopprimere o alterare marchi o altri segni distintivi apposti ai prodotti così come di apporne di nuovi di qualsiasi natura. Salvo autorizzazione scritta da parte di Roger Technology, è vietata ogni forma di riproduzione o utilizzo del marchio Roger Technology o di ogni altro segno distintivo presente sui prodotti.

OMOLOGAZIONI

I prodotti Roger Technology riportano nell'appropriata documentazione i dati necessari all'identificazione delle omologazioni ottenute. Conoscenza e rispetto delle normative eventuali che disciplinano l'impiego dei Radio Comandi e delle apparecchiature costituiscono onere a carico dell'installatore e dell'utente che svolge l'installazione.

DEROGHE

All'atto della sottoscrizione del contratto o della conferma d'ordine il cliente accetta le presenti condizioni di vendita. Qualsiasi modifica delle stesse deve essere sottoscritta Roger Technology prima della stipula dell'ordine, la quale è valevole in ogni caso per ogni singola commessa.

FORO COMPETENTE

Per qualsiasi controversia che dovesse insorgere durante lo svolgimento del contratto e dai singoli contratti di vendita dallo stesso regolati, sarà esclusivamente competente il foro di Treviso.

ROGER® TECHNOLOGY

Via S. Botticelli, 8 - 31021, Bonisiolo di Mogliano Veneto (TV) - ITALY
T. +39 041 5937023 - F. +39 041 5937024

WWW.ROGERTECHNOLOGY.COM